木製家具標準仕様『特記無き場合は下記の仕様とする』

ECOボード仕様（同等品）

地球環境問題（リサイクル、温暖化等）に配慮し、かつ室内におけるホルムアルデヒドの気中濃度を下げる事に
主眼を置き、各種有機溶剤や可塑剤等の有害物質についてもその残留、放散を極力抑制する為に以下の仕様とする。

樹脂コート化粧パーティクルボード（ECOボードプラス）（同等品）	ホルムアルデヒド放散量「0.04mg/l」以下とする。 マテリアルリサイクル可能品（メラミン樹脂含浸の低圧メラミン等は使用不可） 「JIS A 5908」適合品の国内生産品とする。 表面材：単色は防汚機能を有するメラミンコート、木目柄は天然木の質感を持つ高意匠ウレタンコート
樹脂コート化粧MDF（NEOボードプラス）（同等品）	JIS-F☆☆☆☆適合品 MDFは国産木材の使用比率70%以上とし、「間伐材マーク」、「木づかいサイクルマーク」取得品とする 「JIS A 5905」適合品の国内生産品とする。 表面材：単色は防汚機能を有するメラミンコート、木目柄は天然木の質感を持つ高意匠ウレタンコート
ポリエステル化粧合板	JAS-F☆☆☆☆適合品
各種合板	JAS-F☆☆☆☆適合品
接着剤	厚生労働省のVOC指定13物質を含んでいないものを使用する。 F☆☆☆☆適合品
本体	主材：樹脂コート化粧パーティクルボードt20（ECOボードプラス） 背板：樹脂コート化粧MDF（NEOボードプラス）t4mm
木口	本体見掛り：非塩ビ化粧樹脂シートt1.0貼 本体見隠れ：非塩ビ化粧樹脂シートt0.45貼
天板	高圧メラミン化粧板貼　ポストフォーム加工 ※ポストフォーム天板に使用するメラミンの厚さはt0.8以上とする。
開戸（板戸）	樹脂コート化粧パーティクルボードt20（ECOボードプラス）、木口：非塩ビ化粧樹脂シートt0.45貼 ワンタッチ脱着式スライド丁番（キャッチ機能付）　105°開き
開戸（ガラス戸）	樹脂コート化粧パーティクルボードt20（ECOボードプラス）、木口：非塩ビ化粧樹脂シートt0.45貼 ワンタッチ脱着式スライド丁番（キャッチ機能付）　105°開き 透明強化ガラスt4mm、樹脂製セーフティーガラス押え
木製引違戸（板戸）	樹脂コート化粧パーティクルボードt20（ECOボードプラス）、木口：非塩ビ化粧樹脂シートt0.45貼 樹脂製戸車（立付け調整可能）、PP樹脂製空気孔付舟底引手、硬質樹脂製敷居・鴨居
引出	口板：樹脂コート化粧パーティクルボードt20（ECOボードプラス）、木口：非塩ビ化粧樹脂シートt0.45貼 側板、向板：樹脂コート化粧パーティクルボードt15（ECOボードプラス） 底板：樹脂コート化粧MDFt4mm（NEOボードプラス） 品名差付ラインハンドル、スライドレール付（粉体塗装）
可動式棚板	樹脂コート化粧MDFフラッシュ（NEOボードプラス） 棚板底面にずれ止めのダボジャクリを施すこと。 ※W600以上の棚板は強度を考慮し、パーティクルボードの使用は不可とする。 また、フラッシュ芯材にもパーティクルボードの使用は不可とする。 棚受けダボ：φ9mmネジ込式（W1/4）　アルミ製ニッケルメッキ　P=60mm　3段
台輪	ポリエステル化粧合板貼　　下地：ランバーコア合板t15（四方組）
ステンレス天板	SUS304　t1.0　表面仕上：#400 低温アルゴン溶接加工品　下地：合板t9mm
ステンレスシンク	SUS304　t1.0　表面仕上：#400 低温アルゴン溶接加工品 ※板厚が薄くなるため、プレス加工品は使用不可とする。
排水トラップ	M-14AP：樹脂製 トラップ接続径：40A ※給排水管やそれらの接続、及び接続に関わる穴あけ等の二次加工は設備工事とする。
共　通	※「日本家具保証協会」認定企業の生産製品、及び監理製品とする。 ※施工承認時に製作家具のカタログを提出し、監理者へ商品説明をおこなうこと。 ※附属品全てサンプルまたはカタログ提示し監督員確認とする。 ※製作家具本体は国内生産品とする。

ウッディシリーズ仕様

国産材の積極的な活用を通じて森林を活性化させ、国内のCO2などの温室効果ガスを削減に寄与することに主眼を置き、
各種有機溶剤や可塑剤等の有害物質についてもその残留、放散を極力抑制する為に以下の仕様とする。

桧集成材	桧間伐台形集成材（埼玉県産材） 自然系塗料仕上（オイルフィニッシュ）
化粧MDF（NEOボードプラス）（同等品）	JIS-F☆☆☆☆適合品 MDFは国産木材の使用比率70%以上とし、「間伐材マーク」、「木づかいサイクルマーク」取得品とする 「JIS A 5905」適合品の国内生産品とする。 表面材は防汚機能を有するメラミンコート（桧間伐集成材柄）
接着剤	厚生労働省のVOC指定13物質を含んでいないものを使用する。F☆☆☆☆適合品
塗料	厚生労働省のVOC指定13物質を含んでいないものを使用する。JIS-F☆☆☆☆適合品 ※JIS-F☆☆☆☆に適合していない「自然塗料」の使用は不可。
本体	主材：桧間伐台形集成材　自然系塗料仕上げ 背板、地板取外し部：化粧MDF（NEOボードプラス）t4mm
天板	桧間伐台形集成材　ウレタンクリア塗装
開戸（板戸）	枠組：桧間伐台形集成材　自然系塗料仕上げ 鏡板：桧間伐台形集成材　自然系塗料仕上げ t9mm ワンタッチ脱着式スライド丁番（キャッチ機能付）　105°開き
木製引違戸（板戸）	枠組：桧間伐台形集成材　自然系塗料仕上げ 鏡板：桧間伐台形集成材　自然系塗料仕上げ t9mm 四周建込み加工、樹脂製敷居スベリ貼
可動式棚板	桧間伐台形集成材　自然系塗料仕上げ 棚板底面にずれ止めのダボジャクリを施すこと。 棚受けダボ：φ9mmネジ込式（W1/4）　アルミ製ニッケルメッキ　P=60mm　3段
台輪	桧間伐台形集成材　自然系塗料仕上げ　t20mm ※床の不陸による家具台輪と床仕上げ面との隙間はシール処理（建築工事）とする。

可動棚板 詳細図（ECOボード仕様）

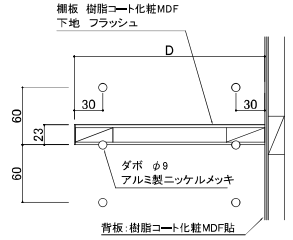

※W600以上の棚板は強度を考慮し、
パーティクルボードの使用は不可とする。
また、フラッシュ芯材にもパーティクルボードの使用は不可とする。

（ウッディシリーズ仕様）

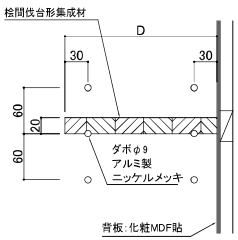

引出 詳細図（ECOボード仕様）

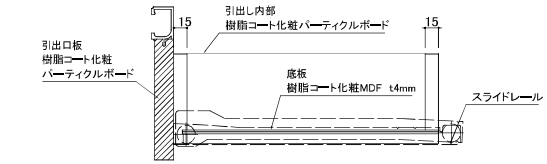

天板、中天 詳細図

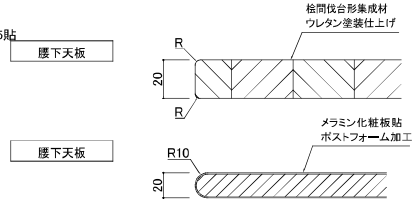

把手、引手 詳細図

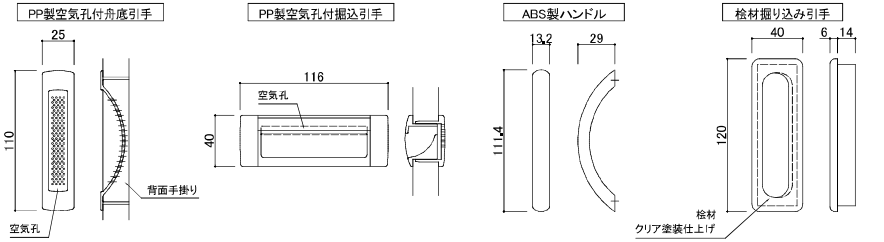

本体、棚板　木口仕上 詳細図

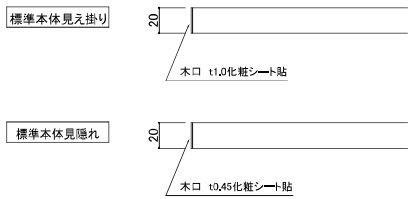

YF-1a　1階　各保育室　ロッカー（28人用）＋収納棚　　6ヶ所

階	室名	数量
1階	保育室1	1
1階	保育室2	1
1階	保育室3	1
1階	保育室4	1
1階	保育室5	1
1階	保育室6	1
	合　計	6ヶ所

品名	ロッカー、収納棚	参考品番	WYHR-W2,B,ZZ
仕様			
天板	桧間伐台形集成材(埼玉県産材) UC塗装		
本体主材	桧間伐台形集成材(埼玉県産材) 自然系塗料仕上げ		
背板	化粧MDF t4mm		
固定棚	桧間伐台形集成材(埼玉県産材) 自然系塗料仕上げ		
可動棚	桧間伐台形集成材(埼玉県産材) 自然系塗料仕上げ 棚ダボφ9(3段)		
台輪	桧間伐台形集成材(埼玉県産材) 自然系塗料仕上げ		
附属品			
フック	J型フック(M-62小 アンバー色)		56
ハンガーパイプ	ステンレス巻パイプφ25		14

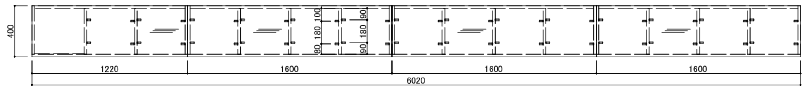

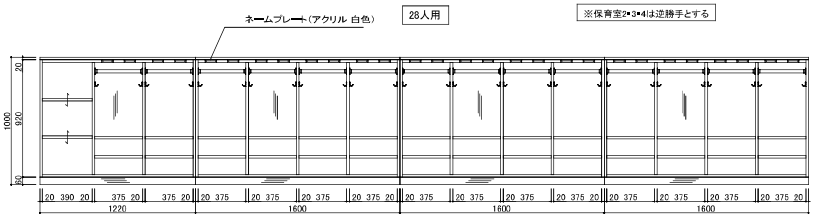

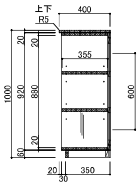

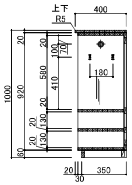

株式会社 桂設計 KATSURA SEKKEI INC. 一級建築士事務所29453号 中村恵二	工事名	深谷市幼稚園・こども館複合施設建設工事	令和6年　3月　日 計画　製作　調査　設
	図面名	家具詳細図-1	縮尺 A1：1/20 A3：1/40

業務番号 232041
図面番号 A-110

YF-1b 1階 各保育室 ロッカー(8人用) 6ヶ所

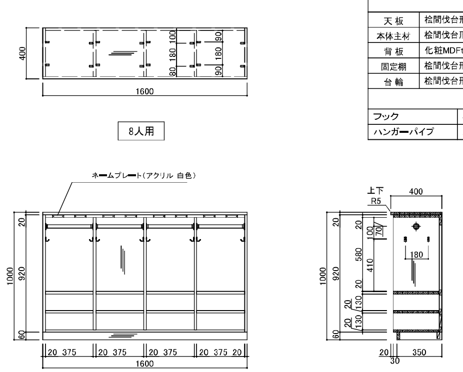

品名	ロッカー	参考品番	WYHR-W2.B.ZZ
	仕様		
天板	桧間伐台形集成材(埼玉県産材) UC塗装		
本体主材	桧間伐台形集成材(埼玉県産材) 自然系塗料仕上げ		
背板	化粧MDFt4mm		
固定棚	桧間伐台形集成材(埼玉県産材) 自然系塗料仕上げ		
台輪	桧間伐台形集成材(埼玉県産材) 自然系塗料仕上げ		
	附属品		
フック	J型フック(A-52小 アンバー色)		16
ハンガーパイプ	ステンレス巻パイプφ25		4

階	室名	数量
1階	保育室1	1
1階	保育室2	1
1階	保育室3	1
1階	保育室4	1
1階	保育室5	1
1階	保育室6	1
	合計	6ヶ所

YF-2a〜d 1階 各保育室 流し台 7ヶ所

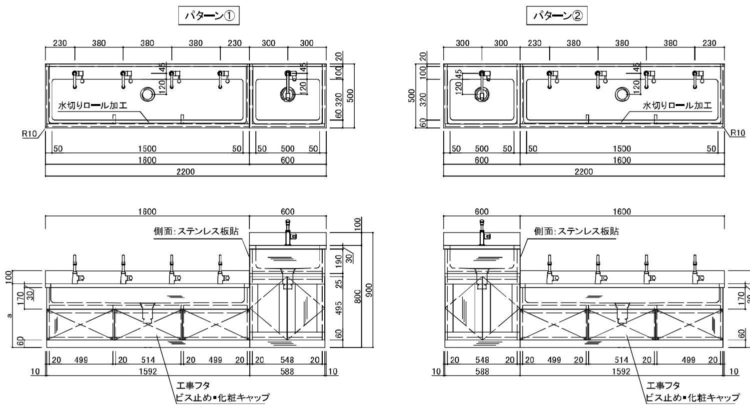

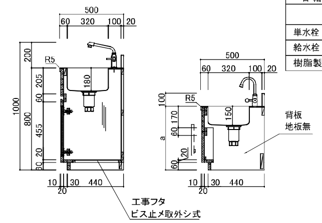

家具	階	室名	a寸法	パターン	数量
YF-2a	1階	保育室1	500	①	1
	1階	保育室2	500	②	1
YF-2b	1階	保育室3	550	①	1
	1階	保育室4	550	②	1
YF-2c	1階	保育室5	600	①	1
	1階	保育室6	600	②	1
YF-2d	1階	ランチルーム	550	①	1
				合計	7ヶ所

品名	手洗い流し台	参考品番	WYHN-S3.ZZ
	仕様		
天板	ステンレス SUS304 t1.0mm(R付) 表面仕上:#400 水切りロール加工、下地合板 t9mm		
シンク	ステンレス SUS304 t1.0mm 表面仕上:#400		
本体主材	桧間伐台形集成材(埼玉県産材) 自然系塗料仕上げ		
開戸	框組:桧間伐台形集成材(埼玉県産材) 自然系塗料仕上げ 鏡板:桧間伐台形集成材(埼玉県産材) 自然系塗料仕上げ スライド丁番(キャッチ付)、手掛かり面取加工、戸当りゴム		
工事蓋	桧間伐台形集成材(埼玉県産材) 自然系塗料仕上げ ビス固定 化粧キャップ付		
台輪	桧間伐台形集成材(埼玉県産材) 自然系塗料仕上げ		
	附属器具		
単水栓	NA-572DU		1
給水栓	TL106AQR (TOTO)		4
樹脂製排水トラップ	M-14AP		2

YF-3 1階 各保育室 吊戸棚+壁面収納棚 6ヶ所

階	室名	数量
1階	保育室1	1
1階	保育室2	1
1階	保育室3	1
1階	保育室4	1
1階	保育室5	1
1階	保育室6	1
	合計	6ヶ所

品名	吊戸棚	参考品番	WNCB-1H.ZZ
	仕様		
支輪	桧間伐台形集成材(埼玉県産材) 自然系塗料仕上げ		
本体主材	桧間伐台形集成材(埼玉県産材) 自然系塗料仕上げ		
背板	化粧MDFt4mm		
開戸	枠組:桧間伐台形集成材(埼玉県産材) 自然系塗料仕上げ 鏡板:桧間伐台形集成材(埼玉県産材) 自然系塗料仕上げ スライド丁番(キャッチ付)、戸当りゴム 感知式耐震ラッチ		
棚板	桧間伐台形集成材(埼玉県産材) 自然系塗料仕上げ 棚ダボφ9(3段)		

品名	壁面収納棚	参考品番	NCB-1H.ZZ (参考)
	仕様		
本体主材	桧間伐台形集成材(埼玉県産材) 自然系塗料仕上げ		
背板	化粧MDFt4mm		
開戸	枠組:桧間伐台形集成材(埼玉県産材) 自然系塗料仕上げ 鏡板:桧間伐台形集成材(埼玉県産材) 自然系塗料仕上げ スライド丁番(キャッチ付)、桧堀込引手、戸当りゴム シリンダー錠、ラッチ付		
棚板	桧間伐台形集成材(埼玉県産材) 自然系塗料仕上げ 棚ダボφ9(3段)		
台輪	桧間伐台形集成材(埼玉県産材) 自然系塗料仕上げ		

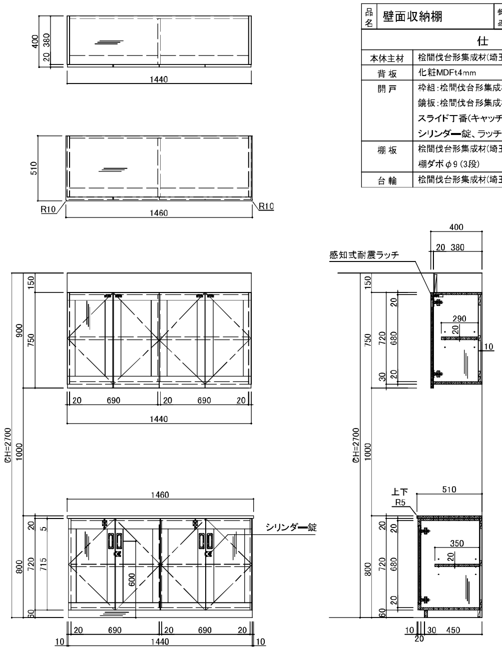

YF-4 1階 各保育室 掃除用具入れ 6ヶ所

階	室名	吊元	数量
1階	保育室1	左	1
1階	保育室2	右	1
1階	保育室3	左	1
1階	保育室4	右	1
1階	保育室5	左	1
1階	保育室6	右	1
		合計	6ヶ所

品名	掃除用具入れ	参考品番	WNB-3.D
	仕様		
本体主材	桧間伐台形集成材(埼玉県産材) 自然系塗料仕上げ		
背板	化粧MDFt4mm		
開戸	框組:桧間伐台形集成材(埼玉県産材) 自然系塗料仕上げ 鏡板:桧間伐台形集成材(埼玉県産材) 自然系塗料仕上げ スライド丁番、桧堀込引手、戸当りゴム マグネットキャッチ		
固定棚	桧間伐台形集成材(埼玉県産材) 自然系塗料仕上げ		
台輪	桧間伐台形集成材(埼玉県産材) 自然系塗料仕上げ		
	附属品		
ハンガーパイプ	ステンレス巻パイプφ25(Sカン9ヶ付)		1
フック	玉付回転フック(TK-30)		3
雑巾掛け(戸裏)	ステンレス巻パイプφ9.5(L370)		2
水受皿	ステンレス水受皿(373×373×23)		1

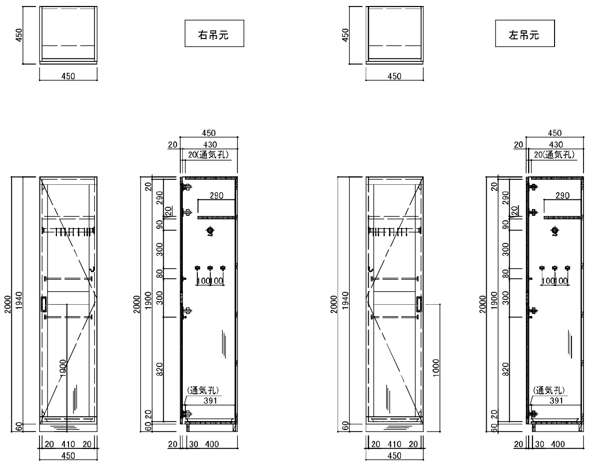

YF-5 1階 各保育室 吊戸棚 6ヶ所

階	室名	数量
1階	保育室1	1
1階	保育室2	1
1階	保育室3	1
1階	保育室4	1
1階	保育室5	1
1階	保育室6	1
	合計	6ヶ所

品名	吊戸棚	参考品番	WNCB-1H.ZZ
	仕様		
支輪	桧間伐台形集成材(埼玉県産材) 自然系塗料仕上げ		
本体主材	桧間伐台形集成材(埼玉県産材) 自然系塗料仕上げ		
背板	化粧MDFt4mm		
開戸	枠組:桧間伐台形集成材(埼玉県産材) 自然系塗料仕上げ 鏡板:桧間伐台形集成材(埼玉県産材) 自然系塗料仕上げ スライド丁番(キャッチ付)、戸当りゴム 感知式耐震ラッチ		
棚板	桧間伐台形集成材(埼玉県産材) 自然系塗料仕上げ 棚ダボφ9(3段)		

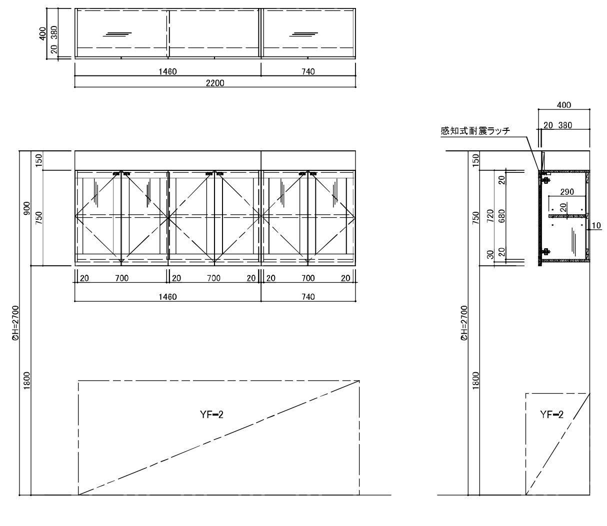

株式会社 桂設計 KATSURA SEKKEI INC.

工事名 深谷市幼稚園・こども館複合施設建設工事

図面名 家具詳細図-2

縮尺 A1:1/20 A3:1/40

令和6年 3月 日

業務番号 232041

図面番号 A-111

YF-6　1階 各幼児用トイレ 吊戸棚　3ヶ所

階	室名	数量
1階	幼児用トイレ1	1
1階	幼児用トイレ2	1
1階	幼児用トイレ3	1
	合計	3ヶ所

品名	吊戸棚	参考品番	NCB-1H,ZZ
仕様			
支輪	ポリ合板貼		
本体主材	樹脂コート化粧MDFフラッシュ 木口：樹脂シートt1.0mm貼		
背板	樹脂コート化粧MDF貼		
開戸	樹脂コート化粧パーティクルボード 木口：シート貼 スライド丁番(キャッチ付)、感知式耐震ラッチ		
棚板	樹脂コート化粧MDFフラッシュ 木口：シート貼 棚ダボφ9 (3段)		

色番表	
本体	白系

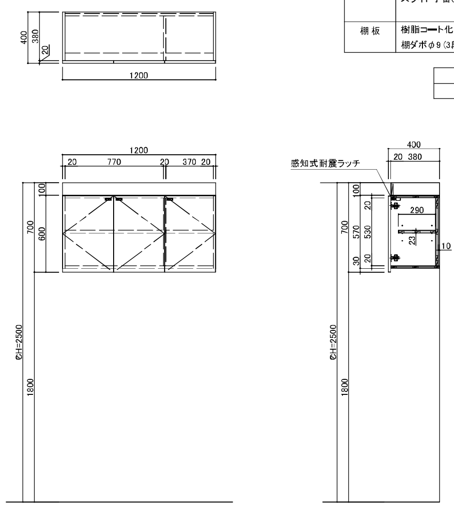

YF-7　1階 各幼児用トイレ 収納戸棚　3ヶ所

階	室名	数量
1階	幼児用トイレ1	1
1階	幼児用トイレ2	1
1階	幼児用トイレ3	1
	合計	3ヶ所

品名	収納戸棚	参考品番	TCB-11,ZZ
仕様			
本体主材	樹脂コート化粧パーティクルボード 木口:樹脂シートt1.0mm貼		
背板	樹脂コート化粧MDF貼		
開戸	樹脂コート化粧パーティクルボード 木口:シート貼 スライド丁番(キャッチ付)、PP製空気孔付掘込引手		
棚板	樹脂コート化粧MDFフラッシュ 木口:シート貼 棚ダボφ9 (3段)		
台輪	ポリ合板貼		

色番表	
本体	白系

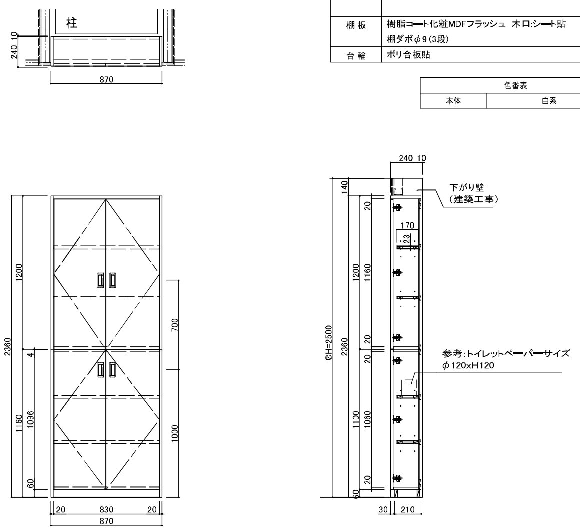

YF-8　1階 職員室 個人用収納戸棚、掃除用具入れ　1ヶ所

品名	個人用収納戸棚	参考品番	NCB-1H/CRR-W6,ZZ
仕様			
本体主材	樹脂コート化粧パーティクルボード 木口:樹脂シートt1.0mm貼		
背板	樹脂コート化粧MDF貼		
開戸(上段)	樹脂コート化粧パーティクルボード 木口:シート貼 スライド丁番(キャッチ付)、ABS樹脂製ハンドル(白) 感知式耐震ラッチ、シリンダー錠、ラッチ付		
開戸(下段)	樹脂コート化粧パーティクルボード 木口:シート貼 スライド丁番(キャッチ付)、ABS樹脂製ハンドル(白) 樹脂製名札差(61x33)、シリンダー錠、ラッチ付		
棚板	樹脂コート化粧MDFフラッシュ 木口 見隠れ:シート貼 棚ダボφ9 (3段)		
台輪	ポリ合板貼		

品名	掃除用具入れ	参考品番	NNB-3,D,ZZ
仕様			
本体主材	樹脂コート化粧パーティクルボード 木口：樹脂シートt1.0mm貼		
開戸	樹脂コート化粧パーティクルボード 木口:シート貼 スライド丁番、ABS樹脂製ハンドル(白) マグネットキャッチ		
棚板	樹脂コート化粧パーティクルボード		
台輪	ポリ合板貼		

附属品		
ハンガーパイプ	ステンレス巻パイプφ25(Sカン9ヶ付)	1
フック	玉付回転フック(TK-30)	3
雑巾掛け(戸裏)	ステンレス巻パイプφ9.5(L350)	2
水受皿	ステンレス水受皿(373×373×23)	1

色番表	
本体	白系

AED収納考慮

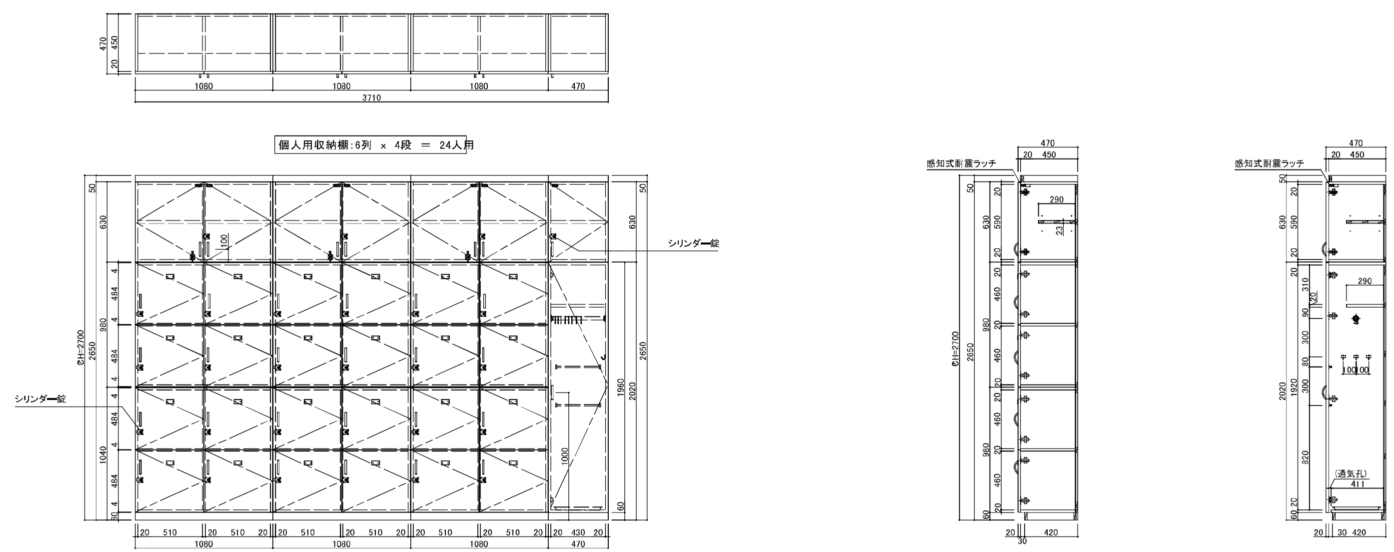

工事名	深谷市幼稚園・こども館複合施設建設工事	令和6年 3月 日	業務番号 232041
図面名	家具詳細図-3	縮尺 A1:1/20 A3:1/40	図面番号 A-112

株式会社 桂設計 KATSURA SEKKEI INC.
一級建築士登録第294153号 寺嶋康二

YF-9 1階 職員室 フリーテーブル 1ヶ所

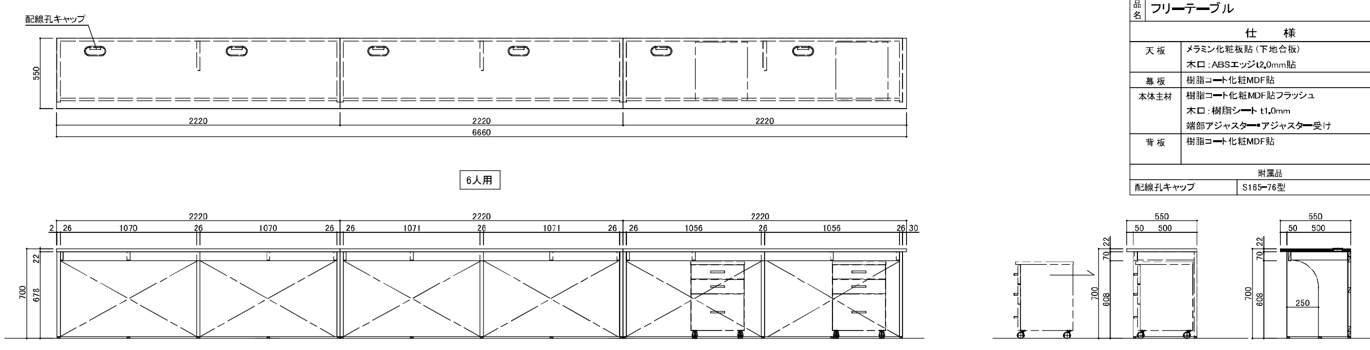

品名	フリーテーブル	
	仕様	
天板	メラミン化粧板貼（下地合板） 木口：ABSエッジt2.0mm貼	
幕板	樹脂コート化粧MDF貼	
本体主材	樹脂コート化粧MDF貼フラッシュ 木口：樹脂シート t1.0mm 端部アジャスター・アジャスター受け	
背板	樹脂コート化粧MDF貼	
	附属品	
配線孔キャップ	S165-76型	6

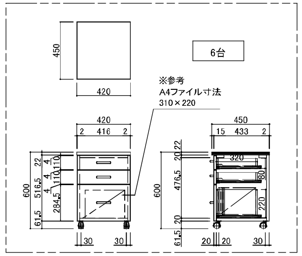

品名	引出しユニットワゴン	参考品番 CWM-3
	仕様	
天板	メラミン化粧板貼（下地合板） 木口：ABSエッジt2.0mm貼	
本体主材	樹脂コート化粧パーティクルボード 木口：樹脂シートt1.0mm貼	
背板	樹脂コート化粧パーティクルボード	
引出	口板：樹脂コート化粧パーティクルボード 木口：シート貼 内部：樹脂コート化粧パーティクルボード 底板：樹脂コート化粧MDFt4mm スライドレール、ABS樹脂製ハンドル(白)	
キャスター	双輪キャスター：ストッパー付 x2 ：ストッパー無 x2	

色番表	
天板	白系
本体	白系

YF-10 1階 職員室 窓下収納戸棚 1ヶ所

色番表	
天板	白系
本体	白系

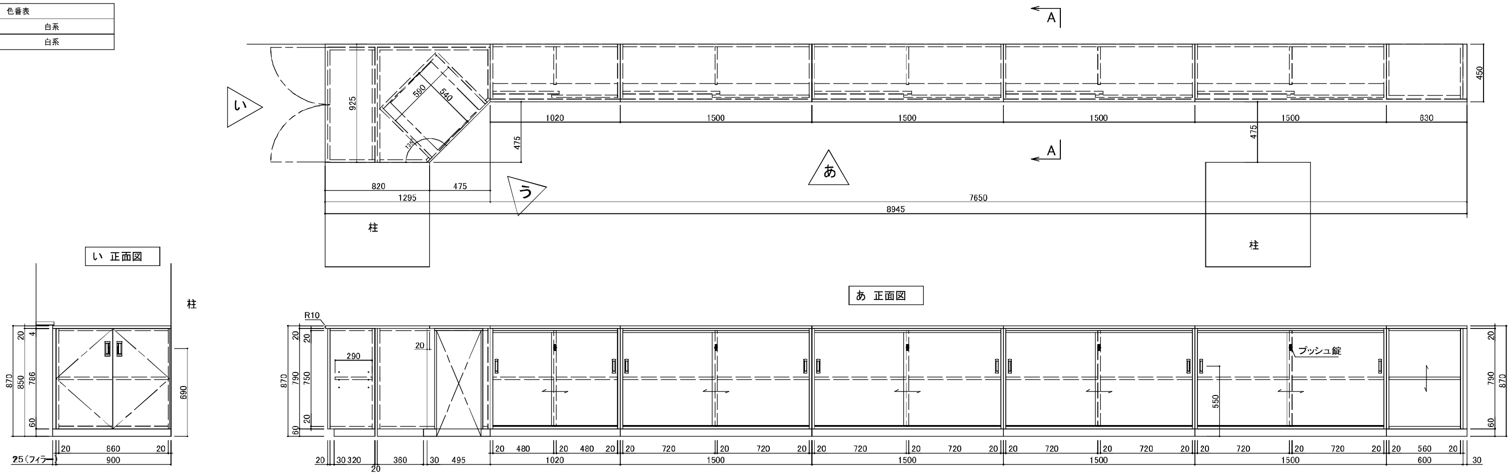

品名	窓下収納戸棚	参考品番 HCB-1H.ZZ
	仕様	
天板	メラミン化粧板貼 ポストフォーム加工	
本体主材	樹脂コート化粧パーティクルボード 木口：樹脂シートt1.0mm貼	
背板	樹脂コート化粧MDF貼	
引違戸	樹脂コート化粧パーティクルボード 木口：シート貼 樹脂成型レール、調整式戸車、樹脂製空気孔付舟底引手 引き残しストッパー、プッシュ錠	
開戸	樹脂コート化粧パーティクルボード 木口：シート貼 スライド丁番（キャッチ付）、PP製空気孔付掘込引手	
棚板	樹脂コート化粧MDFフラッシュ 木口：シート貼 棚ダボφ9（3段）	
台輪	ポリ合板貼	

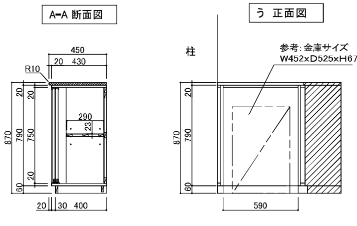

YF-11 1階 職員室 下足入れ 1ヶ所

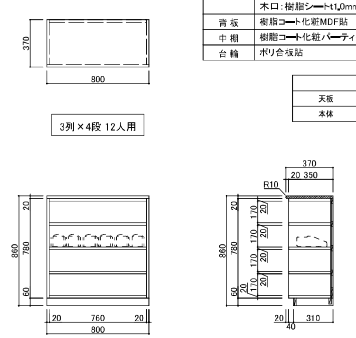

品名	下足入れ	参考品番 GSS-O2.ZZ
	仕様	
天板	メラミン化粧板貼 ポストフォーム加工	
本体主材	樹脂コート化粧パーティクルボード 木口：樹脂シートt1.0mm貼	
背板	樹脂コート化粧MDF貼	
中棚	樹脂コート化粧パーティクルボード 木口：シート貼	
台輪	ポリ合板貼	

色番表	
天板	白系
本体	白系

YF-12 1階 職員室・幼稚園玄関 受付カウンター 1ヶ所

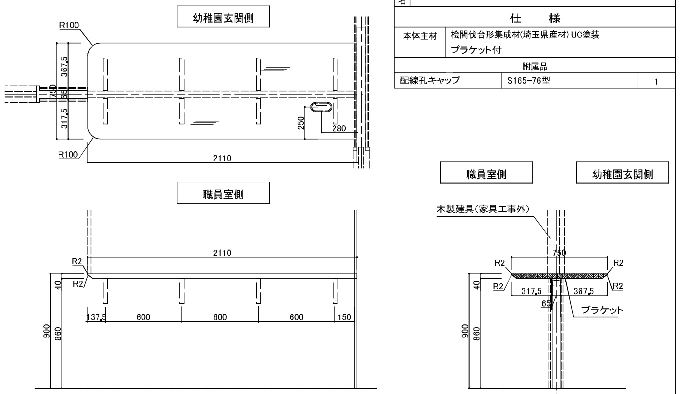

品名	受付カウンター	
	仕様	
本体主材	桧間伐合形集成材(埼玉県産材) UC塗装 ブラケット付	
	附属品	
配線孔キャップ	S165-76型	1

YF-13 1階 幼稚園玄関 下足入れ 1ヶ所

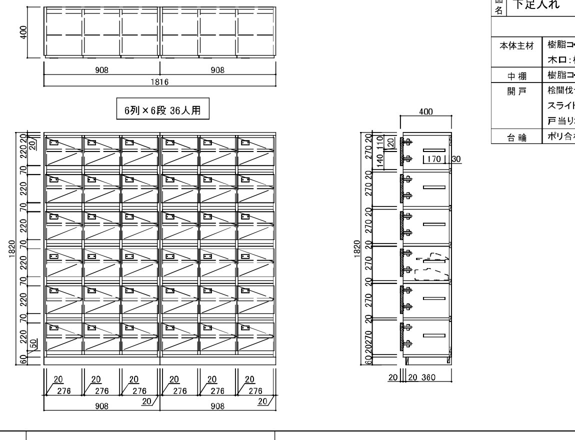

品名	下足入れ	参考品番 GST-SD1.ZZ
	仕様	
本体主材	樹脂コート化粧パーティクルボード 木口：樹脂シートt1.0mm貼	
中棚	樹脂コート化粧パーティクルボード 木口：シート貼	
開戸	桧間伐台形集成材(埼玉県産材) 自然系塗料仕上げ スライド丁番(キャッチ付1/無しL1) 戸当りゴム、樹脂製名札差(61×33)	
台輪	ポリ合板貼	

色番表	
本体	白系

株式会社 桂設計 KATSURA SEKKEI INC.
一級建築士事務所294153号 寺嶋直二

工事名	深谷市幼稚園・こども館複合施設建設工事	令和6年 3月 日	業務番号 232041
図面名	家具詳細図-4	縮尺 A1：1/20 A3：1/40	図面番号 A-113

YF-14 1階 幼稚園北玄関 下足入れ　1ヶ所

品名	下足入れ	参考品番	GSS-O2.ZZ
	仕様		
本体主材	樹脂コート化粧パーティクルボード 木口：樹脂シートt1.0mm貼		
背板	樹脂コート化粧MDF貼		
中棚	樹脂コート化粧パーティクルボード 木口：シート貼		
台輪	ポリ合板貼		

色番表	
本体	白系

9列×4段 36人用

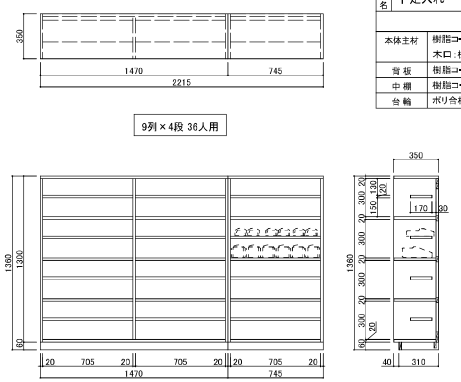

YF-15 1階 多目的スペース 片面傾斜3段書架　1ヶ所

品名	片面傾斜3段書架	参考品番	WBP-230S.ZZ
	仕様		
天板	桧間伐台形集成材(埼玉県産材) UC塗装		
本体主材	桧間伐台形集成材(埼玉県産材) 自然系塗料仕上げ		
背板	化粧MDFt4mm		
棚板	桧間伐台形集成材(埼玉県産材) 自然系塗料仕上げ ステンレス面付棚柱、ステンレス棚受(可動ピッチ20mm)		
台輪	桧間伐台形集成材(埼玉県産材) 自然系塗料仕上げ		
	附属品		
アルミ品名差	アルミレール、名札：PET樹脂t0.8(6ヶ付)		

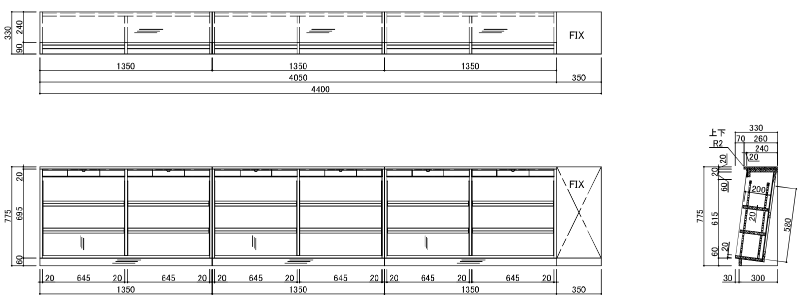

YF-16 1階 多目的スペース 片面傾斜4段書架　1ヶ所

品名	片面傾斜4段書架	参考品番	WBP-240S.ZZ
	仕様		
本体主材	桧間伐台形集成材(埼玉県産材) 自然系塗料仕上げ		
背板	化粧MDFt4mm		
棚板	桧間伐台形集成材(埼玉県産材) 自然系塗料仕上げ ステンレス面付棚柱、ステンレス棚受(可動ピッチ20mm)		
台輪	桧間伐台形集成材(埼玉県産材) 自然系塗料仕上げ		
	附属品		
アルミ品名差	アルミレール、名札：PET樹脂t0.8(2ヶ付)		

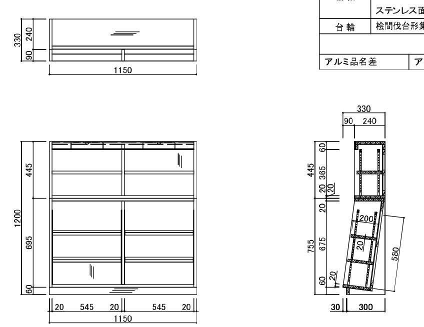

YF-17 1階 多目的スペース 書架(可動式)＋ベンチ　2台

品名	書架(可動式)	参考品番	WM-102.ZZ
	仕様		
本体主材	桧間伐台形集成材(埼玉県産材) 自然系塗料仕上げ		
固定棚	桧間伐台形集成材(埼玉県産材) 自然系塗料仕上げ 化粧MDFフラッシュ		
キャスター	双輪キャスター：φ53(ストッパー付) x3(前側) ：φ53(ストッパー無) x3		

品名	ベンチ
	仕様
座面	桧間伐台形集成材(埼玉県産材) UC塗装
本体	桧間伐台形集成材(埼玉県産材) 自然系塗料仕上げ 端部アジャスター・アジャスター受け

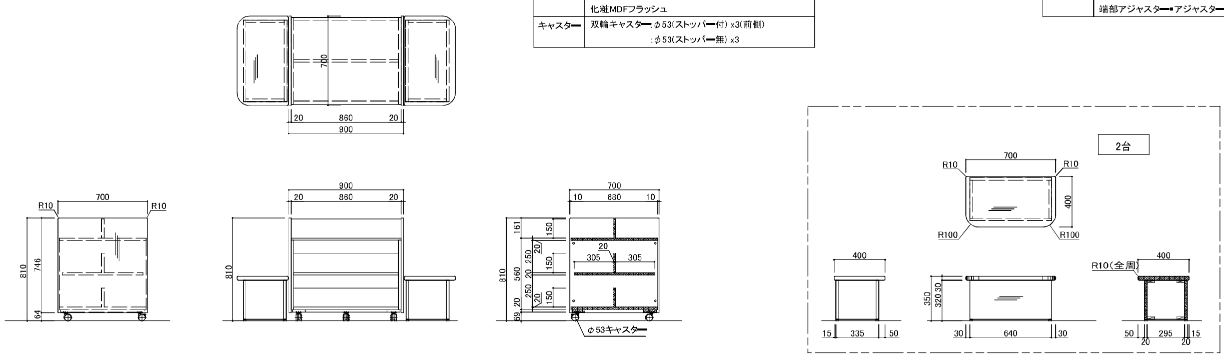

YF-18 1階 多目的スペース 書架(可動式)　2台

品名	書架(可動式)	参考品番	WCRR-W11C.ZZ
	仕様		
天板	桧間伐台形集成材(埼玉県産材) UC塗装		
本体主材	桧間伐台形集成材(埼玉県産材) 自然系塗料仕上げ		
棚板	桧間伐台形集成材(埼玉県産材) 自然系塗料仕上げ ステンレス面付棚柱、ステンレス棚受(可動ピッチ20mm)		
キャスター	双輪キャスター：φ53(ストッパー付) x2(前側) ：φ53(ストッパー無) x2		

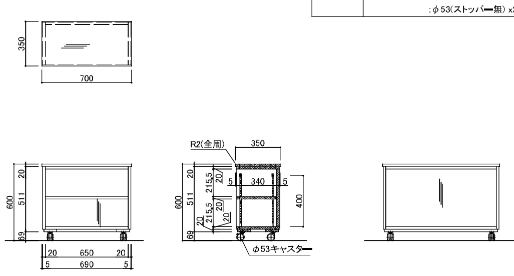

YF-19 1階 ランチルーム 窓下収納戸棚　1ヶ所

品名	壁面作業台	参考品番	WWB-1K.A.H
	仕様		
天板	桧間伐台形集成材(埼玉県産材) UC塗装		
本体主材	桧間伐台形集成材(埼玉県産材) 自然系塗料仕上げ		
背板	化粧MDFt4mm		
開戸	框組：桧間伐台形集成材(埼玉県産材) 自然系塗料仕上げ 鏡板：桧間伐台形集成材(埼玉県産材) 自然系塗料仕上げ スライド丁番(キャッチ付)、手掛かり面取加工、戸当りゴム シリンダー錠、ラッチ付		
棚板	桧間伐台形集成材(埼玉県産材) 自然系塗料仕上げ 棚ダボφ9(3段)		
台輪	桧間伐台形集成材(埼玉県産材) 自然系塗料仕上げ		

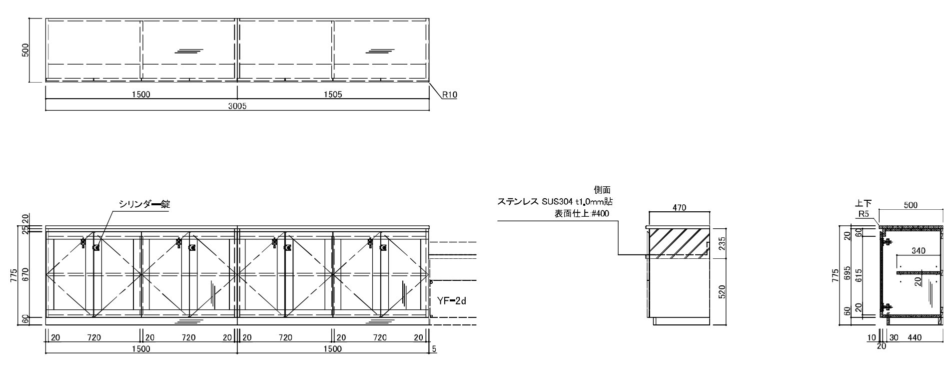

株式会社 桂設計 KATSURA SEKKEI INC. 一級建築士登録第294153号 寺嶋憲二	工事名	深谷市幼稚園・こども館複合施設建設工事	令和6年 3月 日 計画 製作 調査 調査
	図面名	家具詳細図-5	縮尺 A1：1/20 A3：1/40
	業務番号	232041	図面番号 A-114

YF-20　1階　ランチルーム　掃除用具入れ　1ヶ所

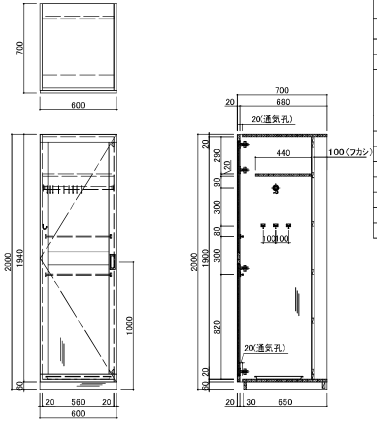

品名	掃除用具入れ	参考品番	WNB-3
	仕　様		
本体主材	桧間伐台形集成材埼玉県産材) 自然系塗料仕上げ		
背板	化粧MDFt4mm		
開戸	框組:桧間伐台形集成材(埼玉県産材) 自然系塗料仕上げ 鏡板:桧間伐台形集成材(埼玉県産材) 自然系塗料仕上げ スライド丁番、桧堀込引手、戸当りゴム マグネットキャッチ		
固定棚	桧間伐台形集成材(埼玉県産材) 自然系塗料仕上げ		
台輪	桧間伐台形集成材(埼玉県産材) 自然系塗料仕上げ		

附属品		
ハンガーパイプ	ステンレス巻パイプφ25(Sカン9ヶ付)	1
フック	玉付回転フック(TK-30)	3
雑巾掛け(戸裏)	ステンレス巻パイプφ9.5(L520)	2
水受皿	ステンレス水受皿(513×378×23)	1

YF-21　1階　調理玄関　下足入れ　1ヶ所

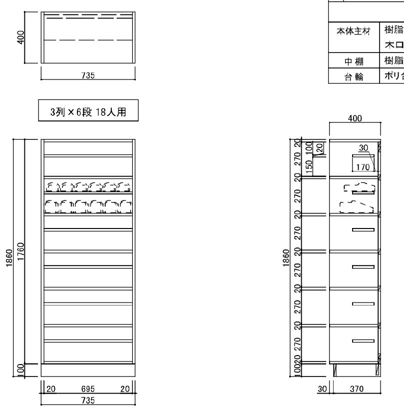

3列×6段 18人用

品名	下足入れ	参考品番	GSS-01.ZZ
	仕　様		
本体主材	樹脂コート化粧パーティクルボード 木口:樹脂シートt1.0mm貼		
中棚	樹脂コート化粧パーティクルボード 木口:シート貼		
台輪	ポリ合板貼		

色番表	
本体	白系

YF-22　1階　調理廊下　下足入れ　1ヶ所

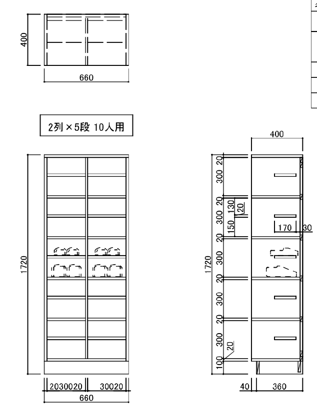

2列×5段 10人用

品名	下足入れ	参考品番	GSS-02.ZZ
	仕　様		
本体主材	樹脂コート化粧パーティクルボード 木口:樹脂シートt1.0mm貼		
背板	樹脂コート化粧MDF貼		
中棚	樹脂コート化粧パーティクルボード 木口:シート貼		
台輪	ポリ合板貼		

色番表	
本体	白系

YF-23　1階　調理休憩室　収納戸棚　1ヶ所

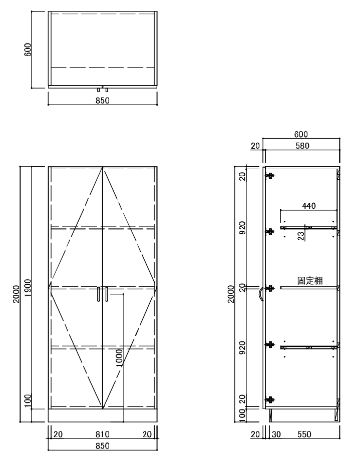

品名	収納戸棚	参考品番	TCB-15
	仕　様		
本体主材	樹脂コート化粧パーティクルボード 木口:樹脂シートt1.0mm貼		
背板	樹脂コート化粧MDF貼		
開戸	樹脂コート化粧パーティクルボード　木口:シート貼 スライド丁番(キャッチ付)、ABS樹脂製ハンドル(白)		
棚板	樹脂コート化粧MDFフラッシュ 木口:シート貼 棚ダボφ9(3段)		
固定棚	樹脂コート化粧パーティクルボード 木口:シート貼		
台輪	ポリ合板貼		

色番表	
本体	白系

YF-24　1階　会議室兼応接室　収納戸棚　1ヶ所

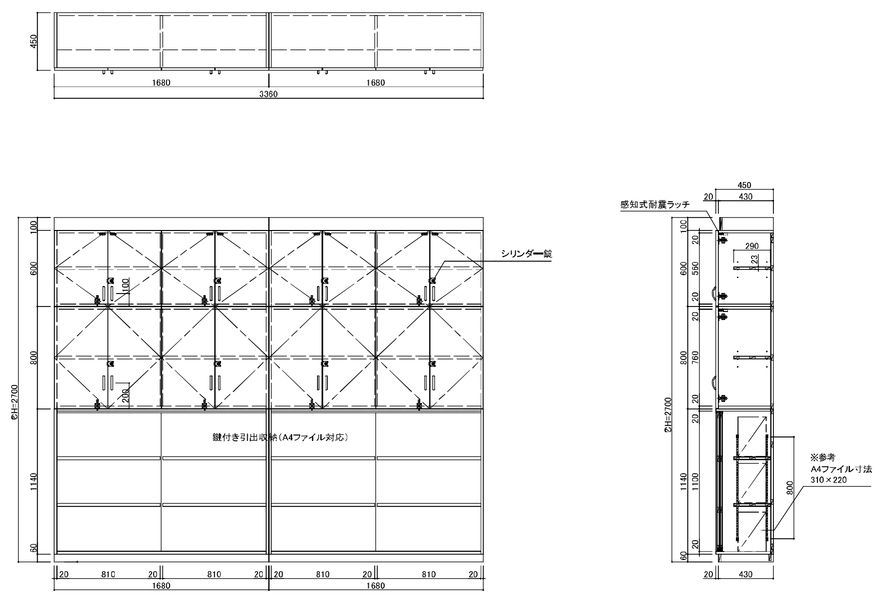

品名	収納戸棚	参考品番	NCB-1H+TCB-15
	仕　様		
支輪	ポリ合板貼		
本体主材	樹脂コート化粧パーティクルボード 木口:樹脂シートt1.0mm貼		
背板	樹脂コート化粧MDF貼		
開戸 (上段)	樹脂コート化粧パーティクルボード 木口:シート貼 スライド丁番(キャッチ付)、ABS樹脂製ハンドル(白) 感知式耐震ラッチ、シリンダー錠、ラッチ付		
開戸 (中段段)	樹脂コート化粧パーティクルボード　木口:シート貼 スライド丁番(キャッチ付)、ABS樹脂製ハンドル(白) シリンダー錠、ラッチ付		
棚板	樹脂コート化粧MDFフラッシュ 木口:シート貼 棚ダボφ9(3段)		
引違戸	樹脂コート化粧MDFフラッシュ 木口:シート貼 樹脂成型レール、調整式戸車、樹脂製空気孔付舟底引手 プッシュ錠		
棚板	樹脂コート化粧MDFフラッシュ 木口:シート貼 ステンレス面付棚柱、ステンレス棚受(可動ピッチ20mm)		
台輪	ポリ合板貼		

色番表	
本体	白系/木目柄

YF-25,26　1階　各幼稚園更衣休憩室　タタミベッド　2ヶ所

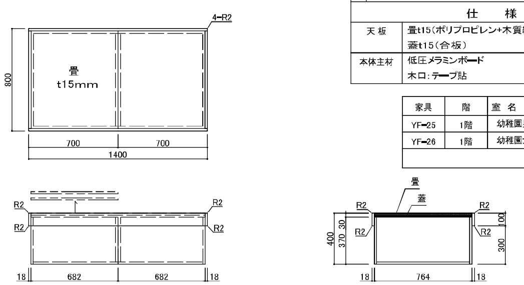

品名	タタミベッド	
	仕　様	
天板	畳t15(ポリプロピレン+木質繊維床) 蓋t15(合板)	
本体主材	低圧メラミンボード 木口:テープ貼	

家具	階	室名	数量
YF-25	1階	幼稚園男子更衣休憩室	1
YF-26	1階	幼稚園女子更衣休憩室	1
		合　計	2ヶ所

株式会社 桂設計 KATSURA SEKKEI INC. 一級建築士事務所294153号	工事名	深谷市幼稚園・こども館複合施設建設工事	令和6年 3月 日 / 計画 製作 調査 調査
	図面名	家具詳細図-6	縮尺 A1:1/20 A3:1/40
業務番号 232041	図面番号 A-115		

YF-27 1階 保健室 収納式ベッド 1ヶ所

品名	折りたたみベッド収納	参考品番	NHS-1.ZZ
仕様			
本体主材	上段:樹脂コート化粧パーティクルボード 下段:樹脂コート化粧MDFフラッシュ 木口:樹脂シートt1.0mm貼		
背板	樹脂コート化粧MDF貼		
開戸	樹脂コート化粧パーティクルボード 木口:シート貼 スライド丁番(キャッチ付)、ABS樹脂製ハンドル(白)		
附属品			
ベッド	折畳みベッド 外寸法:W1800×D750×H400 折畳み寸法:W750×D230×H1100		1

色番表	
本体	白系

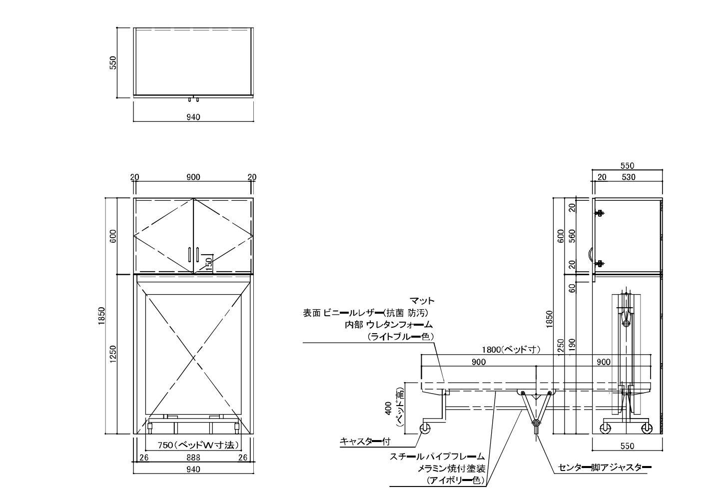

YF-28 1階 テラス 下足入れ 1ヶ所

品名	下足入れ	参考品番	WYHSB-W2.A
仕様			
天板	桧間伐台形集成材(埼玉県産材) UC塗装		
本体主材	桧間伐台形集成材(埼玉県産材) UC塗装		
背板	化粧MDFt4mm		
中棚	桧間伐台形集成材(埼玉県産材) UC塗装		
台輪	桧間伐台形集成材(埼玉県産材) UC塗装		
サイドパネル	桧間伐台形集成材(埼玉県産材) UC塗装		

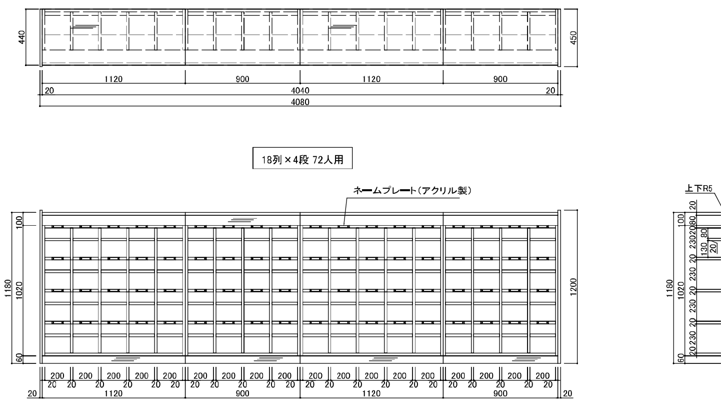

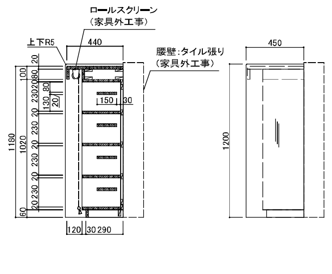

YF-29 1階 教材室1~3 木製棚 3ヶ所

階	室名	数量
1階	教材室1	1
1階	教材室2	1
1階	教材室3	1
	合計	3ヶ所

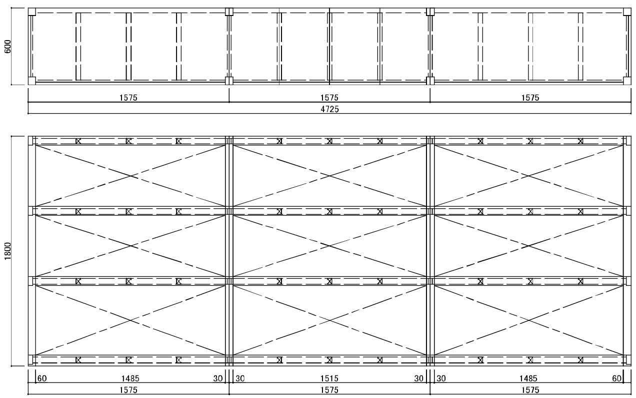

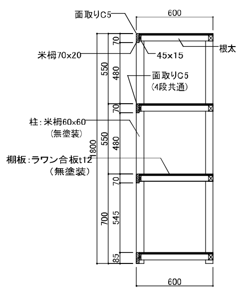

YF-30 1階 遊戯室倉庫 木製棚 1ヶ所

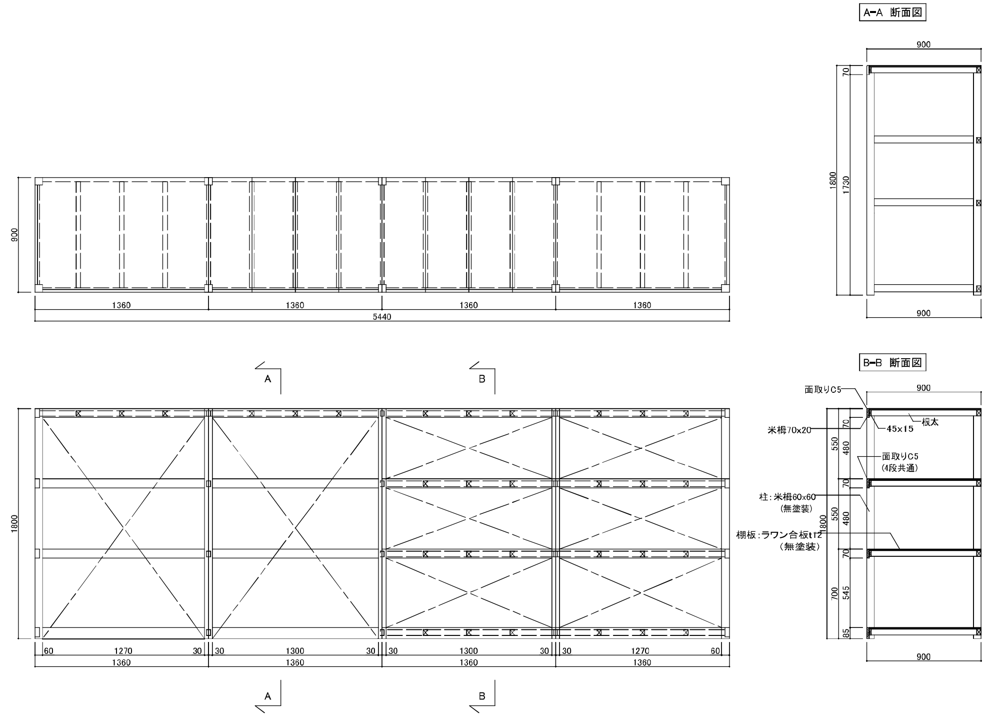

YF-31 1階 幼稚園倉庫2 木製棚 1ヶ所

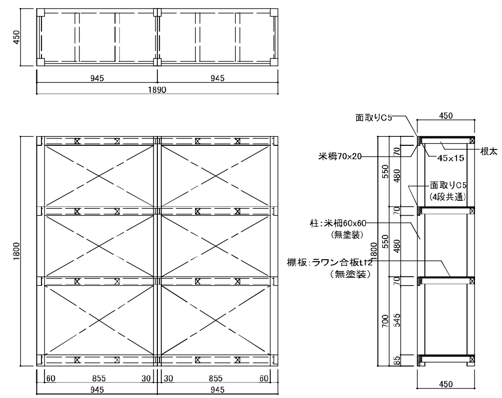

YF-32 1階 幼稚園倉庫2 木製棚 1ヶ所

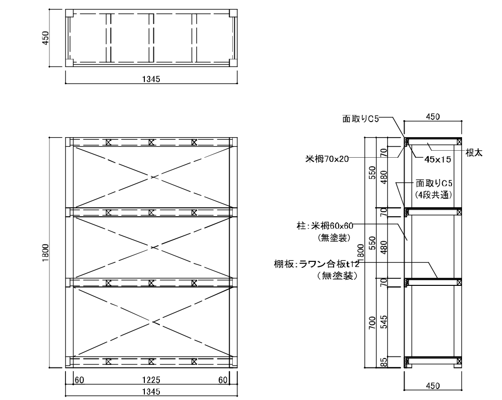

株式会社 桂設計
KATSURA SEKKEI INC.
一級建築士登録第294153号 寺嶋憲二

工事名	深谷市幼稚園・こども館複合施設建設工事	令和6年 3月 日	業務番号 232041
図面名	家具詳細図-7	縮尺 A1:1/20 A3:1/40	図面番号 A-116

YF-33　1階 食品庫・調理室 パススルー収納　1ヶ所

色番表	
本体	白系

品名	パススルーカウンター
	仕　様
支輪	ポリ合板貼
本体主材	樹脂コート化粧パーティクルボード 木口：樹脂シートt1.0mm貼 一部：メラミン化粧板貼
背板	樹脂コート化粧MDF貼
開戸（上段）	樹脂コート化粧パーティクルボード 木口：シート貼、感知式耐震ラッチ スライド丁番(キャッチ付)、樹脂製空気孔付堀込引手
ガラス戸	ガラス：透明強化ガラスt6mm ステンレス面打レール(上)、ステンレス山型レール(下) ステンレスハカマ、ハカマ用ベアリング ステンレス破損止め兼用引手
開戸（下段）	樹脂コート化粧パーティクルボード 木口：シート貼 スライド丁番(キャッチ付)、樹脂製空気孔付堀込引手
棚板	樹脂コート化粧MDFフラッシュ 木口：シート貼 棚ダボφ9 (3段)
台輪	ポリ合板貼

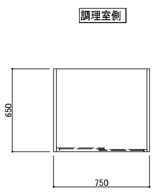

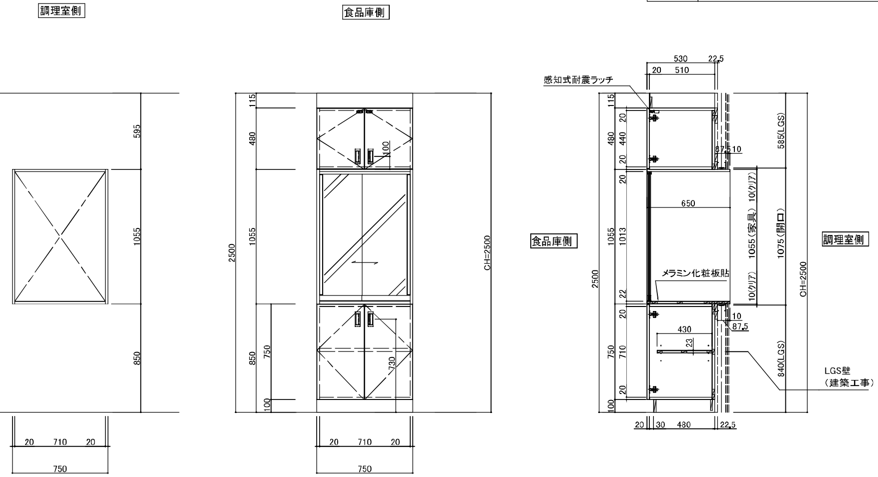

YF-34　1階 廊下 下足入れ、収納戸棚　1ヶ所

品名	収納戸棚・下足入れ	参考品番	GSS-O1.ZZ
	仕　様		
支輪	ポリ合板貼		
本体主材	樹脂コート化粧パーティクルボード 木口：樹脂シートt1.0mm貼		
背板	樹脂コート化粧MDF貼		
開戸（上段）	樹脂コート化粧パーティクルボード 木口：シート貼 スライド丁番(キャッチ付)、ABS樹脂製ハンドル(白) 感知式耐震ラッチ、シリンダー錠、ラッチ付		
棚板	樹脂コート化粧MDFフラッシュ 木口：樹脂シートt1.0mm貼 棚ダボφ9 (3段)		
中棚	樹脂コート化粧パーティクルボード 木口：シート貼		
開戸（下段）	アクリルt=5mm(ブラウンスモーク色) ガラス丁番(キャッチ付)		
台輪	ポリ合板貼		

色番表	
本体	白系

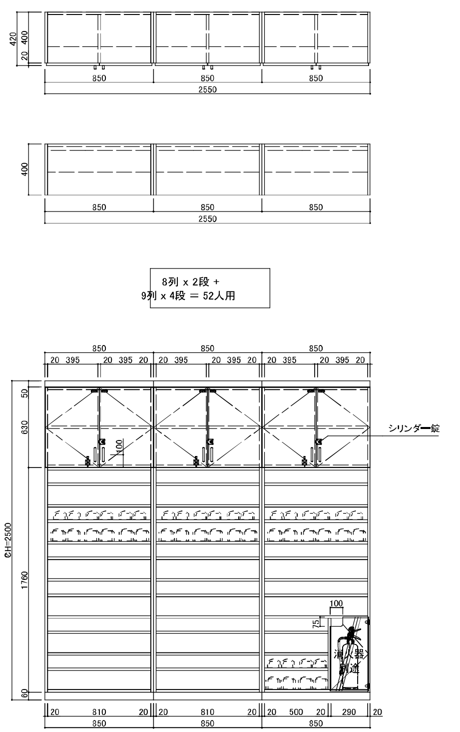

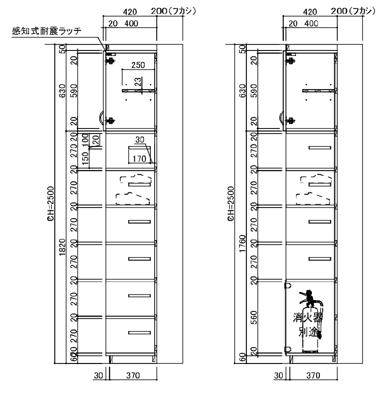

YF-K1　1階 職員室 ミニキッチン　1ヶ所

品名	ミニキッチン			
	品名	品番	数	備考
1	ミニキッチン扉タイプ120cm	DMK12LEWB1F200L	1	一般地・2ハンドル水栓・電気OOV
2	ミニキッチン下台・120cm		1	扉タイプ(加熱機器有)・2穴
3	ミニキッチン上台・120cm		1	換気扇開口有 225□
4	1ッ口IHヒーター	HIHCB110W	1	100V
5	コンセントジョイントボックス	DMKJBE100V	1	100V加熱機器用
6	ステンレスシンク	ステンレスシンク	1	電気配線用
7	2ハンドル混合水栓	SF132(145)RUJG	1	

※ 一次側電源との接続及び給排水の接続工事は別途となります。
※ 建築工事との取合工事（幕板、袖板、コーキング等）は別途となります。

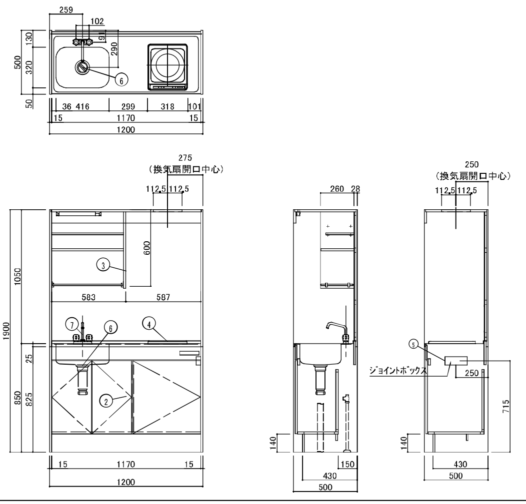

YF-甲1～13　1階 各室 ライニング甲板　22ヶ所

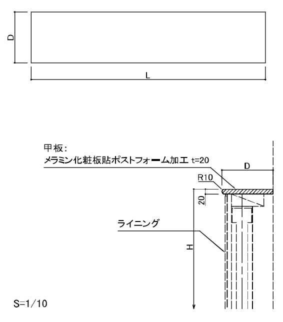

番号	階	部屋名	D寸法	L寸法	数量
YF-甲1	1	幼児用トイレ1	160	5,830	1
		幼児用トイレ2			1
		幼児用トイレ3			1
YF-甲2		幼児用トイレ1(大人用)	155	1,240	1
		幼児用トイレ2(大人用)			1
		幼児用トイレ3(大人用)			1
YF-甲3		幼児用トイレ1	160	920	1
YF-甲4		バリアフリートイレ	160	1,860	1
YF-甲5		男子トイレ1	430	1,095	1
YF-甲6		男子トイレ1	430	1,050	1
		女子トイレ1			1
YF-甲7		女子トイレ1	430	1,085	1
YF-甲8		調理室トイレ前室	130	790	1
YF-甲9		調理室	130	650	2
		配膳室			1
		検収室			1
		前室			1
		下処理室			1
YF-甲10		洗浄室	555	650	1
		アレルギー調理室			1
YF-甲13		保健室	160	670	1

株式会社 桂設計 KATSURA SEKKEI INC. 一級建築士事務所294153号	工事名	深谷市幼稚園・こども館複合施設建設工事	令和6年 3月 日	業務番号 232041
	図面名	家具詳細図-8	縮尺 A1：1/20 A3：1/40	図面番号 A-117

F-1ab　1階　エントランスラウンジ　ベンチ　2台

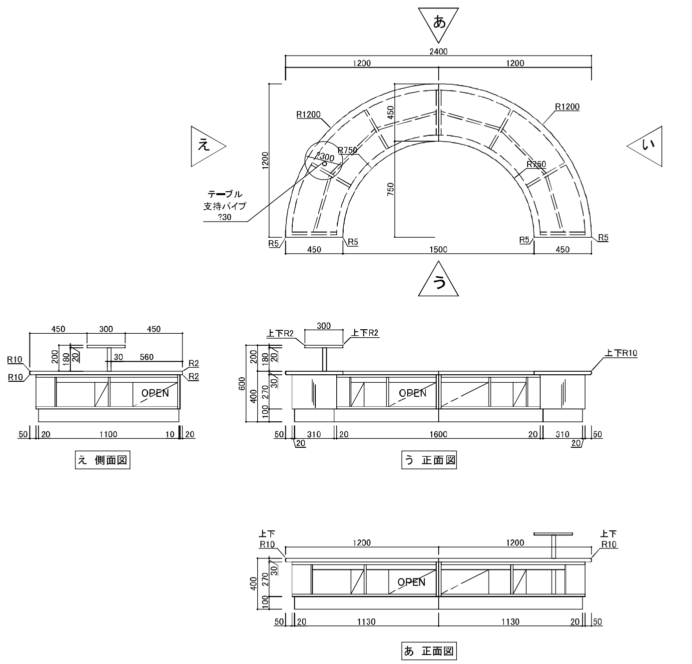

品名	丸テーブル付ベンチ	参考品番	NBP-354R,ZZ
	仕　様		
座面	タモ集成材　t30mm UC塗装		
本体主材	メラミン化粧板貼　木口：共貼 一部：樹脂コート化粧MDFフラッシュ　木口：シート貼		
テーブル	天板：タモ集成材　t20mm　UC塗装 支持パイプ（塗装白色）φ30		
台輪	曲面：メラミン化粧板貼		

家具No	階	室名	数量
1a	1階	エントランスラウンジ	1
1b	1階	エントランスラウンジ	1
		合計	2台

F-2　1階　エントランスラウンジ　ベンチ　3台

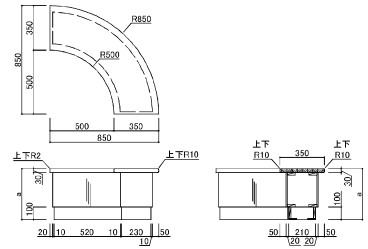

品名	ベンチ
	仕　様
座面	タモ集成材　t30mm UC塗装
腰板	曲面：メラミン化粧板貼 構造体内部：t18合板下地組（曲面部：曲げ合板下地t9）
台輪	曲面：メラミン化粧板貼

階	室名	a寸法	数量
1階	エントランスラウンジ	300	1
1階	エントランスラウンジ	400	1
1階	エントランスラウンジ	500	1
		合計	3台

F-3　1階　販売機　カウンター　1ケ所

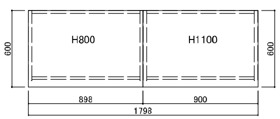

色番表	
天板	白系
本体	白系

品名	テーブル
	仕　様
天板	メラミン化粧板貼（下地合板） 木口：ABSエッジt2.0mm貼
本体主材	樹脂コート化粧MDF貼フラッシュ 木口：樹脂シート t1.0mm 端部アジャスター・アジャスター受け
背板	樹脂コート化粧MDF貼
棚板	樹脂コート化粧パーティクルボード　木口：テープ貼

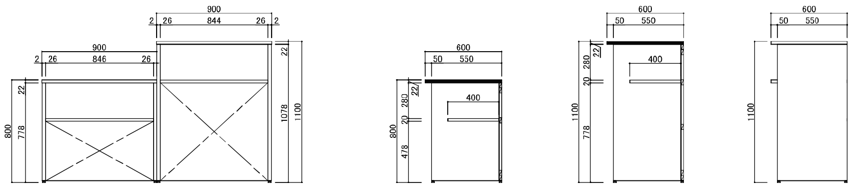

F-4　1階　受付　カウンター　1ケ所

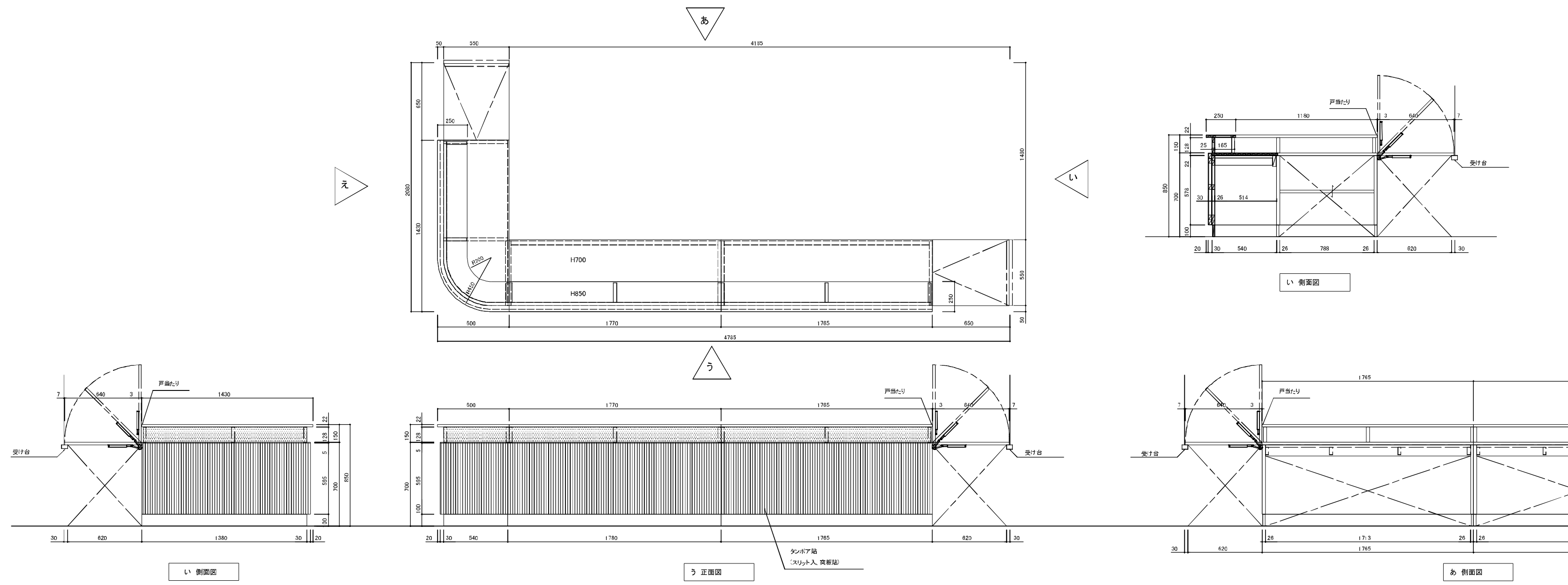

品名	受付カウンター
	仕　様
天板	メラミン化粧板貼（木目）　木口：樹脂エッジt2.0mm貼
本体主材	樹脂コート化粧パーティクルボード（白） 一部：樹脂コート化粧MDF貼（白） 一部：メラミン化粧板貼　木口：共貼
回転フタ	メラミン化粧板貼　フラッシュ 木口：樹脂エッジt2.0mm貼　SUS長丁番 リフトアシストダンパー（白色）
背板	来客側：メラミン化粧板貼/タンボア貼（スリット入、突板貼） 職員側：樹脂コート化粧MDF貼
棚板	樹脂コート化粧MDFフラッシュ（白）　木口：シート貼 棚ダボ φ9（3段）
台輪	メラミン化粧板貼

色番表	
天板	木目柄
本体	白系/木目柄
アクセントカラー	ー
台輪	ー

株式会社 桂設計 KATSURA SEKKEI INC. 一級建築士登録第294153号 寺嶋彦二	工事名　深谷市幼稚園・こども館複合施設建設工事	令和6年　3月　日 計画　製作　調査　調査	業務番号 232041
	図面名　家具詳細図-9	縮尺　A1：1/20　A3：1/40	図面番号 A-118

F-5	欠番

F-6abc	1階　下足コーナー　下足入れ	4ヶ所

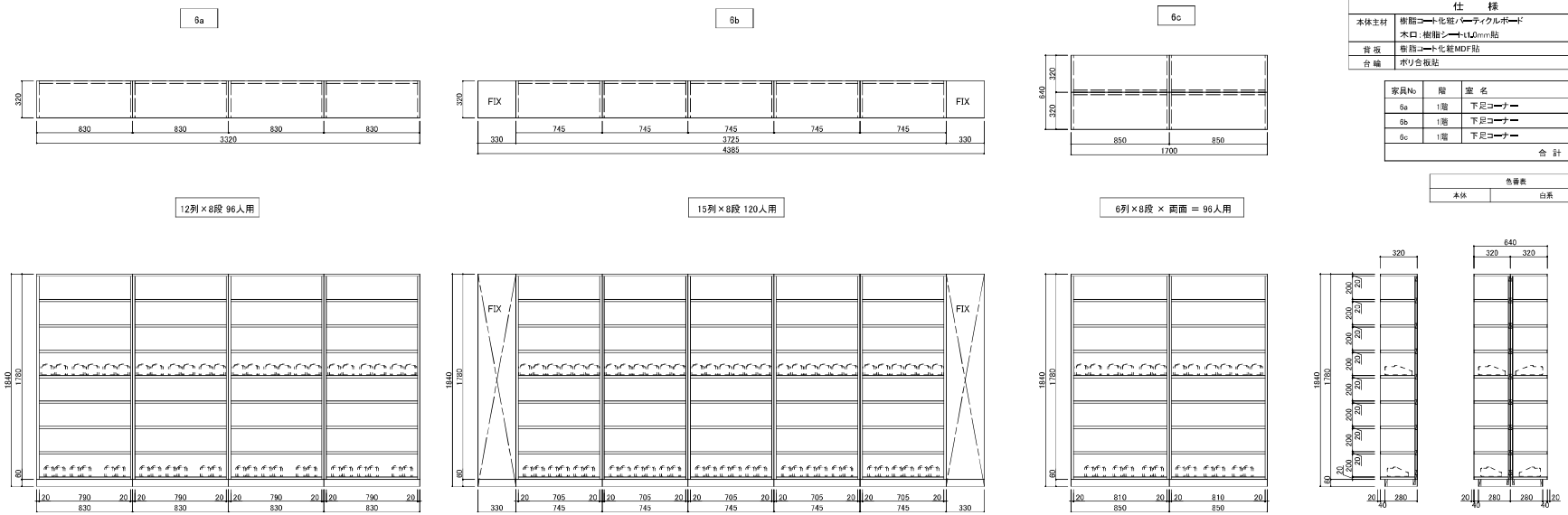

品名	下足入れ	参考品番	GSS-02.ZZ

仕　様

本体主材	樹脂コート化粧パーティクルボード 木口：樹脂シートt1.0mm貼
背板	樹脂コート化粧MDF貼
台輪	ポリ合板貼

家具No	階	室名	数量
6a	1階	下足コーナー	2
6b	1階	下足コーナー	1
6c	1階	下足コーナー	1
		合計	4ヶ所

色番表	
本体	白系

F-7	1階　エントランスホール　ベンチ	2台

品名	ベンチ

仕　様

座面	タモ集成材　t30mm UC塗装
腰板	曲面：メラミン化粧板貼 構造体内部：t18合板下地組（曲面部：曲げ合板下地t9）
台輪	曲面：メラミン化粧板貼

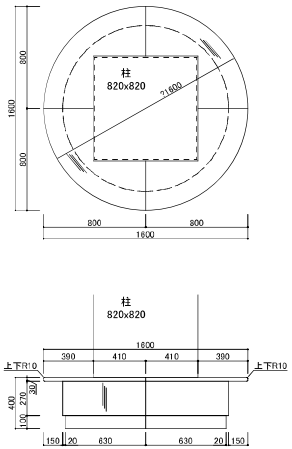

F-8	1階　情報コーナー　チラシラック・収納戸棚	1ヶ所

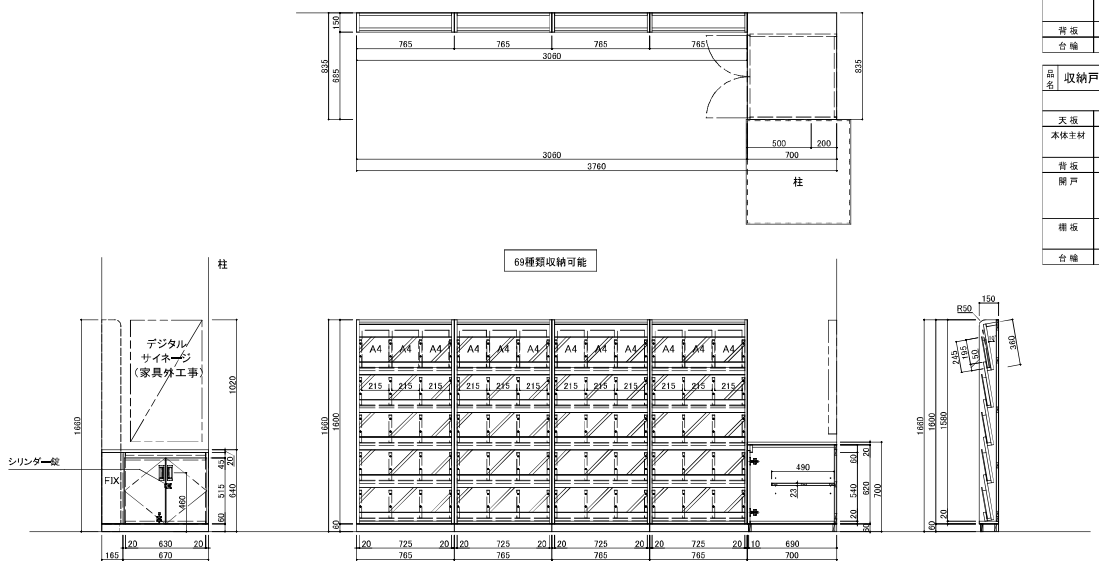

品名	チラシラック

仕　様

本体主材	樹脂コート化粧パーティクルボード 木口：樹脂シートt1.0mm貼 透明アクリル t5（ビス止め）
背板	樹脂コート化粧MDF貼
台輪	ポリ合板貼

品名	収納戸棚	参考品番	HCB-1H.ZZ

仕　様

天板	メラミン化粧板貼　木口：樹脂シートt1.0mm貼
本体主材	樹脂コート化粧パーティクルボード 木口：樹脂シートt1.0mm貼
背板	樹脂コート化粧MDF貼
開戸	樹脂コート化粧パーティクルボード　木口：シート貼 スライド丁番（キャッチ付）、PP製空気孔付掘込引手 シリンダー錠、ラッチ付
棚板	樹脂コート化粧MDFフラッシュ　木口：シート貼 棚ダボφ9（3段）
台輪	ポリ合板貼

色番表	
天板	胡桃
本体	胡桃

株式会社 桂設計 KATSURA SEKKEI INC. 一級建築士登録第294153号 中嶋直二	工事名　深谷市幼稚園・こども館複合施設建設工事		令和6年　3月　日 計画　製作　調査　調査	業務番号 232041
	図面名　家具詳細図-10	縮尺　A1：1/20 A3：1/40		図面番号 A－119

F-9　1階　ホール1　収納戸棚　1ヶ所

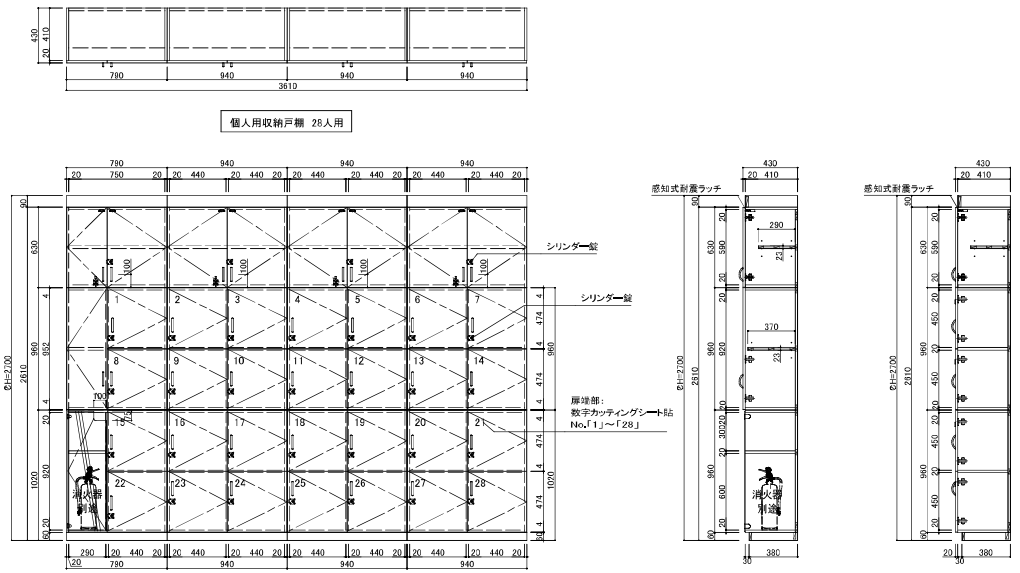

品名	収納戸棚	参考品番	NCB-1H/CRR-W6.ZZ

仕　様

支輪	ポリ合板貼
本体主材	樹脂コート化粧パーティクルボード 木口:樹脂シートt1.0mm貼
背板	樹脂コート化粧MDF貼
開戸（上段）	ポリ合板貼　木口:シート貼 スライド丁番(キャッチ付)、ABS樹脂製ハンドル(白) 感知式耐震ラッチ、シリンダー錠、ラッチ付
棚板	樹脂コート化粧MDFフラッシュ　木口　見隠れ:シート貼 棚ダボφ9 (3段)
開戸（下段）	ポリ合板貼　木口:シート貼 スライド丁番(キャッチ付)、ABS樹脂製ハンドル(白) 樹脂製名札差(61×33)、シリンダー錠、ラッチ付
開戸（消火器）	アクリルt＝5mm（ブラウンスモーク色） ガラス丁番(キャッチ付)
台輪	ポリ合板貼

附属品		
キーバンド	キー・オ・メイト　(S型)	28

色番表	
本体	胡桃

F-10　1階　準備スペース　収納戸棚　1ヶ所

色番表	
本体	白系

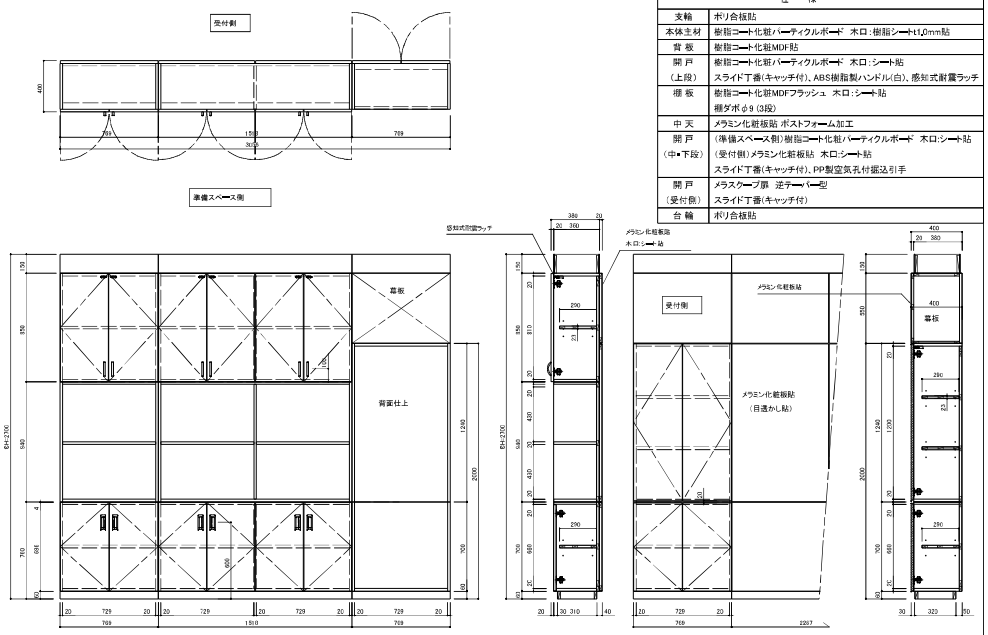

品名	収納戸棚	参考品番	HCB-1H.ZZ

仕　様

支輪	ポリ合板貼
本体主材	樹脂コート化粧パーティクルボード　木口:樹脂シートt1.0mm貼
背板	樹脂コート化粧MDF貼
開戸（上段）	樹脂コート化粧パーティクルボード　木口:シート貼 スライド丁番(キャッチ付)、ABS樹脂製ハンドル(白)、感知式耐震ラッチ
棚板	樹脂コート化粧MDFフラッシュ　木口:シート貼 棚ダボφ9 (3段)
中天	メラミン化粧板貼 ポストフォーム加工
開戸（中・下段）	(準備スペース側)樹脂コート化粧パーティクルボード　木口:シート貼 (受付側)メラミン化粧板貼　木口:シート貼 スライド丁番(キャッチ付)、PP製空気孔付掘込引手
開戸（受付側）	メラスクープ扉　逆テーパー型 スライド丁番(キャッチ付)
台輪	ポリ合板貼

F-11　1階　事務室　防災用具収納棚　1ヶ所

色番表	
本体	白系

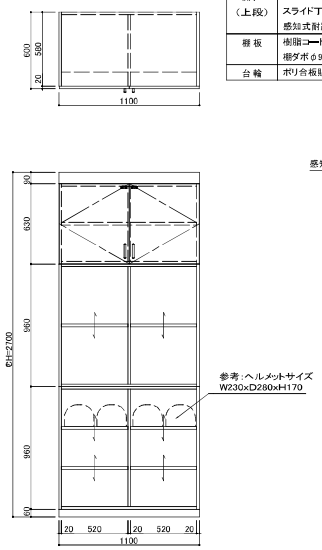

品名	防災用具収納棚	参考品番	NCB-1H/CRR-W6.ZZ

仕　様

支輪	ポリ合板貼
本体主材	樹脂コート化粧パーティクルボード 木口:樹脂シートt1.0mm貼
背板	樹脂コート化粧MDF貼
開戸（上段）	樹脂コート化粧パーティクルボード　木口:シート貼 スライド丁番(キャッチ付)、ABS樹脂製ハンドル(白) 感知式耐震ラッチ
棚板	樹脂コート化粧MDFフラッシュ　木口:シート貼 棚ダボφ9 (3段)
台輪	ポリ合板貼

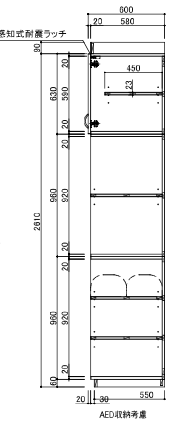

F-12　1階　管理通路　下足入れ　1ヶ所

品名	下足入れ	参考品番	GSS-02.ZZ

仕　様

本体主材	樹脂コート化粧パーティクルボード 木口:樹脂シートt1.0mm貼
背板	樹脂コート化粧MDF貼
台輪	ポリ合板貼

色番表	
本体	白系

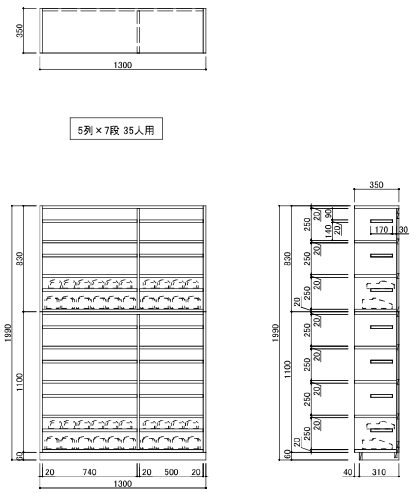

株式会社 桂設計
KATSURA SEKKEI INC.
一級建築士登録第294153号 中橋誠二

工事名	深谷市幼稚園・こども館複合施設建設工事	令和6年　3月　日 計画　製作　調査　調査	業務番号 232041
図面名	家具詳細図-11	縮尺　A1：1/20　A3：1/40	図面番号 A－120

F-13　1階　一時預かり室(保育室)　掃除用具入れ・収納戸棚・ロッカー　1ヶ所

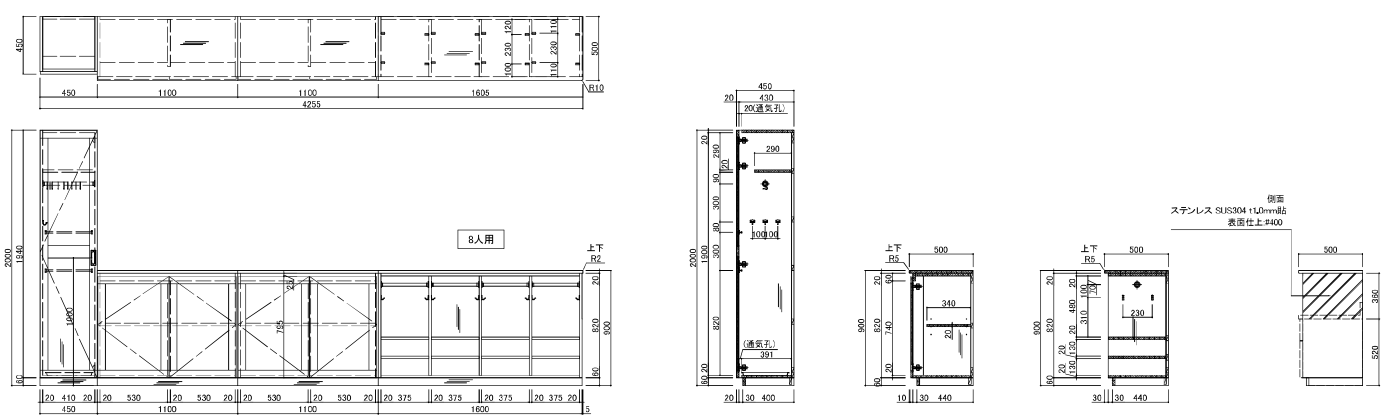

品名	掃除用具入れ	参考品番	WNB-3.D
	仕　様		
本体主材	桧間伐台形集成材(埼玉県産材) 自然系塗料仕上げ		
背 板	化粧MDFt4mm		
開 戸	框組:桧間伐台形集成材(埼玉県産材) 自然系塗料仕上げ 鏡板:桧間伐台形集成材(埼玉県産材) 自然系塗料仕上げ スライド丁番、桧堀込引手、戸当りゴム マグネットキャッチ		
固定棚	桧間伐台形集成材(埼玉県産材) 自然系塗料仕上げ		
台 輪	桧間伐台形集成材(埼玉県産材) 自然系塗料仕上げ		
	附属品		
ハンガーパイプ	ステンレス巻パイプφ25(Sカン9ヶ付)	1	
フック	玉付回転フック(TK-30)	3	
雑巾掛け(戸裏)	ステンレス巻パイプφ9.5(L370)	2	
水受皿	ステンレス水受皿(373×373×23)	1	

品名	収納戸棚	参考品番	WWB-1K.A.H
	仕　様		
天 板	桧間伐台形集成材(埼玉県産材) UC塗装		
本体主材	桧間伐台形集成材(埼玉県産材) 自然系塗料仕上げ		
背 板	化粧MDFt4mm		
開 戸	框組:桧間伐台形集成材(埼玉県産材) 自然系塗料仕上げ 鏡板:桧間伐台形集成材(埼玉県産材) 自然系塗料仕上げ スライド丁番(キャッチ付)、手掛かり面取加工、戸当りゴム		
棚 板	桧間伐台形集成材(埼玉県産材) 自然系塗料仕上げ 棚ダボφ9(3段)		
台 輪	桧間伐台形集成材(埼玉県産材) 自然系塗料仕上げ		

品名	ロッカー	参考品番	WYHR-W2.B.ZZ
	仕　様		
天 板	桧間伐台形集成材(埼玉県産材) UC塗装		
本体主材	桧間伐台形集成材(埼玉県産材) 自然系塗料仕上げ		
背 板	化粧MDFt4mm		
固定棚	桧間伐台形集成材(埼玉県産材) 自然系塗料仕上げ		
台 輪	桧間伐台形集成材(埼玉県産材) 自然系塗料仕上げ		
	附属品		
フック	J型フック(A-52小 アンバー色)	16	
ハンガーパイプ	ステンレス巻パイプφ25	4	

YF-14　1階　一時預かり室(保育室)　流し台　1ヶ所

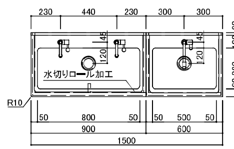

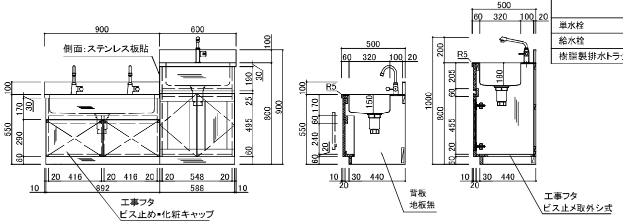

品名	手洗い流し台	参考品番	WYHN-S3.ZZ
	仕　様		
天 板	ステンレス SUS304 t1.0mm(R付) 表面仕上:#400 水切りロール加工、下地合板 t9mm		
シンク	ステンレス SUS304 t1.0mm 表面仕上:#400		
本体主材	桧間伐台形集成材(埼玉県産材) 自然系塗料仕上げ		
開 戸	框組:桧間伐台形集成材(埼玉県産材) 自然系塗料仕上げ 鏡板:桧間伐台形集成材(埼玉県産材) 自然系塗料仕上げ スライド丁番(キャッチ付)、手掛かり面取加工、戸当りゴム		
工事蓋	桧間伐台形集成材(埼玉県産材) 自然系塗料仕上げ ビス固定 化粧キャップ付		
台 輪	桧間伐台形集成材(埼玉県産材) 自然系塗料仕上げ		
	附属器具		
単水栓	NA-572DU	1	
給水栓	TL106AQR (TOTO)	2	
樹脂製排水トラップ	M-14AP	2	

F-15ab　1階　わんぱくアリーナ　ベンチ　2ヶ所

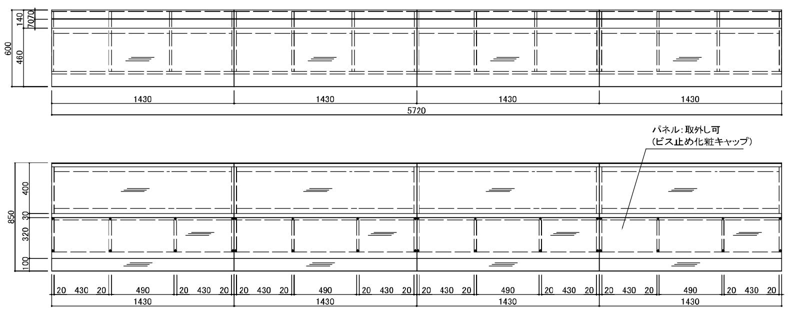

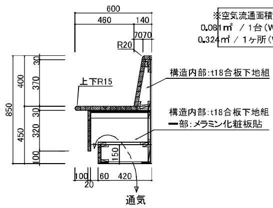

品名	ベンチ
	仕　様
座 面	タモ集成材　t30mm UC塗装
腰 板	タモ集成材　t20mm UC塗装 構造体内部:t18合板下地組(一部:メラミン化粧板貼)
台 輪	タモ集成材　t20mm UC塗装

家具No	階	室 名	数量
15a	1階	わんぱくアリーナ	1
15b	1階	わんぱくアリーナ	1
		合　計	2ヶ所

F-16ab　1階　アリーナ倉庫(こども館)　棚　2ヶ所

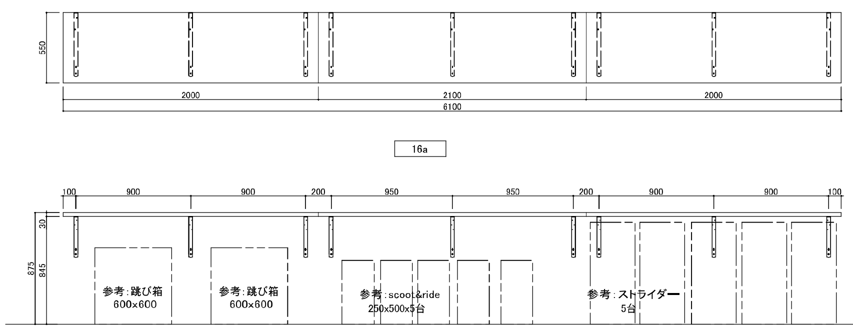

品名	棚
	仕　様
天 板	メラミン化粧板貼　木口:ABSエッジt2.0mm貼 補強リブ付ブラケット　(鋼板　粉体塗装　白色)

色番表	
天板	白［メラミン］

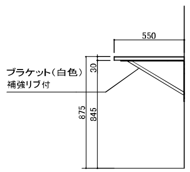

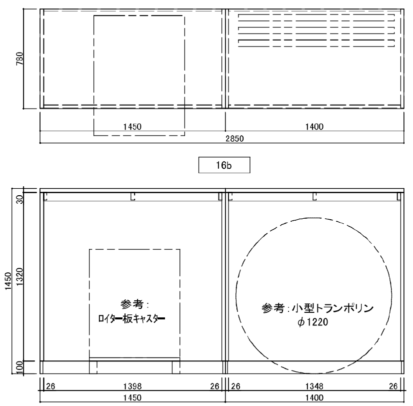

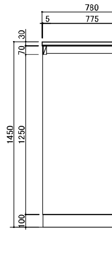

品名	棚
	仕　様
天 板	メラミン化粧板貼　木口:ABSエッジt2.0mm貼
幕 板	樹脂コート化粧MDF貼
本体主材	樹脂コート化粧MDF貼フラッシュ 木口:樹脂シート t1.0mm
背 板	樹脂コート化粧MDF貼

家具No	階	室 名	数量
16a	1階	アリーナ倉庫(こども館)	1
16b	1階	アリーナ倉庫(こども館)	1
		合　計	2ヶ所

色番表	
天板	白系

株式会社 桂設計
KATSURA SEKKEI INC.
一級建築士登録第294153号 寺嶋康二

工事名	深谷市幼稚園・こども館複合施設建設工事	令和6年　3月　日	業務番号 232041
図面名	家具詳細図-12	縮尺 A1:1/20 A3:1/40	図面番号 A-121

F-17ab　1階　アリーナ倉庫（幼稚園）　棚　　2ヶ所

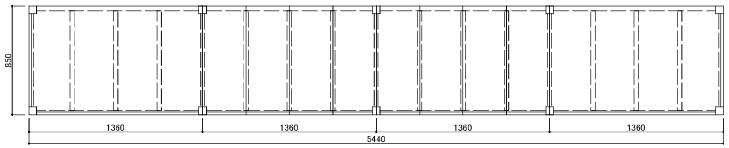

17a

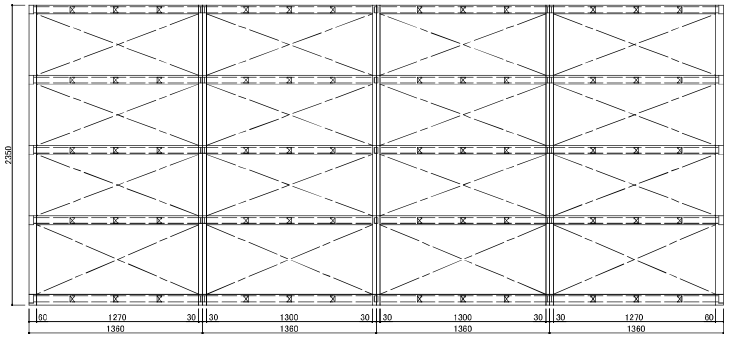

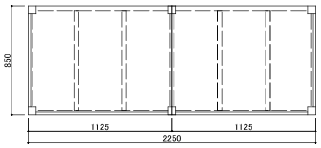

17b

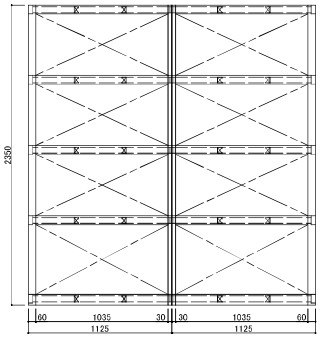

家具No	階	室　名	数量
17a	1階	アリーナ倉庫（幼稚園）	1
17b	1階	アリーナ倉庫（幼稚園）	1
		合　計	2ヶ所

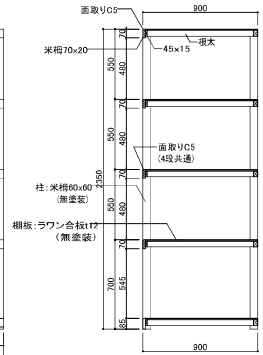

F-18　1階　エントランスホール　棚　　1ヶ所

品名	棚
仕　様	
天板	メラミン化粧板貼　木口：ABSエッジt2.0mm貼 補強リブ付ブラケット　（鋼板　粉体塗装　白色）

色番表	
天板	白系

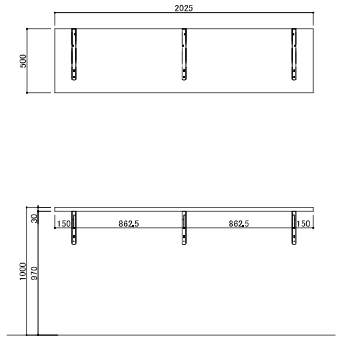

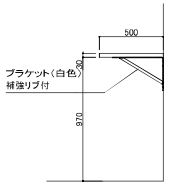

F-19　1階　掃除用鵜倉庫・洗濯乾燥室　モップ収納・収納棚　　1ヶ所

品名	モップ収納	参考品番	NNB-3.ZZ
仕　様			
本体主材	樹脂コート化粧パーティクルボード 木口：樹脂シートt1.0mm貼 地板：ステンレス　SUSt1.0mm貼		
背板	ラワン合板t9貼		
台輪	ポリ合板貼		
附属品			
ハンガーパイプ	ステンレス巻パイプφ25(Sカン5ヶ付)		1

品名	収納棚	参考品番	TCB-1.ZZ
仕　様			
本体主材	樹脂コート化粧パーティクルボード 木口：樹脂シートt1.0mm貼		
背板	樹脂コート化粧MDF貼		
棚板	樹脂コート化粧MDFフラッシュ　木口：シート貼 棚ダボφ9（3段）		
台輪	ポリ合板貼		

色番表	
本体	白［ECO-751］
台輪	ライトグレー

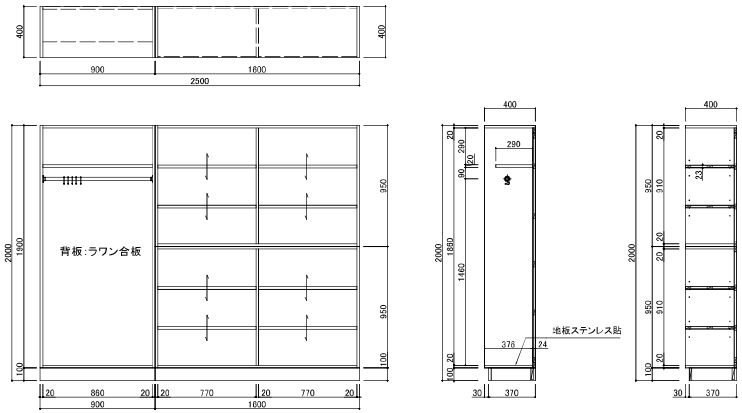

F-20　1階　エントランスホール　ベンチ　　1台

品名	ベンチ
仕　様	
座面	タモ集成材　t30mm UC塗装
腰板	曲面：メラミン化粧板貼 構造体内部：t18合板下地組（曲面部：曲げ合板下地t9）
台輪	曲面：メラミン化粧板貼

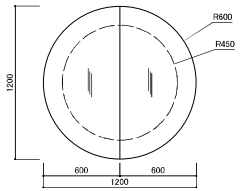

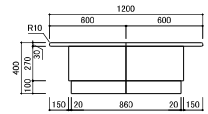

株式会社 桂設計 KATSURA SEKKEI INC. 一級建築士登録第294153号 中嶋直二	工事名　深谷市幼稚園・こども館複合施設建設工事		令和6年　3月　日 計画　製作　調査　調査	業務番号 232041
	図面名　家具詳細図-13	縮尺　A1：1/20　A3：1/40		図面番号 A－122

F-25	2F ベビールーム こどもコーナー	1ヶ所

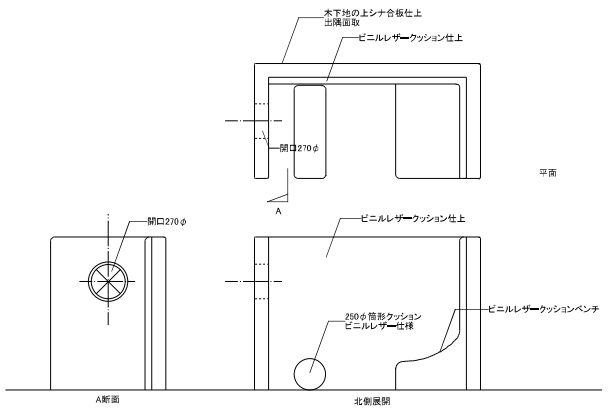

F-23ab	2階 自習室 机	2ヶ所

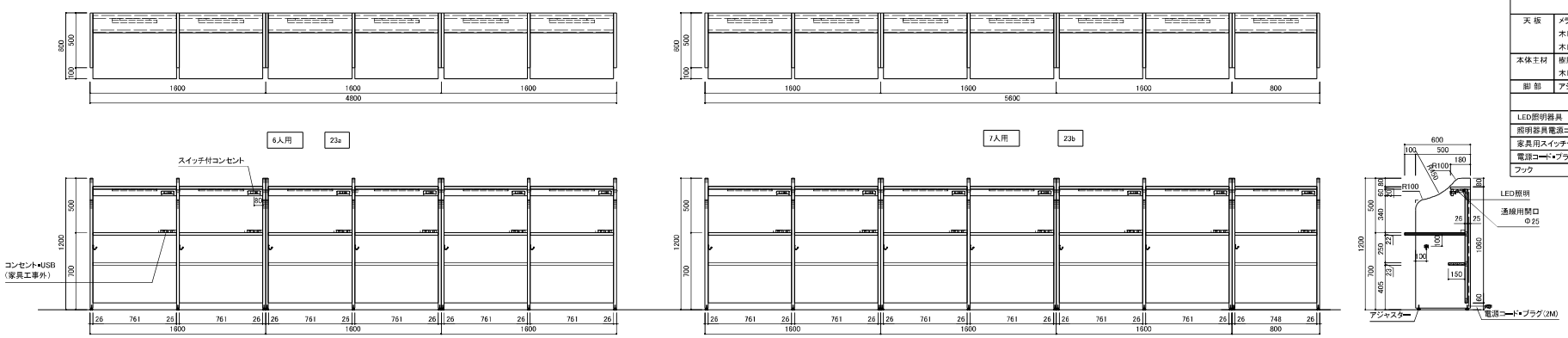

品名	キャレルデスク（照明付）	参考品番	CDWM-18,ZZ

仕 様

天 板	メラミン化粧板貼（下地合板） 木口（間口方向）：ABSエッジt2.0mm貼 木口（奥行方向）：シート貼
本体主材	樹脂コート化粧MDFフラッシュ 木口：樹脂シートt1.0mm貼
脚 部	アジャスター x6（MN型 φ25）

附 属 器 具

LED照明器具	TA-LED408N(DNライティング)	13
照明器具電源コード	DK2P350(DNライティング)	13
家具用スイッチ付コンセント	AO-1P(WF2049W)	13
電源コード•プラグ	L=2000	2
フック	玉付回転フック(TK-30)	13

色番表	
天板	胡桃
本体	胡桃

家具に附属する電気器具との接続は施工時に確認すること

F-24	2階 自習室 机	2ヶ所

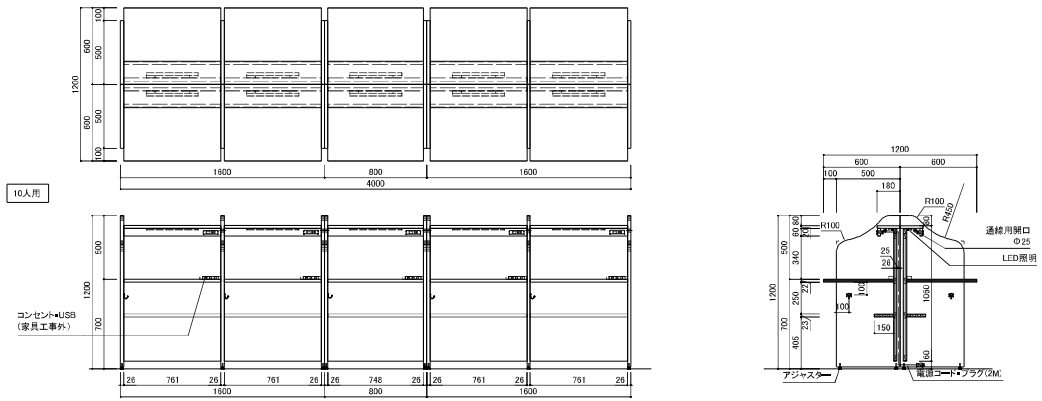

品名	キャレルデスク（照明付）	参考品番	CDWM-18,ZZ

仕 様

天 板	メラミン化粧板貼（下地合板） 木口（間口方向）：ABSエッジt2.0mm貼 木口（奥行方向）：シート貼
本体主材	樹脂コート化粧MDFフラッシュ 木口：樹脂シートt1.0mm貼
脚 部	アジャスター x6（MN型 φ25）

附 属 器 具

LED照明器具	TA-LED408N(DNライティング)	10
照明器具電源コード	DK2P350(DNライティング)	10
家具用スイッチ付コンセント	AO-1P(WF2049W)	10
電源コード•プラグ	L=2000	1
フック	玉付回転フック(TK-30)	10

色番表	
天板	胡桃
本体	胡桃

家具に附属する電気器具との接続は施工時に確認すること

株式会社 桂設計 KATSURA SEKKEI INC. 一級建築士事務所294153号 中橋宏二	工事名	深谷市幼稚園・こども館複合施設建設工事		令和6年 3月 日 計画 製作 調査 調査	業務番号 232041
	図面名	家具詳細図-14	縮尺 A1：1/20 A3：1/40		図面番号 A-123

F-26 2階 おむつ替えコーナー ダストボックス兼荷物置き 3ヶ所

品名	ダストボックス兼荷物置き	参考品番	BR-NW-DST

仕様

本体	化粧合板

色番表	
天板	胡桃
本体	胡桃

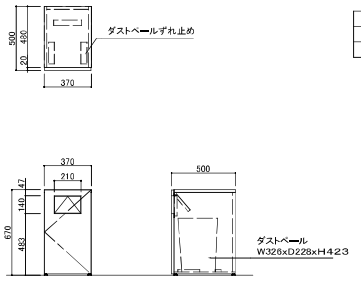

F-27ab 2階 おむつ替えコーナー ベビーシート 3ヶ所

品名	おむつ交換台	参考品番	YHOC-AW

仕様

本体	化粧合板
張地	ビニールレザー

色番表	
天板	胡桃
本体	胡桃

品名	据置型おきがえ台	参考品番	BR-TC

仕様

本体	化粧合板
張地	ビニールレザー

家具No	階	室名	数量
27a	2階	おむつ替えコーナー	2
27b	2階	おむつ替えコーナー	1
合計			3ヶ所

色番表	
天板	胡桃
本体	胡桃

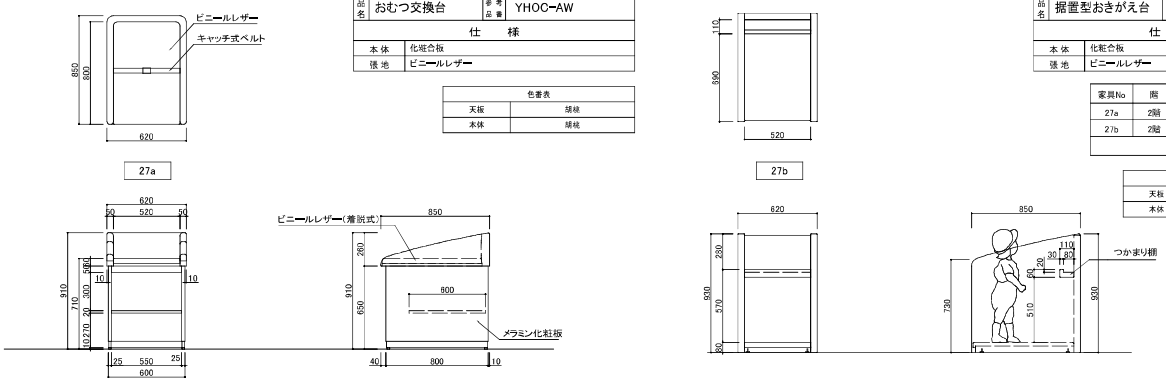

F-28 2階 ベビールーム ソファー・棚 1ヶ所

色番表	
天板	胡桃
本体	胡桃

品名	ソファー

仕様

座面	ビニールレザー ウレタンフォーム入(下地合板)
本体	樹脂コート化粧パーティクルボード 木口:シート貼 構造体内部:t18合板下地組
台輪	ポリ合板貼

品名	棚	NCB-8L.ZZ

仕様

天板	メラミン化粧板貼 ポストフォーム加工
本体主材	樹脂コート化粧パーティクルボード 木口:樹脂シートt1.0mm貼
背板	樹脂コート化粧MDF貼
棚板	樹脂コート化粧MDFフラッシュ 木口:シート貼 棚ダボφ9(3段)
台輪	ポリ合板貼

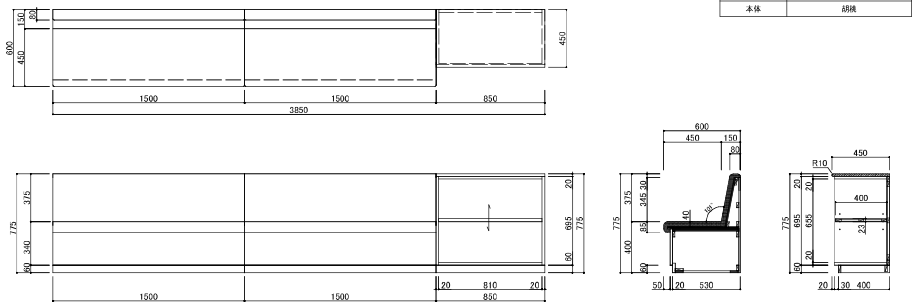

F-29 2階 ベビールーム ソファ 1ヶ所

色番表	
本体	胡桃

品名	ソファー

仕様

天板	メラミン化粧板貼 下地合板
座面	ビニールレザー ウレタンフォーム入(下地合板)
腰板	曲面:メラミン化粧板貼 構造体内部:t18合板下地組(曲面部:曲げ合板下地t9)
台輪	曲面:メラミン化粧板貼

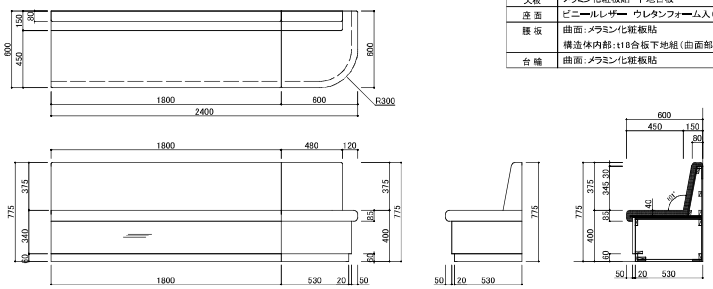

F-30 中止

F-31 2階 女子トイレ3 化粧台 1ヶ所

品名	化粧台

仕様

天板	人工大理石 t10(下地合板)

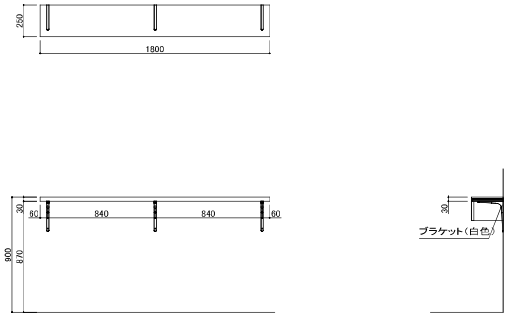

F-32 2階 創作活動室 収納戸棚 1ヶ所

品名	収納戸棚

仕様

本体主材	樹脂コート化粧パーティクルボード 一部:樹脂コート化粧MDFフラッシュ 木口:樹脂シートt1.0mm貼
背板	樹脂コート化粧MDF貼
引違戸	樹脂コート化粧MDFフラッシュ 木口:ABSエッジt2mm貼 上下レール、調整式戸車、樹脂製空気孔付非底引手
棚板	樹脂コート化粧MDFフラッシュ 木口:シート貼 棚ダボφ9(3段)
開戸	樹脂コート化粧パーティクルボード 木口シート貼 スライド丁番(キャッチ付)、PP製空気孔付握込引手
台輪	ポリ合板貼

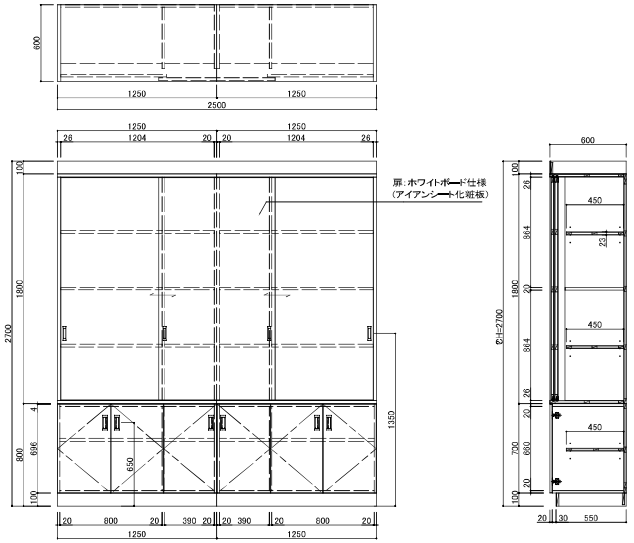

株式会社 桂設計 KATSURA SEKKEI INC. 一級建築士事務所29453号 中村宏二	工事名	深谷市幼稚園・こども館複合施設建設工事		令和6年 3月 日 計画 製作 調査	業務番号 232041
	図面名	家具詳細図-15	縮尺 A1:1/20 A3:1/40		図面番号 A-124

F-33　2階　創作活動室　吊戸棚＋レンジ収納台　　1ヶ所

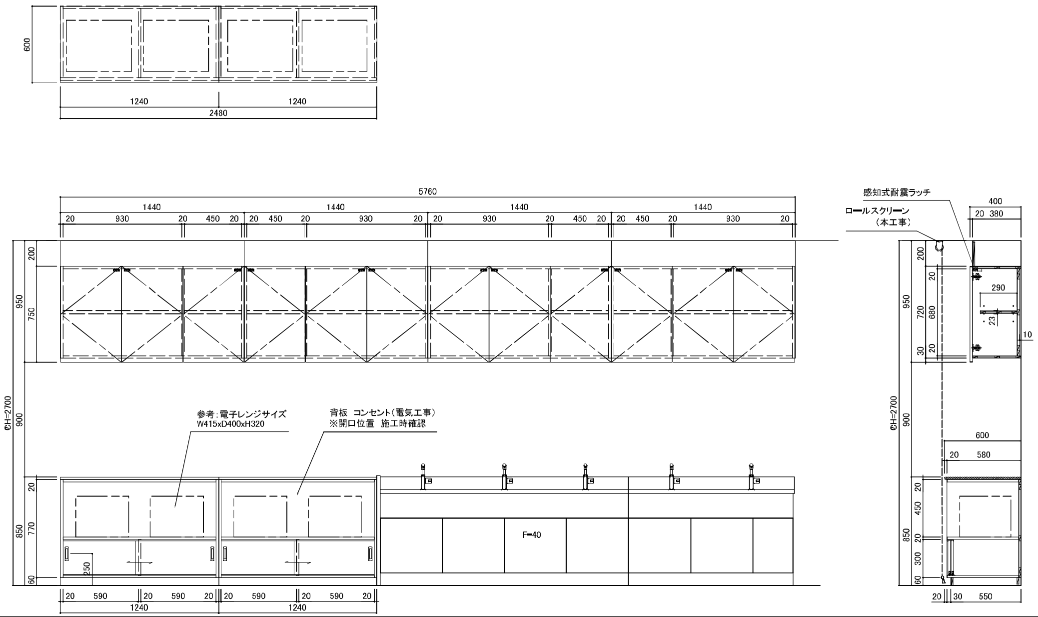

品名	吊戸棚	参考品番	NCB-1H.ZZ
	仕　様		
支輪	ポリ合板貼		
本体主材	樹脂コート化粧MDFフラッシュ 木口：樹脂シートt1.0mm貼		
背板	樹脂コート化粧MDF貼		
開戸	樹脂コート化粧パーティクルボード　木口：シート貼 スライド丁番（キャッチ付）、感知式耐震ラッチ		
棚板	樹脂コート化粧MDFフラッシュ　木口：シート貼 棚ダボφ9（3段）		

品名	レンジ収納台
	仕　様
天板	メラミン化粧板貼 ポストフォーム加工
本体主材	樹脂コート化粧パーティクルボード 木口：樹脂シートt1.0mm貼
背板	樹脂コート化粧MDF貼
引違戸	樹脂コート化粧パーティクルボード　木口：シート貼 樹脂成型レール、調整式戸車、樹脂製空気孔付舟底引手
台輪	ポリ合板貼

色番表	
天板	胡桃
本体	胡桃

電子レンジ種類により有効寸法を確認すること

F-34　2階　創作活動室　展示棚（可動式）　　4台

品名	展示棚（可動式）	参考品番	WCRR-W11C.ZZ
	仕　様		
本体主材	樹脂コート化粧パーティクルボード 木口：樹脂シートt1.0mm貼		
背板	樹脂コート化粧MDF貼		
棚板（折畳式）	樹脂コート化粧MDFフラッシュ　木口：シート貼 表面：パンチングボードφ8-p60 ミシン丁番		
棚板	樹脂コート化粧MDFフラッシュ　木口：シート貼 棚ダボφ9（3段）		
キャスター	双輪キャスター：φ53（ストッパー付）x2（前側） ：φ53（ストッパー無）x2		

色番表	
本体	胡桃
台輪	胡桃

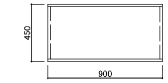

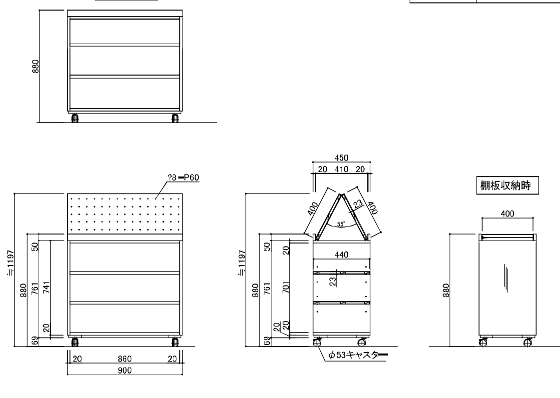

F-35　2階　創作活動室　可動作業台　　8ヶ所

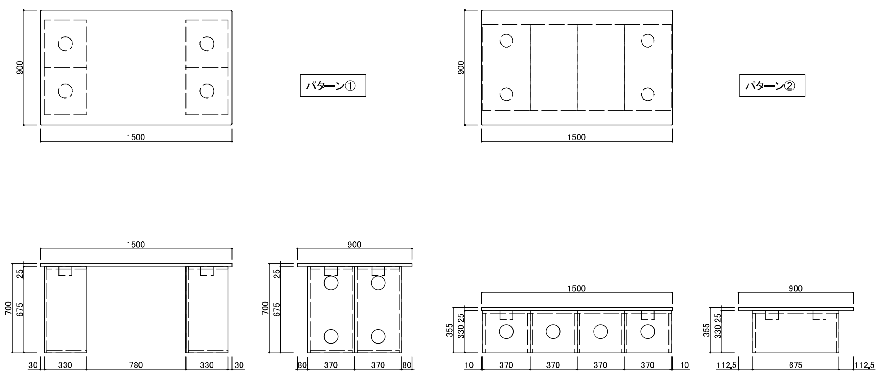

品名	天板
	仕　様
天板	桧間伐台形集成材（埼玉県産材）硬質ウレタン塗装仕上げ

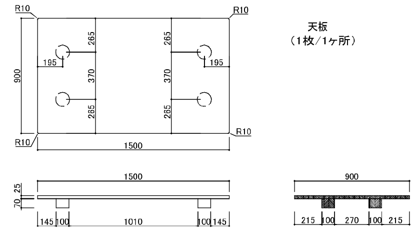

品名	脚部	参考品番	WTC-T1.ZZ
	仕　様		
本体主材	桧間伐台形集成材（埼玉県産材）自然系塗料仕上げ ＊φ110mm 穴あけ3ヶ所		

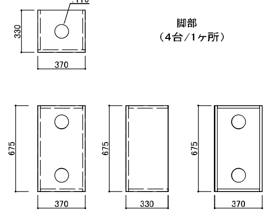

F-36　2階　創作活動室　椅子　　32脚

品名	椅子	参考品番	WTC-T2.ZZ
	仕　様		
本体主材	桧間伐台形集成材（埼玉県産材）自然系塗料仕上げ		

S=1/10

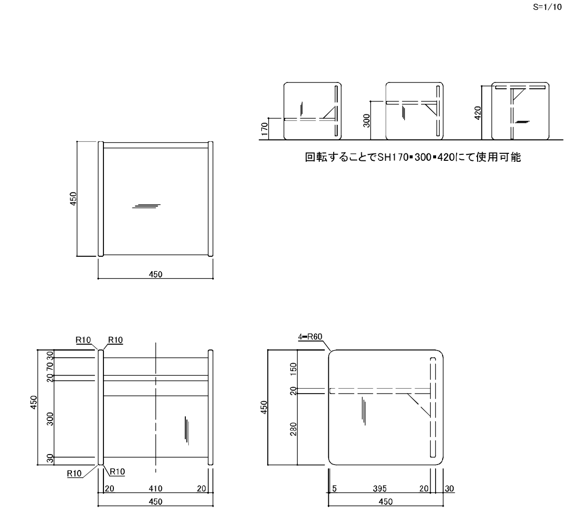

株式会社 桂設計 KATSURA SEKKEI INC. 一級建築士登録第294153号 寺嶋憲二	工事名　深谷市幼稚園・こども館複合施設建設工事	令和6年　3月　日　計画 製作 調査 調査	業務番号 232041
	図面名　家具詳細図-16	縮尺　A1：1/20　A3：1/40	図面番号 A-125

F-37 2階 創作活動室 固定作業台

1ヶ所

略記号	電気					
	AC ⏀					

床立上は、FL+100以下としてください。
給排水、電気、ガスに関する附帯工事は家具工事外

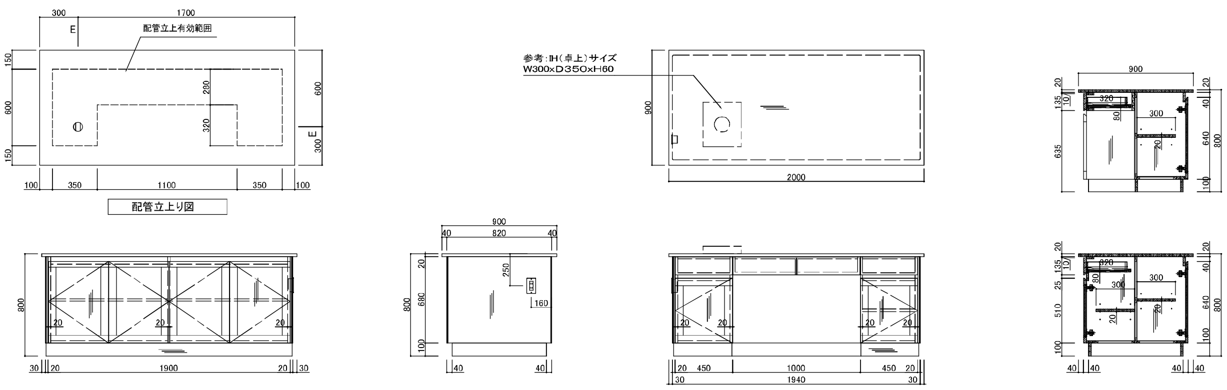

品名	固定作業台	参考品番	WHT-2,B,ZZ
	仕様		
天板	桧間伐台形集成材(埼玉県産材) 硬質ウレタン塗装仕上げ (全周2R面取)		
本体主材	桧間伐台形集成材(埼玉県産材) 自然系塗料仕上げ *取外し式地板:化粧MDFt4mm(ビス止)		
開戸	框組:桧間伐台形集成材(埼玉県産材) 自然系塗料仕上げ 鏡板:桧間伐台形集成材(埼玉県産材) 自然系塗料仕上げ スライド丁番(キャッチ付)、手掛かり面取加工、戸当りゴム		
引出	口板:桧間伐台形集成材(埼玉県産材) 自然系塗料仕上げ 内部:桧間伐台形集成材(埼玉県産材) 自然系塗料仕上げ 底板:化粧MDFt4mm スライドレール、手掛かり面取加工		
棚板	桧間伐台形集成材(埼玉県産材) 自然系塗料仕上げ 棚ダボφ9(3段)		
台輪	桧間伐台形集成材(埼玉県産材) 自然系塗料仕上げ		
	附属器具		
コンセント	AC-2P(WN1302)		1

F-38 2階 創作活動室 工作材料収納棚

1ヶ所

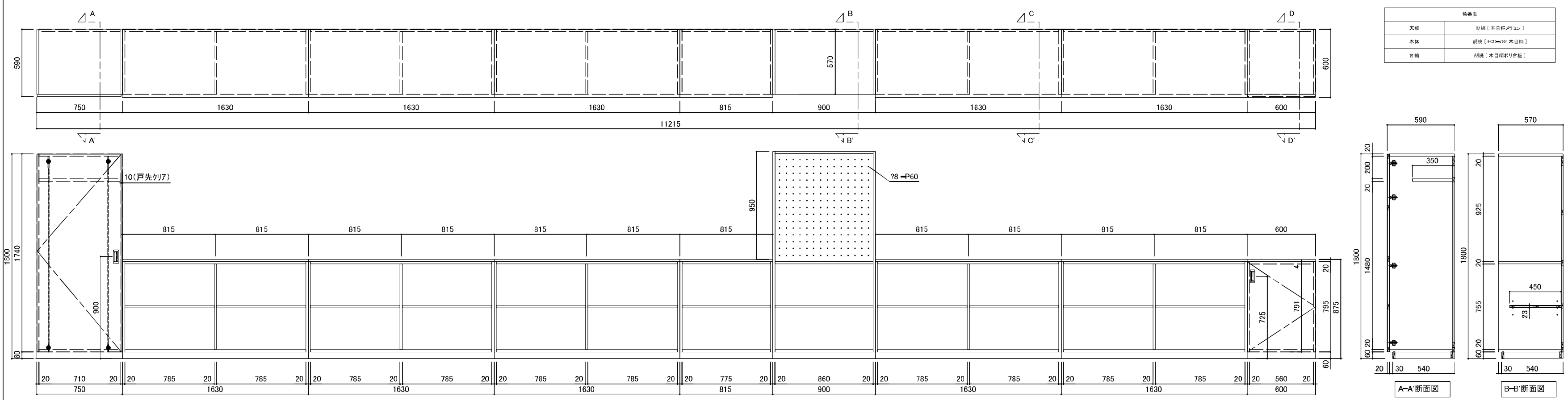

色番表	
天板	胡桃[木目柄メラミン]
本体	胡桃[ｾｲﾑｰﾉｲｽﾞ 木目柄]
台輪	胡桃:木目柄ポリ合板]

品名	工作材料収納棚	参考品番	NCB-8L,ZZ
	仕様		
天板	メラミン化粧板貼 ポストフォーム加工		
本体主材	樹脂コート化粧パーティクルボード 木口:樹脂シートt1.0mm貼		
背板	樹脂コート化粧MDF貼 一部背板:パンチングボードφ8-p60		
開戸	樹脂コート化粧MDFフラッシュ 木口:シート貼 スライド丁番(キャッチ付)、PP製空気孔付掘込引手 反り止め金具		
棚板	樹脂コート化粧MDFフラッシュ 木口:シート貼 棚ダボφ9(3段)		
台輪	ポリ合板貼		
	附属器具		
木ダボ	φ8x40mm		150

F-39 2階 創作活動室 スリッパ棚

1ヶ所

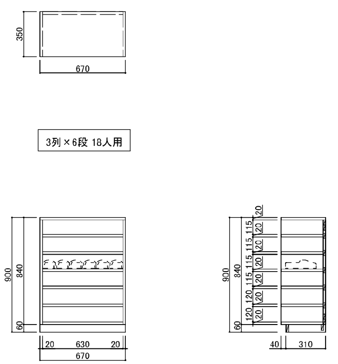

品名	スリッパ棚	参考品番	GSS-O2,ZZ
	仕様		
本体主材	樹脂コート化粧パーティクルボード 木口:樹脂シートt1.0mm貼		
背板	樹脂コート化粧MDF貼		
台輪	ポリ合板貼		

色番表	
本体	胡桃
台輪	胡桃

F-40 2階 創作活動室 流し台

1ヶ所

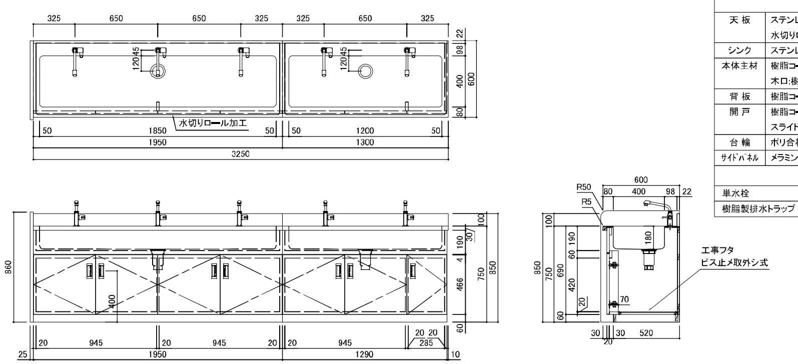

品名	壁面流し台	参考品番	MWS-1KB,ZZ
	仕様		
天板	ステンレス SUS304 t1.0mm 表面仕上:#400 水切りロール加工、下地合板 t9mm		
シンク	ステンレス SUS304 t1.0mm 表面仕上:#400		
本体主材	樹脂コート化粧パーティクルボード 木口:樹脂シートt1.0mm貼		
背板	樹脂コート化粧MDF貼		
開戸	樹脂コート化粧パーティクルボード 木口:シート貼 スライド丁番(キャッチ付)、PP製空気孔付掘込引手		
台輪	ポリ合板貼		
サイドパネル	メラミン化粧板貼 木口:樹脂シートt1.0mm		
	附属器具		
単水栓	NA-572DU		5
樹脂製排水トラップ	M-14AP		2

色番表	
本体	胡桃
台輪	胡桃

株式会社 桂設計 KATSURA SEKKEI INC. 一級建築士登録第294153号 寺嶋直二	工事名	深谷市幼稚園・こども館複合施設建設工事	令和6年 3月 日 計画 製作 調査 調査
	業務番号	232041	
	図面名	家具詳細図-17	縮尺 A1:1/20 A3:1/40
	図面番号	A-126	

F-41　2階　創作活動室　子ども用流し台　　1ヶ所

品名	子ども用流し台	参考品番	WYHN-S3,ZZ

仕様	
天板	ステンレス SUS304 t1.0mm(R付) 表面仕上:#400 水切りロール加工、下地合板 :9mm
シンク	ステンレス SUS304 t1.0mm 表面仕上:#400
本体主材	樹脂コート化粧パーティクルボード 木口:樹脂シートt1.0mm貼
背板	樹脂コート化粧MDF貼
工事蓋	樹脂コート化粧パーティクルボード　木口:シート貼 ビス固定 化粧キャップ付
台輪	ポリ合板貼
サイドパネル	メラミン化粧板貼　木口:樹脂シートt1.0mm

附属器具		
給水栓	TL106AQR (TOTO)	3
樹脂製排水トラップ	M-14AP	1

色番表	
本体	胡桃
台輪	胡桃

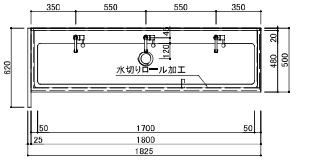

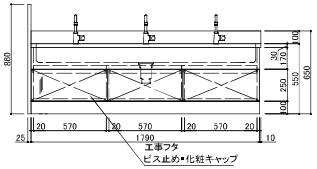

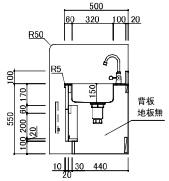

F-42　2階　フードコート　壁面流し台、レンジ収納台、カウンター　　1ヶ所

品名	壁面流し台	参考品番	MWS-1KB,ZZ

仕様	
天板	ステンレス SUS304 t1.0mm　表面仕上:#400 水切りロール加工、下地合板 :9mm
シンク	ステンレス SUS304 t1.0mm 表面仕上:#400
本体主材	樹脂コート化粧パーティクルボード 木口:樹脂シートt1.0mm貼
背板	樹脂コート化粧MDF貼
開戸	樹脂コート化粧パーティクルボード　木口:シート貼 スライド丁番(キャッチ付)、PP製空気孔付掴込引手
台輪	ポリ合板貼

附属器具		
単水栓	NA-572DU	1
樹脂製排水トラップ	M-14AP	1

品名	レンジ収納台台

仕様	
天板	メラミン化粧板貼 (下地合板) 木口:共貼
本体主材	樹脂コート化粧パーティクルボード 木口:樹脂シートt1.0mm貼
背板	樹脂コート化粧MDF貼
台輪	ポリ合板貼
サイドパネル	メラミン化粧板貼　木口:樹脂シートt1.0mm

品名	カウンター

仕様	
天板	メラミン化粧板貼 (下地合板) 木口:共貼
本体主材	樹脂コート化粧MDF貼フラッシュ 木口:樹脂シート t1.0mm
背板	樹脂コート化粧MDF貼

色番表	
天板	胡桃
本体	胡桃
台輪	胡桃

電子レンジ種類により
有効寸法を確認すること

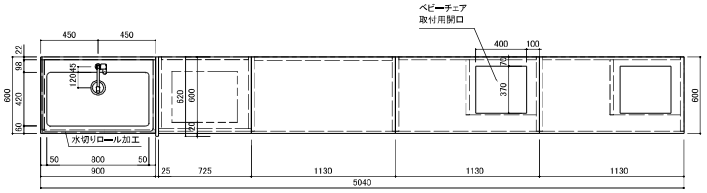

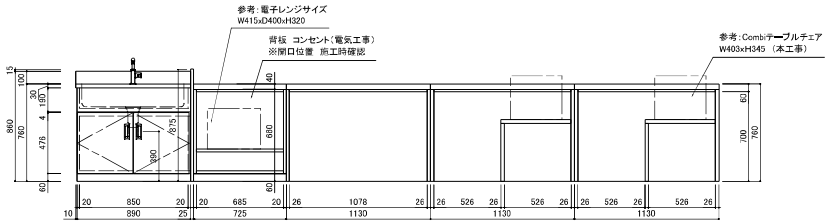

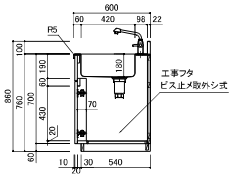

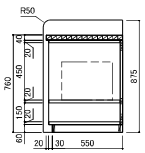

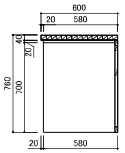

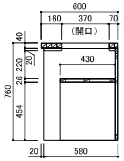

株式会社 桂設計 KATSURA SEKKEI INC. 一級建築士事務所29453号 中村宏二	工事名　深谷市幼稚園・こども館複合施設建設工事	令和6年　3月　日 計画　製作　調査　調査	業務番号 232041
	図面名　家具詳細図-18　縮尺　A1：1/20 A3：1/40		図面番号 A-127

F-43	2階　フードコート　カウンター	1ヶ所

平面図

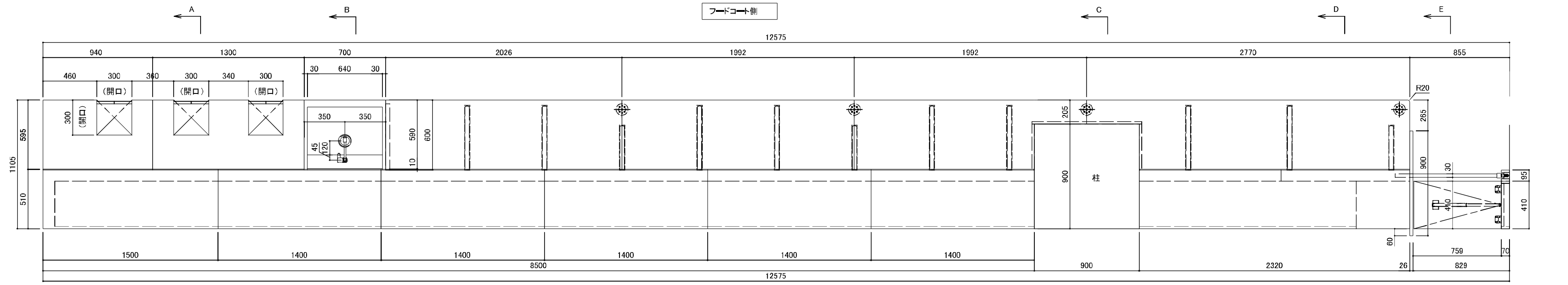

プレイホール側　正面図

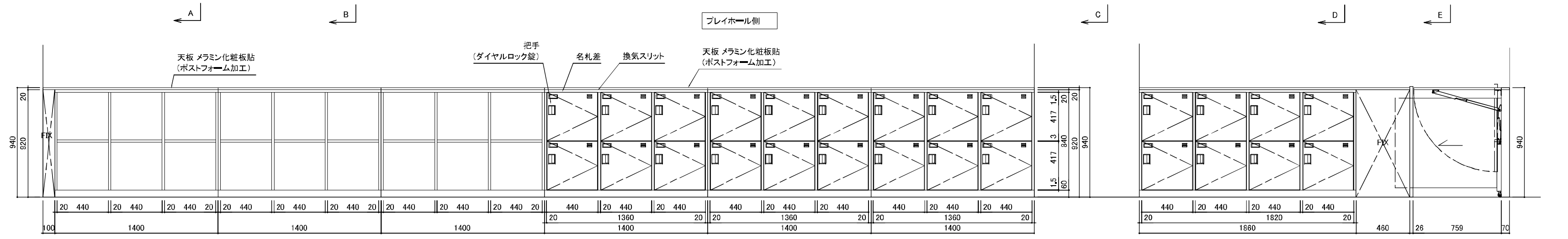

フードコート側　正面図

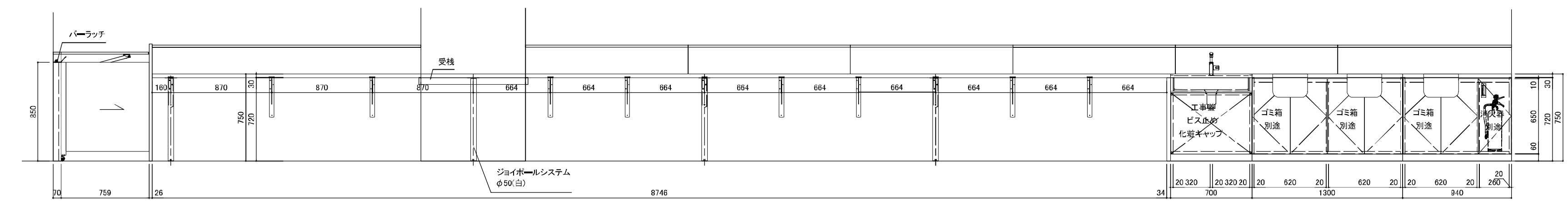

品名	オープンロッカー	参考品番	CRR-S1,B,P
	仕　様		
天　板	メラミン化粧板貼 ポストフォーム加工		
本体主材	スチール製粉体塗装		
縦仕切板	スチール製粉体塗装		
棚　板	スチール製粉体塗装		
裏　板	スチール製粉体塗装		

品名	ゴミ箱・消火器収納戸棚	参考品番	YHN-J1,ZZ
	仕　様		
天　板	人工大理石　t10		
シンク			
本体主材	樹脂コート化粧パーティクルボード 木口:樹脂シートt1.0mm貼		
背　板	樹脂コート化粧MDF貼		
開　戸	樹脂コート化粧パーティクルボード　木口:シート貼 スライド丁番(キャッチ付)、PP製空気孔付掘込引手		
台　輪	ポリ合板貼		

品名	扉付きロッカー	参考品番	CRR-S4,B,P,ZZ
	仕　様		
天　板	メラミン化粧板貼 ポストフォーム加工		
本体主材	スチール製粉体塗装		
扉　板	スチール製粉体塗装 樹脂製把手(ダイヤルロック錠)、名札差		
縦仕切板	スチール製粉体塗装		
裏　板	スチール製粉体塗装		
棚　板	スチール製粉体塗装		

品名	手洗い流し台	参考品番	YHN-J1,ZZ
	仕　様		
天　板	人工大理石　t10		
シンク			
本体主材	樹脂コート化粧パーティクルボード 木口:シート貼		
工事蓋	樹脂コート化粧パーティクルボード 木口:シート貼		
台　輪	ポリ合板貼		
	附属器具		
単水栓	NA-572DU		1
樹脂製排水トラップ	M-14AP		1

品名	カウンター
	仕　様
天　板	人工大理石　t10
脚　部	樹脂コート化粧MDF貼フラッシュ 木口:樹脂シート t1.0mm ジョイポールシステム　Φ50×L710(白) 天板受座、隠しアジャスター

品名	扉
	仕　様
引戸	メラミン化粧板フラッシュ 木口:樹脂エッジt2.0mm貼(R面取) レール、ガイド、ローラ、キャスター
開戸	メラミン化粧板フラッシュ 木口:樹脂エッジt2.0mm貼(R面取) 伸縮棚受、伸縮棚受用丁番

色番表	
天板	胡桃
本体	胡桃
スチール	白系

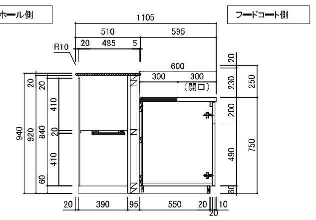

A-A 断面図

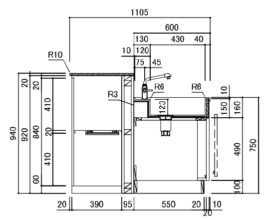

B-B 断面図

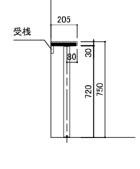

C-C 断面図

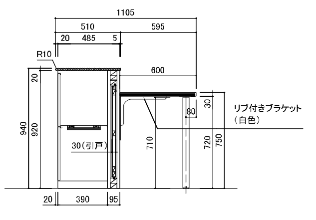

D-D 断面図

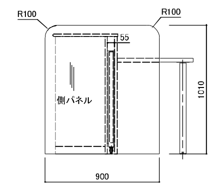

E-E 断面図(引戸戸袋に収納時)

株式会社 桂設計 KATSURA SEKKEI INC. 一級建築士登録第294153号 寺嶋憲二	工事名　深谷市幼稚園・こども館複合施設建設工事	令和6年　3月　日 計画 製作 調査 調査	業務番号 232041
	図面名　家具詳細図-19	縮尺　A1：1/20　A3：1/40	図面番号 A-128

F-44 2階 談話コーナー 飾り棚 1ヶ所

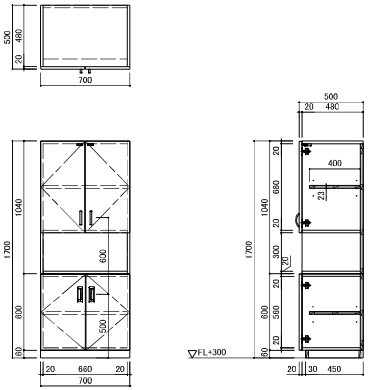

品名	飾り棚	参考品番	HCB-1H,ZZ
仕様			
本体主材	樹脂コート化粧パーティクルボード 木口：樹脂シート t1.0mm貼		
背板	樹脂コート化粧MDF貼		
開戸（上段）	樹脂コート化粧パーティクルボード 木口：シート貼 スライド丁番(キャッチ付)、ABS樹脂製ハンドル(白) 感知式耐震ラッチ		
棚板	樹脂コート化粧MDFフラッシュ 木口：シート貼 棚ダボφ9(3段)		
開戸（下段）	樹脂コート化粧パーティクルボード 木口:シート貼 スライド丁番(キャッチ付)、PP製空気孔付埋込引手		
台輪	ポリ合板貼		

F-45 2階 談話コーナー 展示式腰下収納、テーブル 1ヶ所

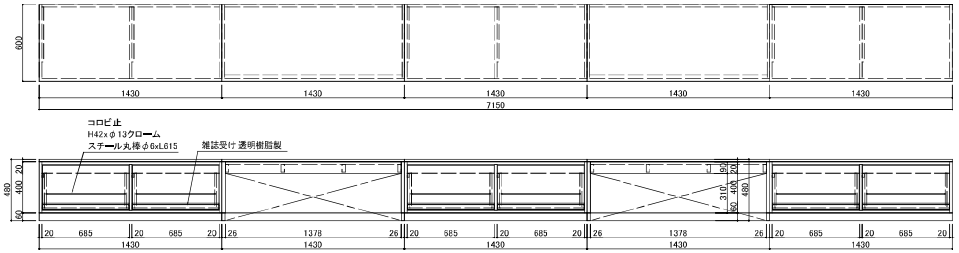

品名	展示式腰下収納	参考品番	NBP-614,ZZ
仕様			
天板	メラミン化粧板貼 ポストフォーム加工		
本体主材	樹脂コート化粧パーティクルボード 木口：樹脂シート t1.0mm貼		
背板	樹脂コート化粧MDF貼		
展示パネル	樹脂コート化粧パーティクルボード 木口：シート貼 樹脂製(透明)雑誌受け、コロビ止、回転金物一式		
台輪	ポリ合板貼		

品名	テーブル	参考品番	NBP-614,ZZ
仕様			
天板	メラミン化粧板貼 ポストフォーム加工		
本体主材	樹脂コート化粧パーティクルボード 一部：樹脂コート化粧MDF貼 木口：樹脂シート t1.0mm貼		
背板	樹脂コート化粧MDF貼		
台輪	ポリ合板貼		

色番表	
天板	胡桃
本体	胡桃

F-46 2階 談話コーナー ロッカー 1ヶ所

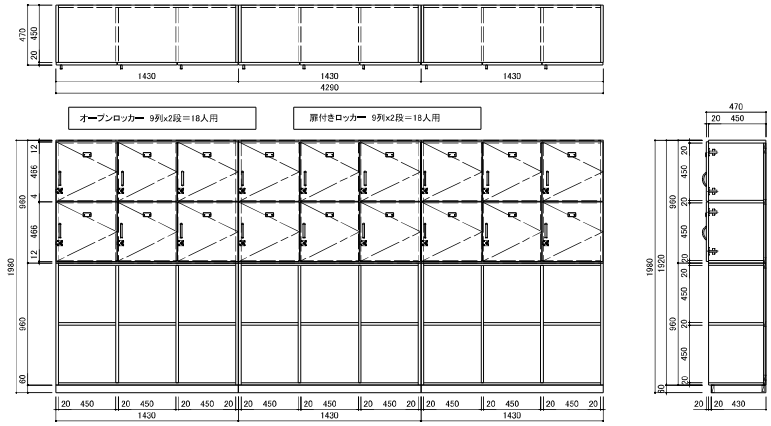

品名	ロッカー	参考品番	CRR-W1,ZZ
仕様			
本体主材	樹脂コート化粧パーティクルボード 木口:樹脂シート t1.0mm貼		
背板	樹脂コート化粧MDF貼		
開戸	樹脂コート化粧パーティクルボード 木口:シート貼 スライド丁番(キャッチ付)、ABS樹脂製ハンドル(白) 樹脂製名札差(61x33)、シリンダー錠、ラッチ付		
棚板	樹脂コート化粧MDFフラッシュ 木口 見隠れ:シート貼 棚ダボφ9(3段)		
台輪	ポリ合板貼		

色番表	
本体	白

F-47 2階 ホール2 カウンター 1ヶ所

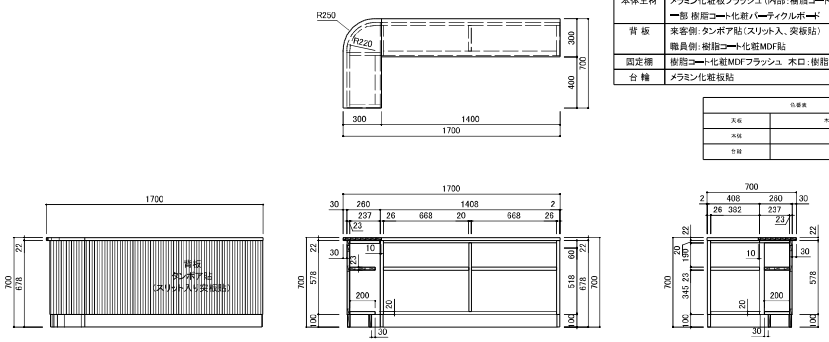

品名	カウンター	参考品番	CM-6,ZZ
仕様			
天板	メラミン化粧板貼 木口:ABSエッジ t2.0mm貼		
本体主材	メラミン化粧板フラッシュ (内部:樹脂コート化粧MDF貼) 一部 樹脂コート化粧パーティクルボード		
背板	来客側:タンポア貼(スリット入、突板貼) 職員側:樹脂コート化粧MDF貼		
固定棚	樹脂コート化粧MDFフラッシュ 木口:樹脂シート t1.0mm貼		
台輪	メラミン化粧板貼		

色番表	
天板	木目柄
本体	-
台輪	-

F-48 2階 プレイホール ロッカー・おもちゃ飾り棚 1ヶ所

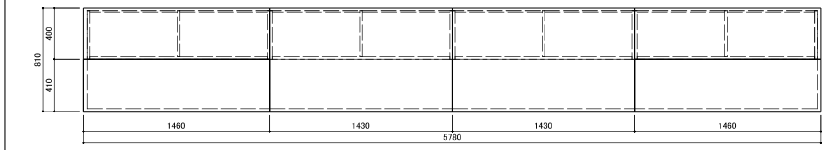

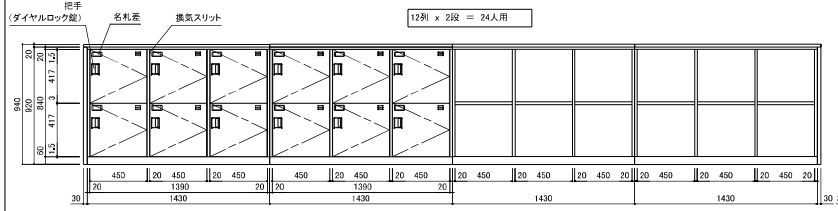

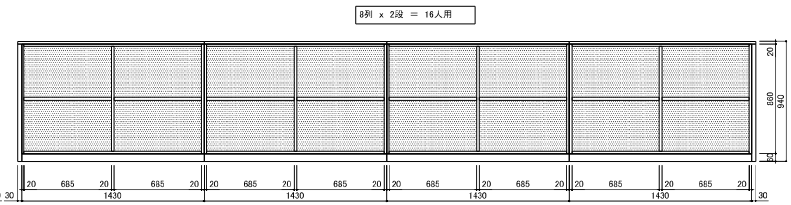

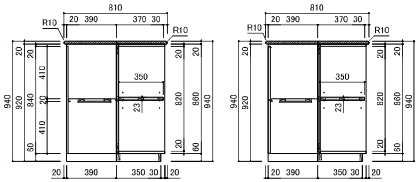

ダボ位置収納内容要確認

色番表	
天板	胡桃
本体	胡桃
アクセントカラー	-
スチール	白系

品名	オープンロッカー	参考品番	CRR-S1,B,P,ZZ
仕様			
天板	メラミン化粧板貼 ポストフォーム加工		
本体主材	スチール製粉体塗装		
縦仕切板	スチール製粉体塗装		
棚板	スチール製粉体塗装		
裏板	スチール製粉体塗装		

品名	扉付きロッカー	参考品番	CRR-S4,B,P,ZZ
仕様			
天板	メラミン化粧板貼 ポストフォーム加工		
本体主材	スチール製粉体塗装		
扉板	スチール製粉体塗装 樹脂製把手(ダイヤルロック錠)、名札差		
縦仕切板	スチール製粉体塗装		
裏板	スチール製粉体塗装		
棚板	スチール製粉体塗装		

品名	おもちゃ飾り棚	参考品番	NCB-8L,ZZ
仕様			
天板	メラミン化粧板貼 ポストフォーム加工		
本体主材	樹脂コート化粧パーティクルボード 木口:樹脂シート t1.0mm貼		
背板	樹脂コート化粧MDF貼		
棚板	樹脂コート化粧MDFフラッシュ 木口：シート貼 棚ダボφ9(3段)		
台輪	ポリ合板貼		

株式会社 桂設計 KATSURA SEKKEI INC. 一級建築士事務所 29453号 中村宏二	工事名 深谷市幼稚園・こども館複合施設建設工事	令和6年 3月 日 計画 製作 調査	業務番号 232041
	図面名 家具詳細図-20	縮尺 A1：1/20 A3：1/40	図面番号 A-129

F-49　2階　赤ちゃんコート　ロッカー＝おもちゃ飾り棚　1ヶ所

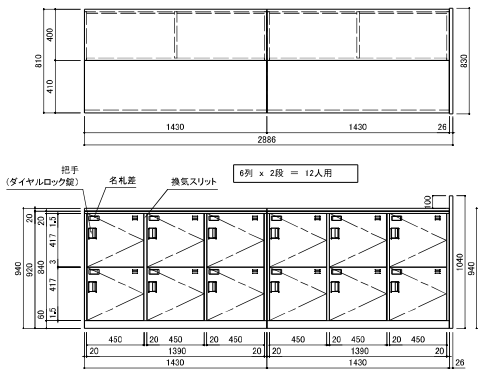

品名	扉付きロッカー	参考品番	CRR-S4J,F,ZZ
仕様			
天板	メラミン化粧板貼 ポストフォーム加工		
本体主材	スチール製粉体塗装		
扉板	スチール製粉体塗装 樹脂製把手(ダイヤルロック錠)、名札差		
縦仕切板	スチール製粉体塗装		
裏板	スチール製粉体塗装		
棚板	スチール製粉体塗装		

品名	おもちゃ飾り棚	参考品番	NCB-6L,ZZ
仕様			
天板	メラミン化粧板貼 ポストフォーム加工		
本体主材	樹脂コート化粧パーティクルボード 木口:樹脂シート±1.0mm貼		
背板	樹脂コート化粧MDF貼		
棚板	樹脂コート化粧MDFフラッシュ 木口:シート貼 棚ダボφ9(3段)		
台輪	ポリ合板貼		
サイドパネル	メラミン化粧板貼		

F-50　2階　見守りスペース　ロッカー　1ヶ所

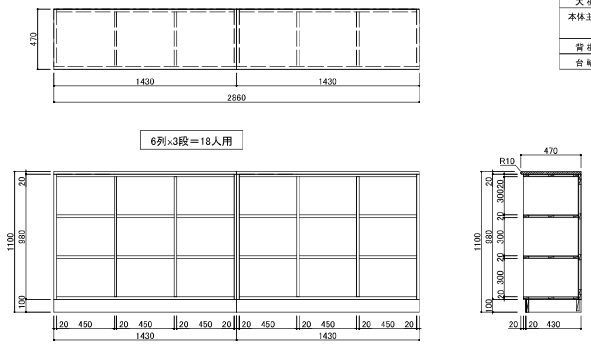

品名	ロッカー	参考品番	CRR-W1,ZZ
仕様			
天板	メラミン化粧板貼 ポストフォーム加工		
本体主材	ポリ合板貼 木口:樹脂シート±1.0mm貼		
背板	樹脂コート化粧MDF貼		
台輪	SUS304 t1.0mm HL貼		

F-51　2階　スプラッシュテラス更衣室　掃除用具入れ　1ヶ所

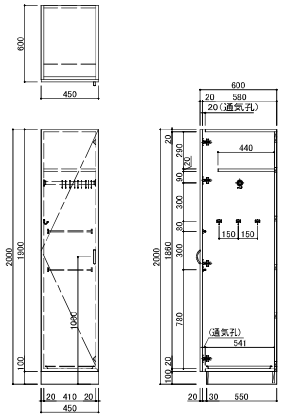

品名	掃除用具入れ	参考品番	NNB-3,C
仕様			
本体主材	樹脂コート化粧パーティクルボード 木口:樹脂シート±1.0mm貼		
開戸	樹脂コート化粧パーティクルボード 木口:シート貼 スライド丁番、ABS樹脂製ハンドル(白) マグネットキャッチ		
棚板	樹脂コート化粧パーティクルボード		
台輪	ポリ合板貼		
附属品			
ハンガーパイプ	ステンレス巻パイプφ25(Sカン9ヶ付)	1	
フック	玉付回転フック(TK-30)	3	
雑巾掛け(戸裏)	ステンレス巻パイプφ9.5(L350)	2	
水受皿	ステンレス水受皿(378×513×23)	1	

FWC-1　1,2階　各トイレ　手洗い流し台　3ヶ所

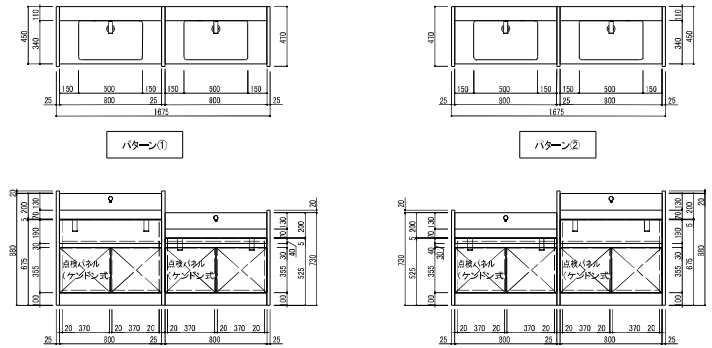

階	室名	パターン	数量
1階	男子トイレ2	①	1
1階	女子トイレ2	②	1
2階	男子トイレ1	①	1
合計			3ヶ所

品名	手洗い流し台		
仕様			
幕板	メラミン化粧板貼		
点検パネル	メラミン化粧板貼 木口:シート貼 ケンドン式金物(ケクファスナー縦型)※ツメなし		
側パネル	メラミン化粧板貼		
台輪	ポリ合板貼		
附属器具			
洗面ボール	MKWF(TOTO)	1	
洗面器用ブラケット	TL516GR(TOTO)	1	

FWC-2　2階　女子トイレ3　手洗い流し台　1ヶ所

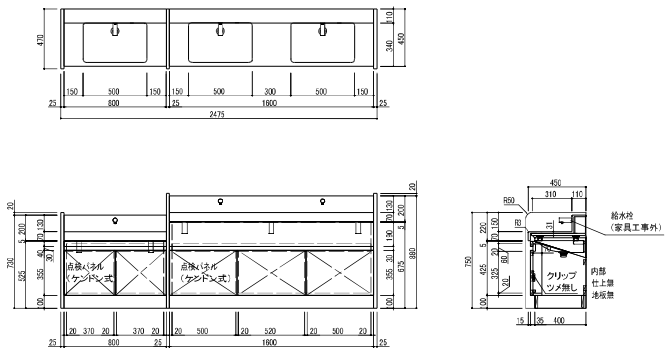

品名	手洗い流し台		
仕様			
幕板	メラミン化粧板貼		
点検パネル	メラミン化粧板貼 木口:シート貼 ケンドン式金物(ケクファスナー縦型)※ツメなし		
側パネル	メラミン化粧板貼		
台輪	ポリ合板貼		
附属器具			
洗面ボール	MKWF(TOTO)	1	
洗面器用ブラケット	TL516GR(TOTO)	1	

YFWC-1　1階　各トイレ1　手洗い流し台　2ヶ所

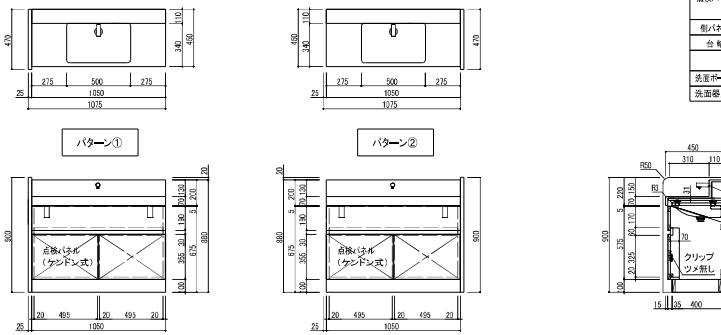

階	室名	パターン	数量
1階	女子トイレ1	①	1
1階	男子トイレ1	②	1
合計			2ヶ所

品名	手洗い流し台		
仕様			
幕板	メラミン化粧板貼		
点検パネル	メラミン化粧板貼 木口:シート貼 ケンドン式金物(ケクファスナー縦型)※ツメなし		
側パネル	メラミン化粧板貼		
台輪	ポリ合板貼		
附属器具			
洗面ボール	MKWF(TOTO)	1	
洗面器用ブラケット	TL516GR(TOTO)	1	

株式会社 桂設計 KATSURA SEKKEI INC. 一級建築士事務所29453号 中村恵二	工事名 深谷市幼稚園・こども館複合施設建設工事	令和6年 3月 日 計画 製作 調査	業務番号 232041
	図面名 家具詳細図-21	縮尺 A1:1/20 A3:1/40	図面番号 A-130

FK-1　1階　給湯コーナー　ミニキッチン　1ヶ所

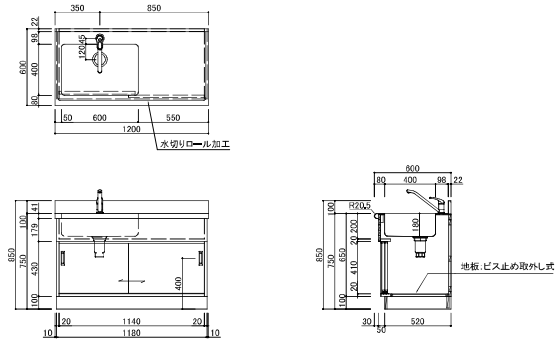

品名	ミニキッチン	参考品番	NWS-2HB

仕　様	
天板	ステンレス SUS304 t1.0mm(R付) 表面仕上:#400 水切りロール加工、下地合板 t9mm
シンク	ステンレス SUS304 t1.0mm 表面仕上:#400
本体主材	樹脂コート化粧パーティクルボード 木口:樹脂シート t1.0mm貼 *取外し式地板:樹脂コート化粧MDF t4mm(ビス止)
背板	樹脂コート化粧MDF貼
幕板	メラミン化粧板貼
引違戸	樹脂コート化粧パーティクルボード 木口:シート貼 樹脂成型レール、調整式戸車、樹脂製空気孔付舟底引手 引き残しストッパー
台輪	ポリ合板貼(後貼)

附属器具		
シングルレバー混合水栓	NK87111JV	1
樹脂製排水トラップ	M-14AP	1

FK-2　2階　ベビールーム　ミニキッチン　1ヶ所

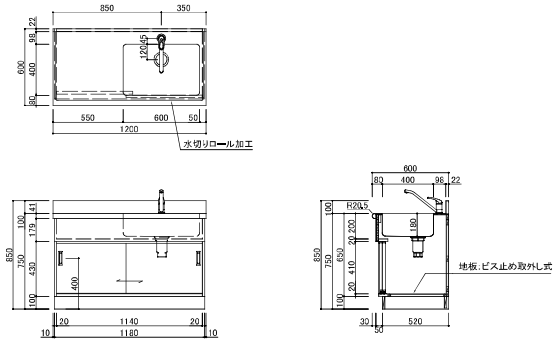

品名	ミニキッチン	参考品番	NWS-2HB

仕　様	
天板	ステンレス SUS304 t1.0mm(R付) 表面仕上:#400 水切りロール加工、下地合板 t9mm
シンク	ステンレス SUS304 t1.0mm 表面仕上:#400
本体主材	樹脂コート化粧パーティクルボード 木口:樹脂シート t1.0mm貼 *取外し式地板:樹脂コート化粧MDF t4mm(ビス止)
背板	樹脂コート化粧MDF貼
幕板	メラミン化粧板貼
引違戸	樹脂コート化粧パーティクルボード 木口:シート貼 樹脂成型レール、調整式戸車、樹脂製空気孔付舟底引手 引き残しストッパー
台輪	ポリ合板貼(後貼)

附属器具		
シングルレバー混合水栓	NK87111JV	1
樹脂製排水トラップ	M-14AP	1

F-甲1～14　各階　各室　ライニング甲板　13ヶ所

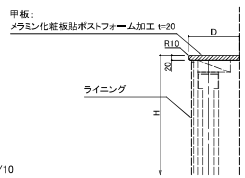

S=1/10

番号	階	部屋名	D寸法	L寸法	数量
F-甲1	1	掃除用具倉庫・洗濯乾燥室	160	2565	1
F-甲2		乳幼児用トイレ	160	2600	1
F-甲3		女子トイレ2	170	740	1
F-甲4		男子トイレ2	170	830	1
F-甲5		男子トイレ2	170	2470	1
F-甲6		バリアフリートイレ	160	750	1
F-甲7		バリアフリートイレ	160	750	1
~~F-甲13~~		~~保健室~~	~~160~~	~~670~~	~~1~~
F-甲8	2	男子トイレ3	210	740	1
F-甲9		男子トイレ3	160	3500	1
F-甲10		バリアフリートイレ3	160	2330	1
F-甲11		スプラッシュテラストイレ	150	1825	1
F-甲12		乳幼児用トイレ2	160	2165	1
F-甲14		女子トイレ3	160	670	1

株式会社 桂設計 KATSURA SEKKEI INC. 一級建築士登録第294153号 中嶋直二	工事名	深谷市幼稚園・こども館複合施設建設工事		令和6年 3月 日 計画 製作 調査 調査	業務番号 232041
	図面名	家具詳細図-22	縮尺 A1:1/20 A3:1/40		図面番号 A-131

ブックリビング 家具配置図・員数表

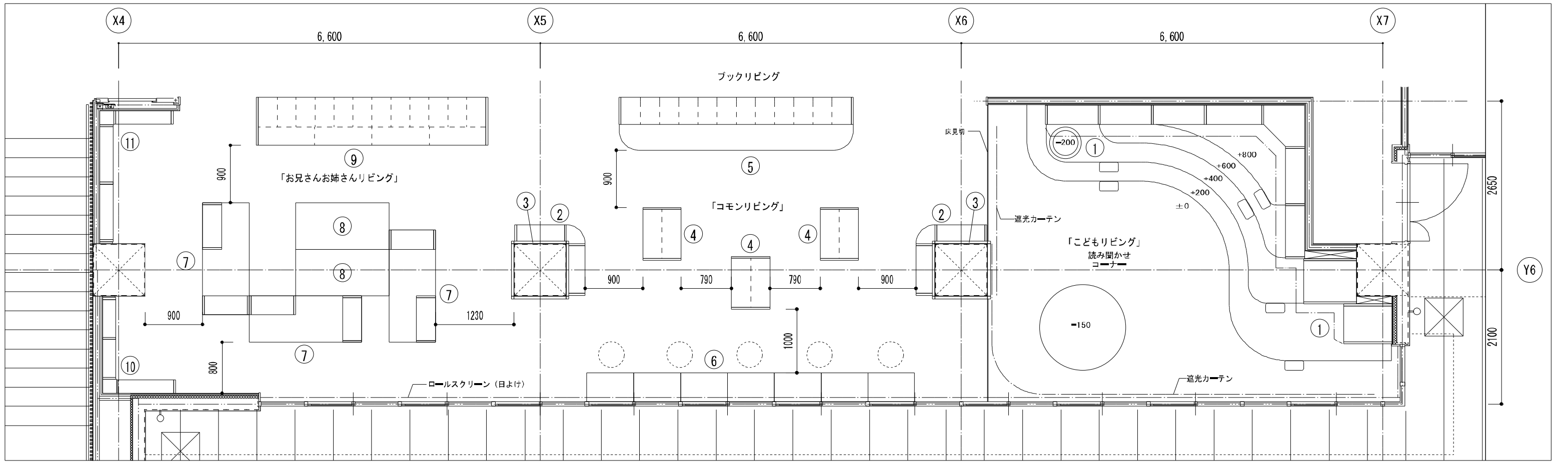

番号	品名	数量	
1	読み聞かせコーナー書架	1	式
2	柱周り書架 単式3段	2	式
3	柱展示架（ハングオール）	2	式
4	可動書架 複式 2段 キャスター付	3	台
5	ロッカー 背面ベンチ	1	台
6	カウンターテーブル	1	台
7	ベンチ付書架 2連2段	3	台
8	ベンチ	2	台
9	ロッカー 背面木製書架3段	1	台
10	木製書架 直立単式 3連6段（漫画本用）	1	式
11	木製書架 直立単式 3連6段（漫画本用）	1	式

ブックリビング 特記仕様書

総則【一般事項】
（1）施工範囲
図面に記載された家具の製作に関する一切の工事を含み、その製作物を現場搬入し、配置図の位置に整備するものとする。
（2）係員
本仕様書にいう係員とは監督員及びその委任するものを示す。
係員の指示及び承認もしくは検査、立ち会い等はすべて監理業務の権限と責任によって行われたものとみなす。
（3）変更
1.設計、仕様、工程及び納期等について請負者の判断による変更は無断で行ってはならない。
2.原寸図、試作の時又は現場との収まり、取り合いの関係で軽微な変更を行う場合は、係員の確認を委する。
（4）製作及び製作図
家具の製作に当たっては設計図に基づき、施工図を提出し、係員の確認を得た後でなければ製作にかかってはならない。
（5）材料
1.本工事の使用材料の主材はホワイトオーク（指定色）を使用し、特記なき限り、日本農林規格（ＪＡＳ）用材規格規定によるものとする。
2.木材は、天然乾燥の後、人工乾燥させ、さらに殺虫処理完了させたものを2週間以上室内に放置し、安定させたものを使用する。
3.図面記入寸法はすべて仕上げ寸法を示すものである。
4.割付、納まり等意匠上関係のある材料及び処理は、着工前に係員の承認を受け製作に掛る事。材料、塗装については見本品を提出し、係員の確認を得ること。
（6）検査
1.配置完了後現場にて係員により現場配置完了検査を行う。
2.検収：引き渡しを目的とし、必要に応じ取扱い及び手入れ方法等について説明を行う。
3.検収方法は、図面、仕様書との照合によって行う。
4.仕上がり寸法許容範囲は、外寸法（間口、奥行き、高さ）において±3mm以下、テーブル甲板、書架棚板等の厚さは1mm以内とする。
5.完成検査、製品完成時の点検を請負者の責任に於いて行い、その結果と処理を係員に報告し承認を受ける。不合格品は係員の指示により手直し又は取り替えをする。
（7）保証
1.万一不備な点（手直し未完了等）が生じた場合は係員の指示により発注者の承認を受ける。検収後であっても、材料の不良、製作の粗悪によるキズ、故障等に対しては、直ちに新規取替え又は補修を行う。
2.検収後、満一年間製品のメーカー保証をする。
（8）搬入及び養生
1.現場搬入はあらかじめ搬入工程表を係員に提出し、それによって行う。
2.搬入時及び搬入後に、家具及び建築物を損傷しないように養生を施すと共に、その取扱いには注意すること。
（9）地震対策
1.木製書架等の地震対策として棚板落下防止のために<図1>と同等かそれ以上の仕様の振動実験の実績のある棚受金具・棚受レールを使用すること。
また、転倒防止のために耐震対策金具を使用し、<図2>の固定方法を施すこと。
耐震対策に使用する金具は現物を提出し係員の承認を得ること。
2.耐震対策を施す什器の選別は係員の指示のもとに行うこと。
（10）記録
製作図、竣工写真を係員の承諾を受けて提出すること。部数・書式については係員の指示による。
（11）著作権
工業所有権の紛争に関わる事項は請負者がその解決の任に当るものとする。
（12）製作メーカー
図書室家具製作に関して、過去に同規模以上の図書室家具製作及び納品実績のある、図書館家具を専門に製作するメーカーとする。

製作【木製品】
○材料
（1）合板類
1.家具工事に使用する合板はすべて指定材種とし、日本農林規格（ＪＡＳ）のホルムアルデヒド放散量に関する等級区分の「F☆☆☆☆」を満足すること。
2.積層合板は長手にジョイントする場合は、スカーフジョイント（斜めつぎ）とし隙間があってはならない。
（2）化粧板
生地仕上げに用いる合板類の表面に練付ける化粧板は、白太割、節等の欠点のない木目正しい柾目スライサーを突板とする。
（3）見掛材
見掛材は、木理正しく白太割、節等の欠点のない材とする。
（4）見隠材
見隠材といえども堅木を使用し、腐れ、節、抜けやすい節、よじれ等のあるものは、使用してはならない。
（5）ロールコア
1.木製家具のフラッシュ構造にて組まれる天板・甲板・側板・中方立は芯材にロールコアを使用する。
2.ロールコアは破損等の無い完全なものを用い、特に枠組みはねじれの生じないよう良材を選定する。パーティクルボード、ハードボードの使用は認めない。
（6）金物
1.構造や安全に関わる連結用ボルト、棚受金物、棚レール、などはあらかじめ見本品を提出し係員の確認を得ることとし、その他の丁番、プラパートアジャスター、取手なども係員の指示により必要に応じて確認を得ること。
2.棚受金物は、<図1>に図示した仕様と同等かそれ以上とし、ダボが棚板内部に挿入されることで落下防止の効果となるステンレス製ダボ付ツメ金具を基本仕様とする。レール取付けのツメは2個所以上で支持するものでダボの長さは10mm以上、径は7φ以上のものとする。
3.棚レールは、<図1>に図示した仕様と同等かそれ以上とし、可動ピッチ12.5mm、サイズ調整確認マーク刻印を有する1.5mm厚のアルミ製押出金物を基本仕様とする。
（7）接着剤・塗料
木工用接着剤及び木工用塗料は目的・用途に応じた、ホルマリン・トルエン・キシレンを含まない環境対応の優れたメーカー製品を用いること。
○加工
（1）機械加工
機械加工は原寸図に従い指示された寸法を厳守し、逆目等が生ぜぬように注意するものとする。
1.平面加工
木取りした部材は手押しカンナ及び自動カンナをもって厚みと平面を加工し、巾を決定後必要に応じてスーパーサーフェーザーで表面を仕上げる。
2.切断加工
手押しカンナ及び自動カンナで平面加工が完了したものは、昇降盤で所定の寸法に切断する。
3.枘、枘穴、小穴、溝、曲面加工枘は原則として両胴付きとして昇降盤等で加工する枘穴は角ノミで所定の寸法の穴をあける。
4.仕口及び組手加工
引出前板と側板の仕口は、ダブテイルマシンにより加工する。一般アラレ組はコーナーロッキングマシンにより、組手加工を行う。留加工は昇降盤、角ノミ、テノーニングマシン等を適宜使用し加工する。
5.組手加工は枘組とし、ダボ組は認めない。
（2）接着加工
フラッシュ、積層合板の接着に当たっては、圧縮力、圧縮時間に留意し、糊泡、ゴミ等に注意し圧縮力は、１０cm／kg以上の圧力のものを使用するものとする。
（3）手加工
部材の手カンナ掛けはカンナ目、逆目等が生ぜぬように注意する。
（4）塗 装
木部塗装の仕上げの工程は下表による。特記無き木製家具は全てポリウレタン塗装仕上げとする。

ポリウレタン塗装工程表

	工 程	使用材料	作 業
1	素地調整	サンドペーパー・サンダーなど	逆目、鉋境の無いよう表面を平滑にする
2	着色目止	着色材	ヘラしごき目止または布目止を反復し目こぼしの無いよう十分注意する
3	目止め研ぎ	サンドペーパー＃３２０	余分な目止材を除き平滑にする
4	下塗り	ウレタンサンディング	むらの無いよう塗る
5	下研ぎ	サンドペーパー＃２４０	平滑になるよう研ぐ
6	中塗り	ウレタンサンディング	むらの無いよう平滑に塗る
7	中塗研ぎ	耐水ペーパー＃３２０	平滑になるよう均一に研ぐ
8	上塗り	ウレタンサンディング	中塗りに同じ
9	上塗研ぎ	耐水ペーパー＃６００	中塗研ぎに同じ
10	仕上げ	ウレタンフラット	むらの無いよう平滑に塗る

<図1> 棚受金物詳細図 S=1/2

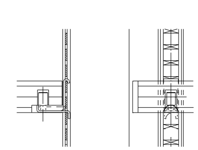

<図2> 床固定金物詳細図 S=1/2

中柱立（中間部）の場合　側板（エンド部）の場合

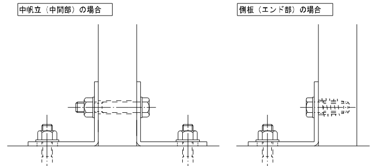

株式会社 桂設計 KATSURA SEKKEI INC. 一級建築士登録第294153号 寺嶋憲二	工事名	深谷市幼稚園・こども館複合施設建設工事
	図面名	図書家具詳細図−1
令和6年 3月 日 計画 製作 調査 調査	業務番号	232041
縮尺 A1：1/40 A3：1/80	図面番号	A−132−1

1	2階　ブックリビング　読み聞かせコーナー書架	1式

部品名	仕　様
天板	積層合板、両面突板、木口4t挽板
側板	合板フラッシュ、両面突板、木口4t挽板
中帆立	合板フラッシュ、両面突板、木口4t挽板
可動棚	積層合板、両面突板、木口4t挽板
固定棚	積層合板、両面突板、木口4t挽板
地板	積層合板、上面突板、木口4t挽板
巾木	積層合板、見付突板
背板	合板フラッシュ、見付突板
前板	合板フラッシュ、両面突板、木口ソフトエッジ材
床板	積層合板、上面タイルカーペット貼り、木口4t挽板
棚柱	アルミ合金押出型材（アルマイト加工）可動P=12.5mm
ダボ付棚受金具	ステンレス1.5t（SUS304）

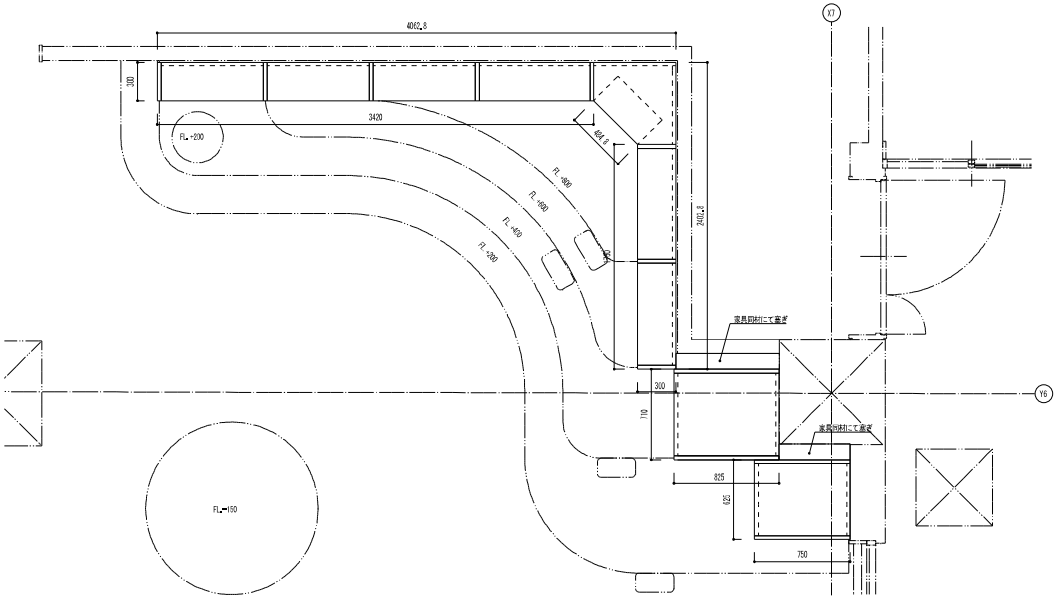

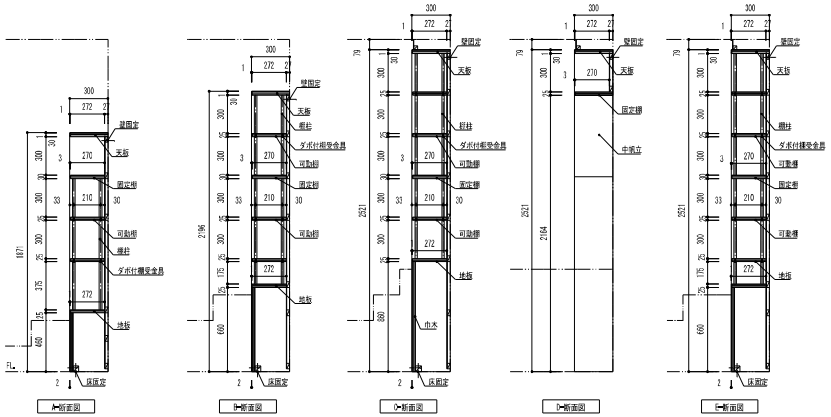

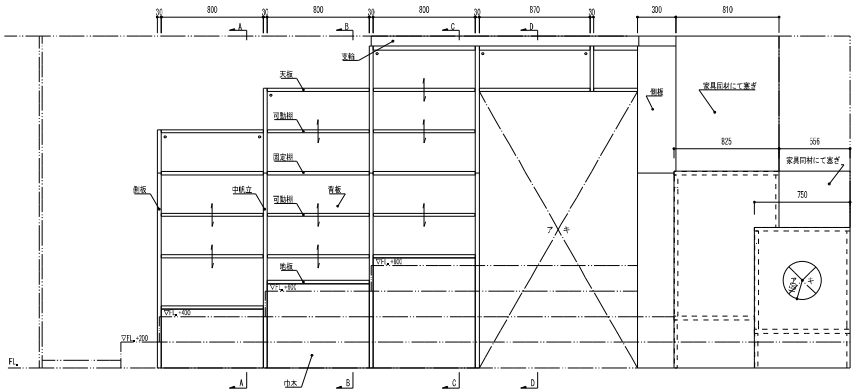

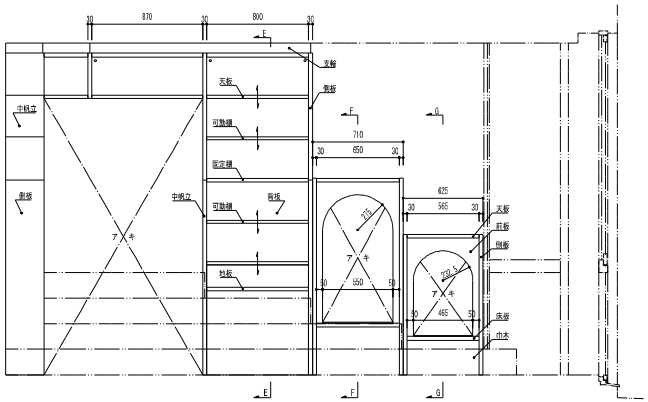

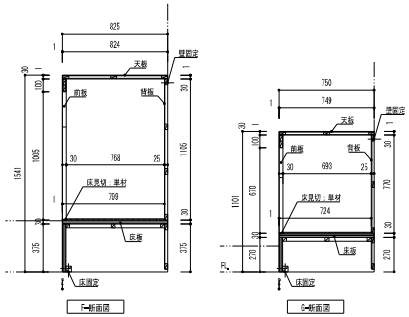

株式会社 桂設計 KATSURA SEKKEI INC. 一級建築士登録第294153号 中嶋高二	工事名　深谷市幼稚園・こども館複合施設建設工事			令和6年　3月　日 計画　製作　調査　調査	業務番号 232041
	図面名　図書家具詳細図-2	縮尺	A1：1/20 A3：1/40		図面番号 A-132-2

2　2階　ブックリビング　柱周り書架 単式3段　2式

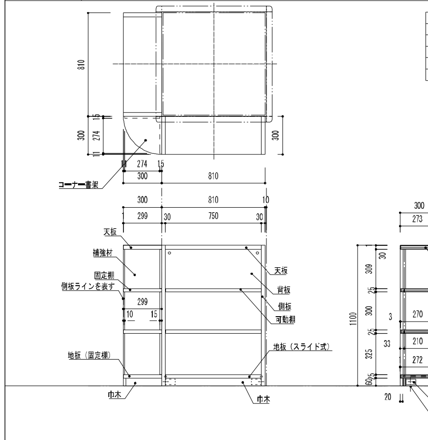

コーナー書架

部品名	仕様
天板	積層合板、両面突板、木口4t挽板
補強材	積層合板、見付突板、木口4t挽板
固定棚	積層合板、両面突板、木口4t挽板
地板（固定棚）	積層合板、上面突板、木口4t挽板
巾木	積層合板、見付突板

書架

部品名	仕様
天板	積層合板、両面突板、木口4t挽板
側板	合板フラッシュ、両面突板、木口4t挽板
可動棚	積層合板、両面突板、木口4t挽板
地板	積層合板、上面突板、木口4t挽板、スライド式
巾木	積層合板、見付突板
背板	合板フラッシュ、見付突板
棚柱	アルミ合金押出型材（アルマイト加工）可動P=12.5mm
ダボ付棚受金具	ステンレス1.5t（SUS304）
補強金具	スチール1.6t、クロメートメッキ

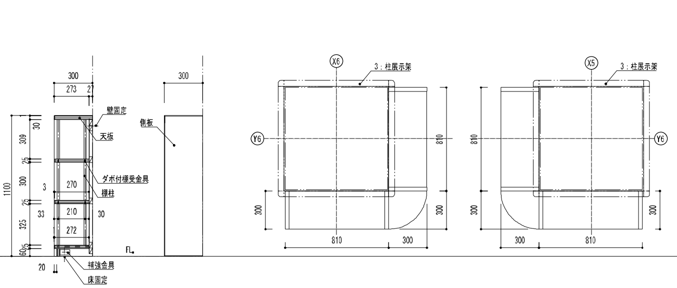

3　2階　ブックリビング　柱展示架（ハングオール）　2式

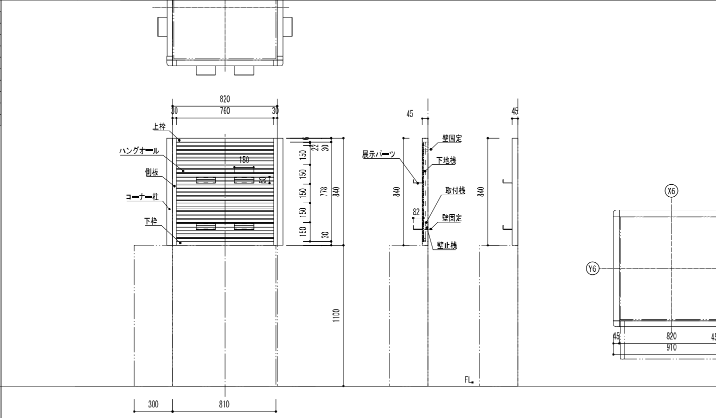

部品名	仕様
上枠	30×45単材（三方突板貼り）
側板	30×45単材（見付突板貼り）
下枠	30×45単材（見え掛かり突板貼り）
下地桟	合板フラッシュ、見付突板
取付桟	単材
壁止桟	単材
ハングオール	アルミ合金押出型材1、P=30、カラー塗装（ホワイト）
展示パーツ	3tアクリル接着加工 合計：16個付属（1面あたり4個）
コーナー柱	45×45単材（見え掛かり突板貼り）

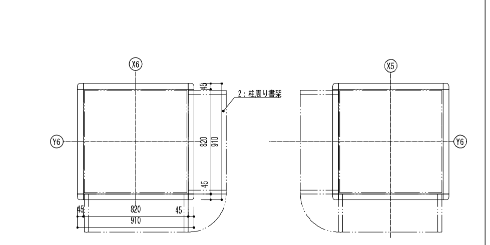

4　2階　ブックリビング　可動書架 複式 2段 キャスター付　3台

部品名	仕様
天板	積層合板、両面突板、木口4t挽板
側板	合板フラッシュ、両面突板、木口4t挽板
可動棚	積層合板、両面突板、木口4t挽板
地板	積層合板、上面突板、木口4t挽板
補強材	積層合板、木口4t挽板
背板	合板フラッシュ、見付突板
棚柱	アルミ合金押出型材（アルマイト加工）可動P=12.5mm
ダボ付棚受金具	ステンレス1.5t（SUS304）
キャスター	FA55P型プレートタイプ（スガツネ） 対角2ヶ所ストッパー付、耐荷重80kg

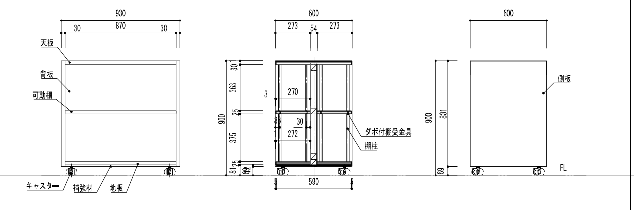

5　2階　ブックリビング　ロッカー 背面ベンチ　1台

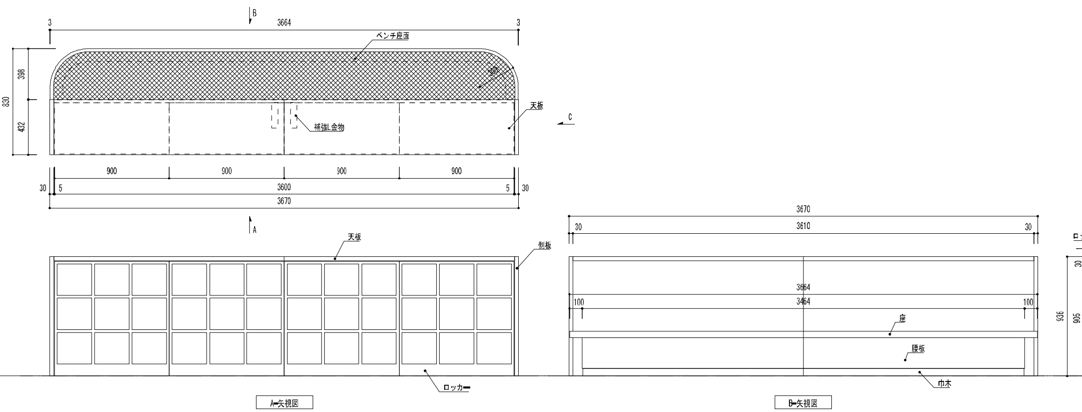

部品名	仕様
天板	積層合板、両面突板、木口4t挽板、補強L金物付
側板	合板フラッシュ、両面突板、木口4t挽板
背板	合板フラッシュ、両面突板
座	合板、表面タイルカーペット敷、木口25t単材
腰板	合板下地、表面突板
巾木	合板下地、表面突板
ロッカー	スチール、粉体塗装、BR-9/DAIICHI同等品

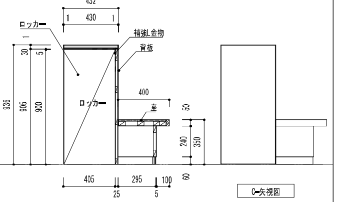

6　2階　ブックリビング　カウンターテーブル　1台

部品名	仕様
甲板	合板フラッシュ、上面メラミン化粧板、下面バッカー張り、前縁単材、木口4t挽板
側板	合板フラッシュ、両面突板、木口4t挽板
中帆立	合板フラッシュ、両面突板、木口4t挽板
幕板	積層合板、見付突板、木口4t挽板
背板	合板フラッシュ、両面突板、木口4t単材
アジャスター	ダイカスト製

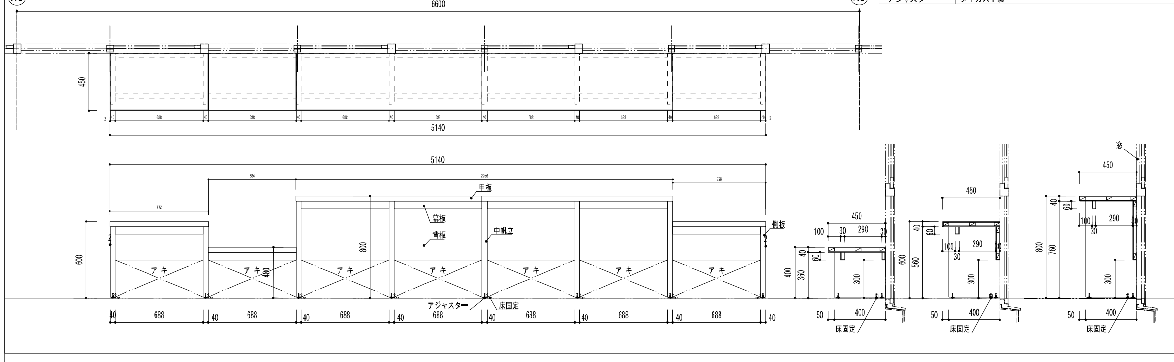

7　2階　ブックリビング　ベンチ付書架 2連2段　3台

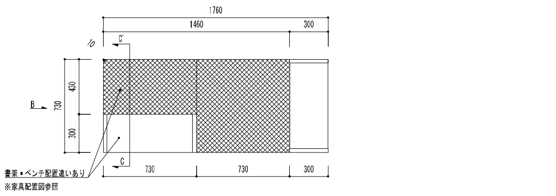

書架

部品名	仕様
天板	積層合板、両面突板、木口4t挽板
側板	合板フラッシュ、両面突板、木口4t挽板
可動棚	積層合板、両面突板、木口4t挽板
地板	積層合板、上面突板、木口4t挽板、スライド式
巾木	積層合板、見付突板
背板	合板フラッシュ、両面突板
棚柱	アルミ合金押出型材（アルマイト加工）可動P=12.5mm
ダボ付棚受金具	ステンレス1.5t（SUS304）
補強金具	スチール1.6t、クロメートメッキ

ベンチ

部品名	仕様
座	下地積層合板、硬質ウレタン、表面布張
腰板	合板フラッシュ、見付突板、出隅単材
地板	積層合板
アジャスター	ダイカスト製

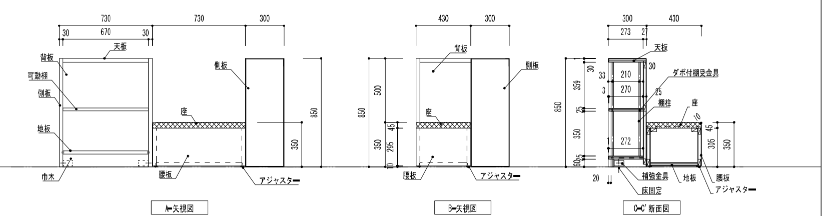

株式会社 桂設計
KATSURA SEKKEI INC.
一級建築士登録第294153号 寺嶋憲二

工事名	深谷市幼稚園・こども館複合施設建設工事	令和6年 3月 日 計画 製作 調査 調査	業務番号 232041
図面名	図書家具詳細図-3	縮尺 A1：1/20 A3：1/40	図面番号 A-132-3

8　2階　ブックリビング　ベンチ　2台

部品名	仕　様
座	下地積層合板、硬質ウレタン、表面布張
腰板	合板フラッシュ、見付突板、出隅単材
地板	積層合板
アジャスター	ダイキャスト製

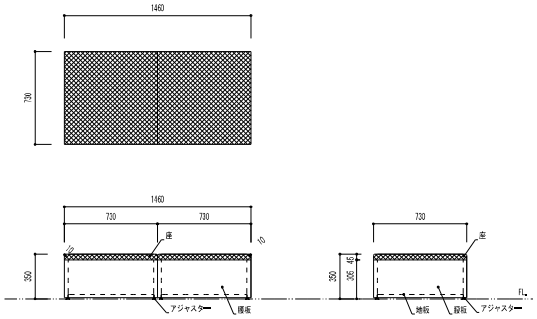

9　2階　ブックリビング　ロッカー 背面木製書架3段　1台

部品名	仕　様
天板	積層合板、両面突板、木口4t挽板、補強L金物付
側板	合板フラッシュ、両面突板、木口4t挽板
中帆立	合板フラッシュ、両面突板、木口4t挽板
可動棚	積層合板、両面突板、木口4t挽板
地板	積層合板、上面突板、木口4t挽板、スライド式
巾木	積層合板、見付突板
背板	合板フラッシュ、両面突板
棚柱	アルミ合金押出型材（アルマイト加工）可動P=12.5mm
ダボ付棚受金具	ステンレス1.5t（SUS304）
補強金具	スチール1.6t、クロメートメッキ
ロッカー	ボンデ鋼板、粉体塗装、鍵付、KL-120W/DA11CH1同等品

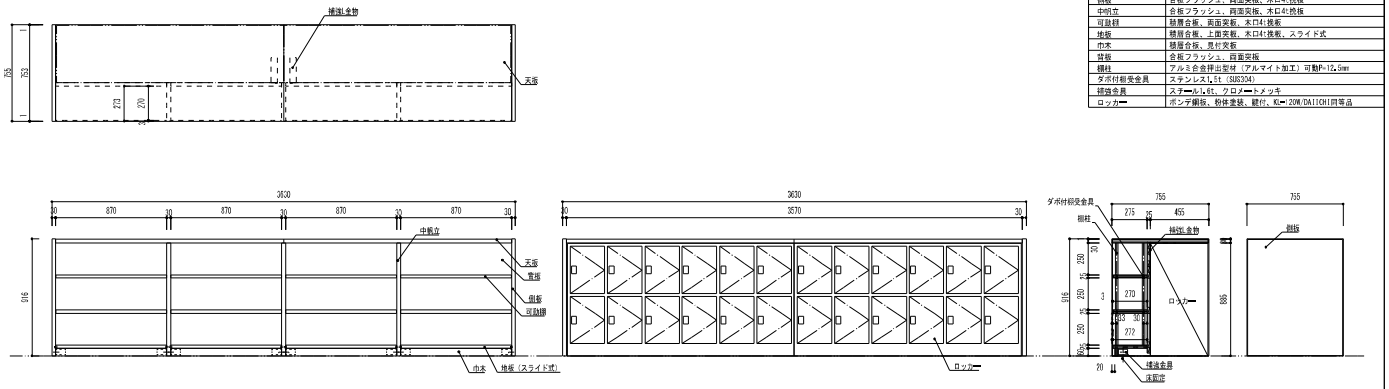

10　2階　ブックリビング　木製書架 直立単式 3連6段（漫画本用）　1式

部品名	仕　様
天板	積層合板、両面突板、木口4t挽板
車板	合板フラッシュ、両面突板、木口4t挽板
中帆立	合板フラッシュ、両面突板、木口4t挽板
可動棚	積層合板、両面突板、木口4t挽板
地板	積層合板、上面突板、木口4t挽板、スライド式
巾木	積層合板、見付突板
背板	合板フラッシュ、見付突板
棚柱	アルミ合金押出型材（アルマイト加工）可動P=12.5mm
ダボ付棚受金具	ステンレス1.5t（SUS304）
補強金具	スチール1.6t、クロメートメッキ

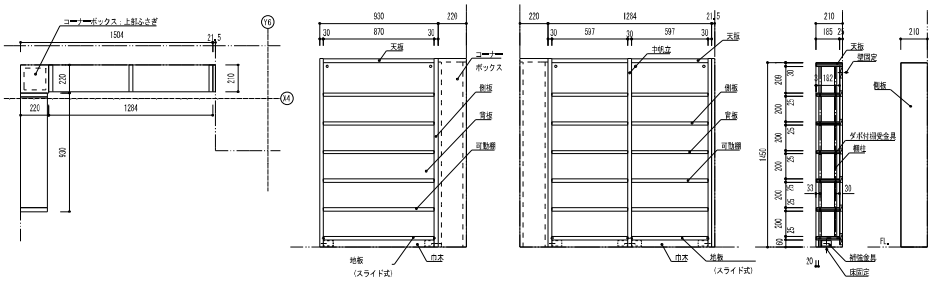

11　2階　ブックリビング　木製書架 直立単式 3連6段（漫画本用）　1式

部品名	仕　様
天板	積層合板、両面突板、木口4t挽板
側板	合板フラッシュ、両面突板、木口4t挽板
中帆立	合板フラッシュ、両面突板、木口4t挽板
可動棚	積層合板、両面突板、木口4t挽板
地板	積層合板、上面突板、木口4t挽板、スライド式
巾木	積層合板、見付突板
背板	合板フラッシュ、見付突板
棚柱	アルミ合金押出型材（アルマイト加工）可動P=12.5mm
ダボ付棚受金具	ステンレス1.5t（SUS304）
補強金具	スチール1.6t、クロメートメッキ

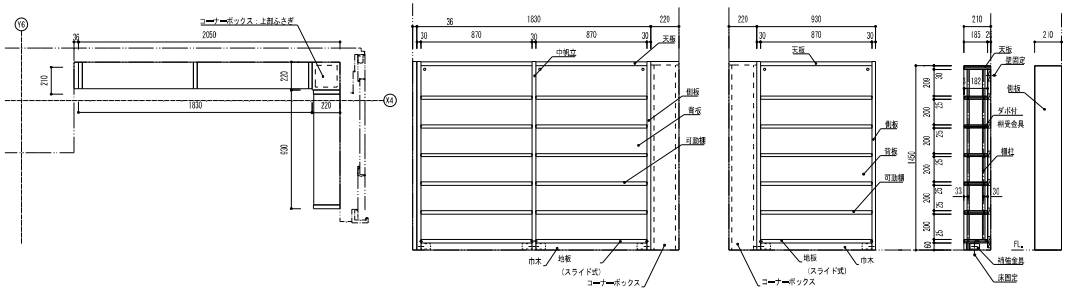

株式会社 桂設計 KATSURA SEKKEI INC. 一級建築士登録第294153号 中嶋正二	工事名	深谷市幼稚園・こども館複合施設建設工事		令和6年 3月 日 計画 製作 調査 調査	業務番号 232041
	図面名	図書家具詳細図-4	縮尺 A1：1/20 A3：1/40		図面番号 A-132-4

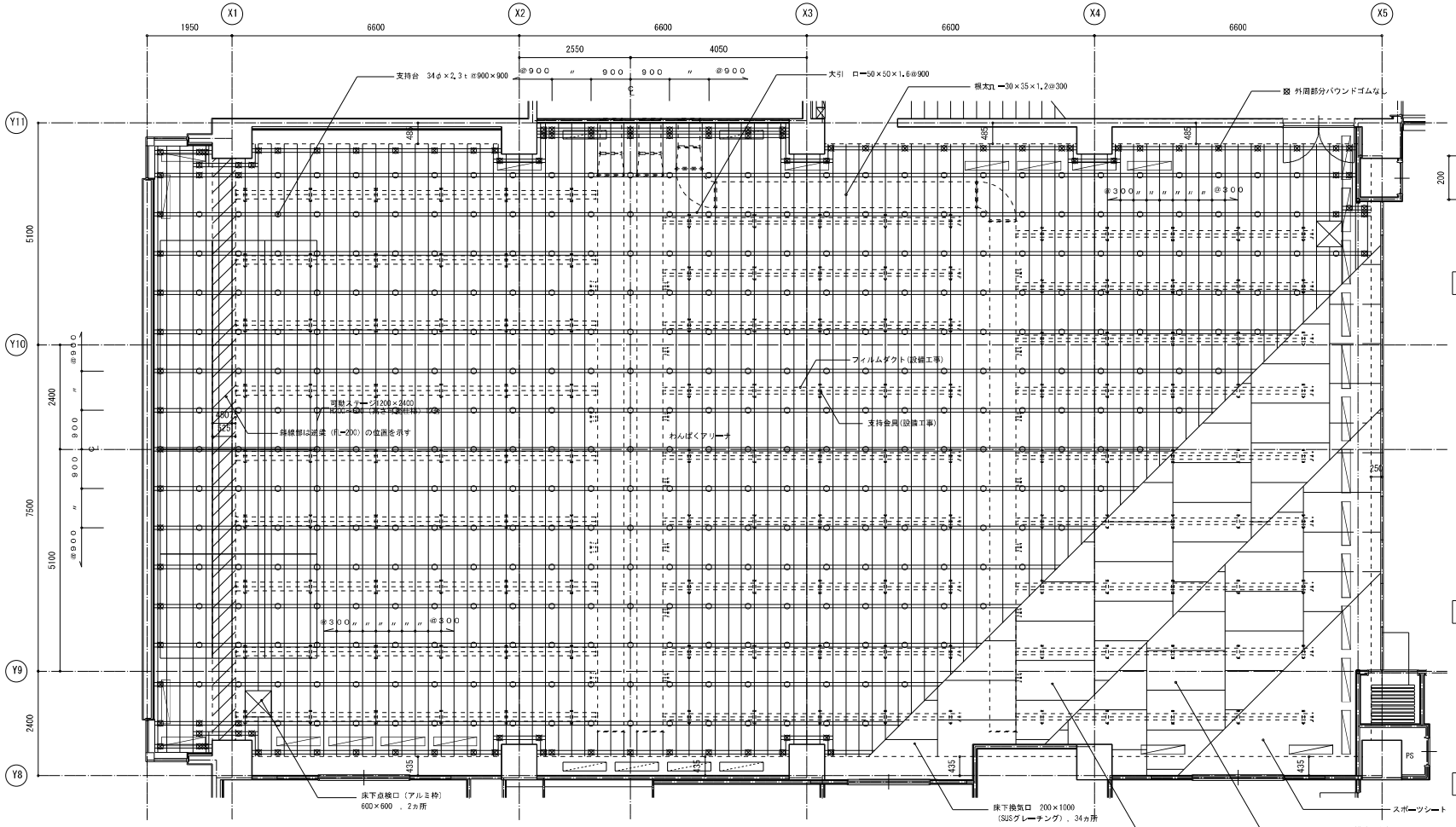

わんぱくアリーナ　床伏図　S＝1/50

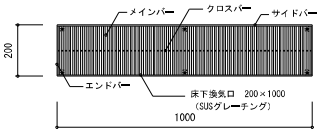

床下換気口　姿図　S＝1/10

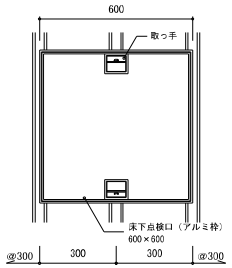

床下点検口　平面詳細図　S＝1/10

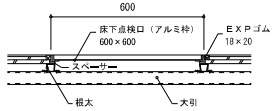

床下点検口　断面詳細図　S＝1/10

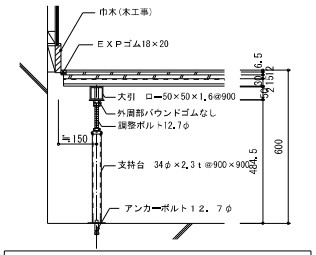

巾木廻り　断面詳細図　S=1/10

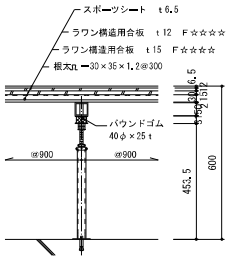

中間部分　断面詳細図　S=1/10

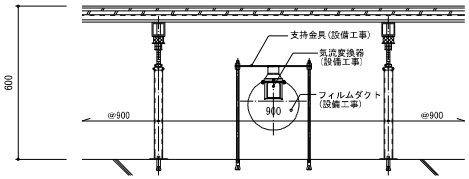

フィルムダクト廻り　断面詳細図　S=1/10

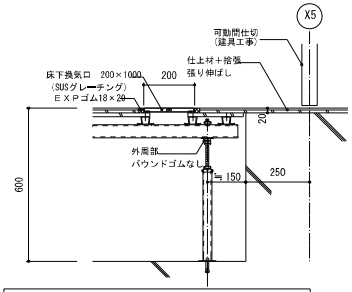

可動間仕切廻り　断面詳細図　S=1/10

床下換気口　（SUSグレーチング）配置は総合図にて確認し監督員の承諾を得ること

株式会社 桂設計 KATSURA SEKKEI INC. 一級建築士登録第２９４１５３号　寺嶋憲二	工事名　深谷市幼稚園・こども館複合施設建設工事		令和6年　3月　日 計画 製作 調査 設委	業務番号 ２３２０４１
	図面名　鋼製床詳細図	縮尺　A1：図示 A3：図示		図面番号 A－１３３

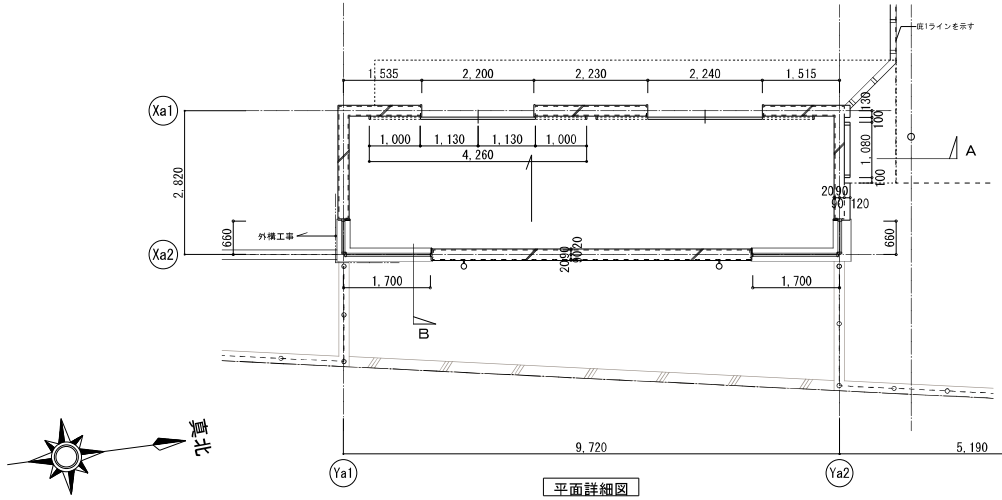

平面詳細図

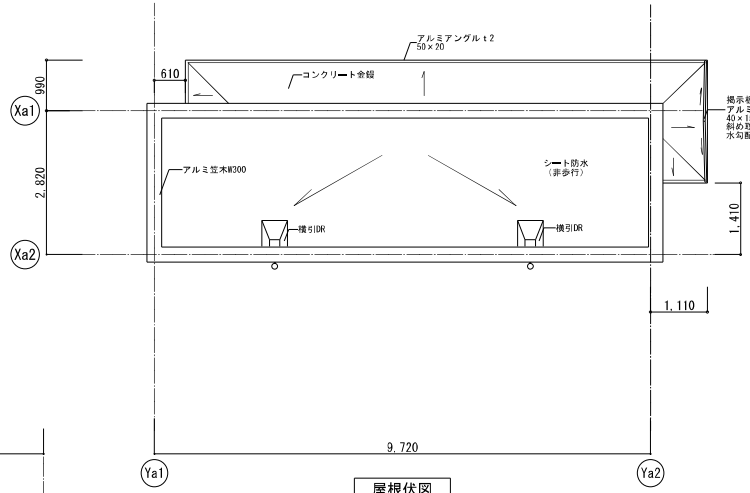

屋根伏図

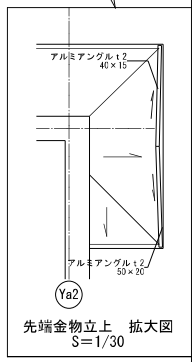

先端金物立上　拡大図
S=1/30

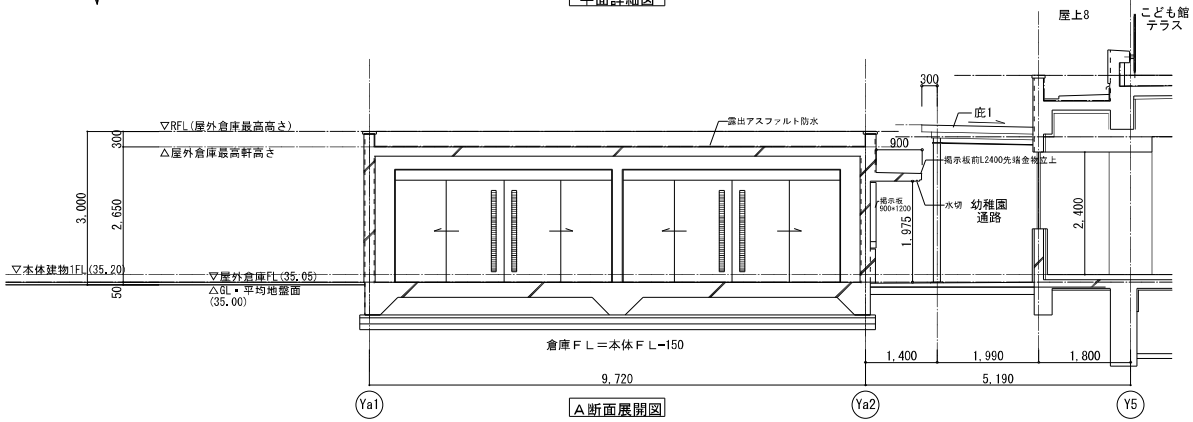

A断面展開図

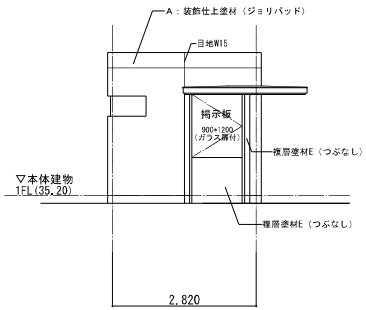

北側立面図

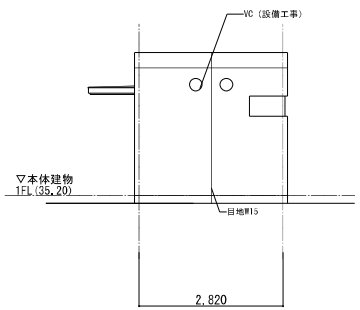

南側立面図

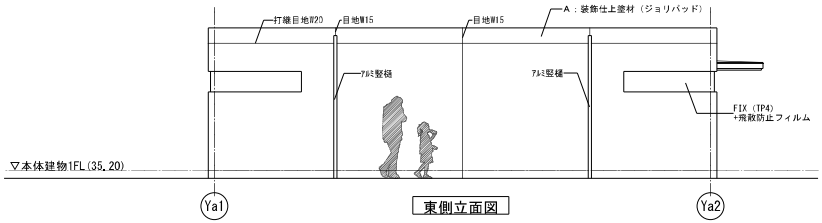

東側立面図

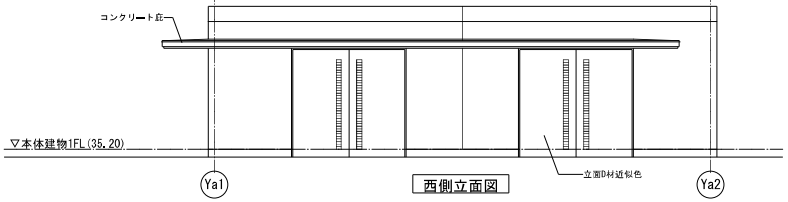

西側立面図

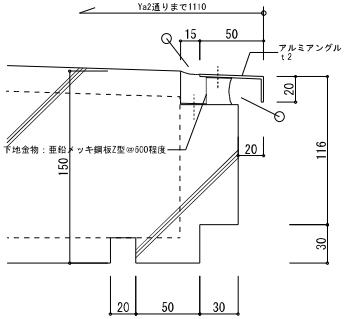

コンクリート庇先端詳細図　S=1/2
※先端金物納まりコンクリート庇共通

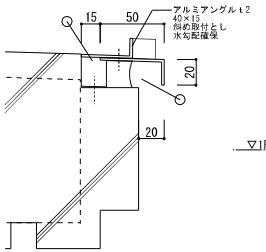

掲示板前L2400
先端金物立上部詳細図

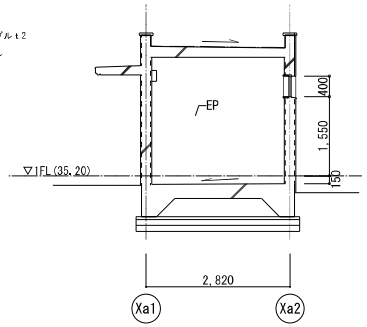

B断面展開図

建具全て防火設備

株式会社 桂設計 KATSURA SEKKEI INC. 一級建築士登録第29453号 寺嶋常二	工事名 深谷市幼稚園・こども館複合施設建設工事		令和6年 3月 日 計画 製作 調査	業務番号 232041
	図面名 屋外倉庫詳細図	縮尺 A1：1/50 A3：1/100		図面番号 A−161

No. 01号機

除外工事事項

建築工事関係

1. 昇降路の築造工事及び各階出入口、インジケータ、押ボタン等の穴あけ工事
（昇降路壁は5cm² 辺り300Nの外力が作用した時に15mmを超える変形及び塑性変形が生じない構造とすること）
2. 各階乗場出入口枠周囲のモルタル詰め工事
3. 乗場機器取付後の出入口廻りの壁及び床の仕上工事
4. 昇降路頂部にエレベーター機器揚重用のフック設置工事（　kN）／台
5. 通過階がある場合の非常救出口設置工事（かご敷居先端から125mm以下）
6. ピット内防水仕上工事（必要の時は、排水設備工事含む）
7. ピット床下部使用の場合の建築対策工事
8. ピットが深い場合の埋め戻し・浅い場合のはつり工事
9. 段違いピット時のピット内保護柵工事（必要の場合）
10. 昇降路内の騒音・振動が居室に伝搬しないレイアウトおよび各種防音・防振工事
※居室への影響を検討のうえ、適切な防音・防振対策を行ってください
（対策例1）昇降路の壁（RC）を厚くする
※（200mm以上推奨）
（対策例2）隣接居室内のボードや天井を、昇降路壁（RC）に直接接しない工法とする
（対策例3）隣接居室内のボードに制振材（鉛板）、吸音材を貼付けする
11. その他建築に関する工事

設備工事関係

1. 動力用電源・照明電源・接地線の受電端子迄の引込工事（繋ぎ込み工事含む）
2. インターホン取付位置より昇降路までの配管配線工事（0.9φ×10本）／台
3. 火報信号の昇降路より外部の配管配線工事
4. 遮煙ドアご採用の場合、遮煙ドア設置階乗降ロビーに火災感知器または、煙感知器の設置工事
5. エレベーターの遠隔管理用配管・配線工事（昇降路内から最寄の電話中継盤まで）
6. 建設設備連動に必要な接点供給工事
7. ピット内点検用コンセント設備工事（照明用AC100Vとは別系統のこと）
8. 昇降路頂部の煙感知器設備工事（外部より点検可能なこと）
平成20年国土交通省告示第1454号第一号により点検口の戸は錠付（工具を必要とするネジでも可）とし戸が開いた時にはエレベーターを停止させる必要がある
9. かご内TVカメラがある場合、かご内TVカメラ用配管配線工事（昇降路からモニター設置場所まで）
・5C-2V同軸ケーブル
10. かご室スピーカーがある場合、放送用配管配線の昇降路、制御盤までの引込工事
（非常放送がある場合3線式とすること）
11. 昇降路の換気設備工事（平成12年建設省告示1413号第1第三号ニにより昇降路内温度上昇が7℃以上となる場合、換気設備を設ける必要があります）
発熱量　エレベーター駆動部（1010　W／　台）
＋エアコン（　－　　W／　台）
12. 監視盤電源の監視盤までの引込工事及び配管配線工事

仮設工事関係

つぎの事項を、弊社で用意・対応する場合は別途見積となります
1. 据付工事用現場詰所および材料置場
2. 据付工事用および試運転調整用電力、セメント、小石等
3. 据付工事用の仮設電源
（本設電源と同じ電源仕様にて支給願います）
4. 重量物の搬入に支障のない通路の確保
5. 重量物の搬入横引き距離30m超
6. エレベーターシャフトが隣接する場合の落下物防止区画対策・安全対策（ネット等）
7. 安全柵の先行取り付け
＊着工前、先行で取り付けた安全柵の管理も含む
8. 展望用エレベーターの場合の施工時のガラス部分養生

エレベーターの工事使用に係る件

1. エレベーターを工事用に使用される場合は、別途契約が必要です

工事関連事項

1. 現場検査立会は、【完了検査】【引渡（施主）検査】の2回と致します
2. 乗場先行工事、多段階着工、他設備工事立会等、標準施工手順と異なる施工は本工事には含みません
3. 施工写真撮影は本工事に含みません

注意事項

1. 昇降路間口・奥行寸法は、昇降路全域（ピット底部から昇降路頂部まで）にわたり確保のこと
2. コンクリート強度は21N／mm² 以上のこと
3. 電源電圧の変動は＋5%～－10%以内、電圧不平衡率5%以内のこと
4. 本エレベーター所定の性能維持のため下記条件とすること
（1）昇降路内の温度は－5℃～40℃以内、湿度は月平均90%・日平均95%未満かつ急激な温度変化等により氷結・結露しないこと
（2）金属を損耗または腐食したり電気接点の接触障害の原因となるような塵及び化学的有害ガス及び爆発性ガスのないこと
①腐食性ガス：硫化水素ガス、亜硫酸ガス、塩素ガス、過酸化窒素ガス、アンモニアガスおよび海岸地区における潮風
※昇降路標準環境の基準例
硫化水素ガス…H_2S=0.005[ppm]以下
亜硫酸ガス…SO_2=0.01[ppm]以下
塩化水素ガス…HCl=0.05[ppm]以下
塩素ガス…Cl_2=0.005[ppm]以下
アンモニアガス…NH_3=0.1[ppm]以下
海岸地区における潮風…海岸より2km以上の地区
（プールサイドの場合は上記塩素ガスCl_2基準値以下）
※海岸より2km未満、プールサイドの場合は昇降路内に潮風・プール方向からの風が入らず、乗場が屋外に露出しないようなレイアウトとすること
②電気接点の接触障害となるもの：鉄粉、炭塵、化学工場における粉塵
③爆発性ガス、又は、粉塵：メタン、石炭ガス、ブタン、ガソリン、アセチレン、水素、エーテル、炭塵、穀粉
（3）エレベーターの電気信号に影響を及ぼす電磁波がないこと
電磁波の電界強度が10V／m以下の環境とすること
（4）原則、昇降路の設置場所は標高1000m以下の高さとすること
5. （1）屋上等直接外気と接する乗場における雨水よけ設備により外部から風雨が侵入しないこと
（ひさし・風除室・水勾配・グレーチング・防潮板等）
（2）センサ誤動作防止、及び乗場戸熱変形防止のため、屋外又は、屋内ガラス越しから乗場及び駆動・制御装置（制御盤、秤装置等）に直射日光が当たらない対策を実施のこと
6. 昇降路壁には電気・水道管の配管・器具を埋め込まないこと
7. 昇降路内には他の用途の配管・ダクト等が露出しないようにすること
（建築基準法施行令第129条の2の4第1項第三号）
8. 遮断器はインバータ回線対応のものを使用すること
9. 輸送可能な適温配膳車や台車などの重量物は250kg以下とすること
10. 換気設備を設置する場合は昇降路外部より保守可能な位置とし、設置環境により雨水或いは、防水対策を実施のこと
11. エレベーターの保守・点検ならびに緊急対応のため、外部階段などから最上階および最下階エレベーターホールへアクセスできる経路を確保すること（個人宅など占有部を経由しないこと）
12. エレベーターから発生する高周波漏洩電流と高周波ノイズにより、他の設備が影響を受ける恐れがあります
次の対策をお勧めします
（1）エレベーター動力と通信機器・OA機器等弱電機器の電源線・通信線を1m以上分離する
（2）エレベーターを含む動力の電源トランスと通信機器・OA機器等弱電機器の電源トランスを分離する
（エレベーター照明用電源は弱電機器のトランスと分離不要）
（3）エレベーターを含む機器アース線と通信機器・OA機器等弱電機器のアース線の分離配線と接地極の分離をする
13. 乗場壁へウレタン吹付けを行う場合は、乗場機器取付け後に施工する必要があります。乗場機器取付け前にウレタン吹付けを行うと、乗場機器取付け時の溶接の火花に引火する恐れがあります
昇降路内は不燃材もしくは難燃材（平12建告1402号で定められた材料又は国土交通大臣の認定を受けたもの）とする必要があります
※法定のオーバーヘッド寸法確保やドア装置取付に支障が無いか、施工範囲と厚みを昇降機担当へ連絡し問題ないことを確認ください
14. 乗場に向かって強風が吹く場合には、防風対策（建築工事）を行うこと。風圧により乗場の戸が閉まらない恐れがあります
15. 製品の検査は各規格に準じた社内基準にて行います
電動機（巻上機・駆動機）：JEC-2110、2130、JIS C-4034-1
制御盤：JEM1021、1460
尚、電動機の温度上昇試験・負荷特性試験は型式試験結果です
16. かごの内装デザイン等が別途工事の場合、品質保証（変色、はがれ、劣化等の外観変化）対象外となります
また、昇降機保守対象外となります材質、構造等は以下を厳守のこと
材質：不燃又は難燃認定品
構造：装飾品（鏡等含む）には、エレベーター非常止め作動時または緩衝器衝突時は4G（縦方向）、地震時は1G（横方向）相当の加速度が発生する可能性があるためそれに耐え、かつ接着固定による劣化を考慮した取付構造とすること
照度：かごの床面で50ルクス（乗用、寝台用以外にあっては25ルクス）以上の照度とすること
建築用途と使用環境の違いにより、早期に寿命を迎えることがあります
・かご照明の自動休止機能により、照明のON／OFF回数が多い
・かごの昇降による振動がある
17. 施工作業時間条件：月曜日～土曜日　8:00～17:00
尚、施工作業期間の内「4週6休」就労をさせて頂きます

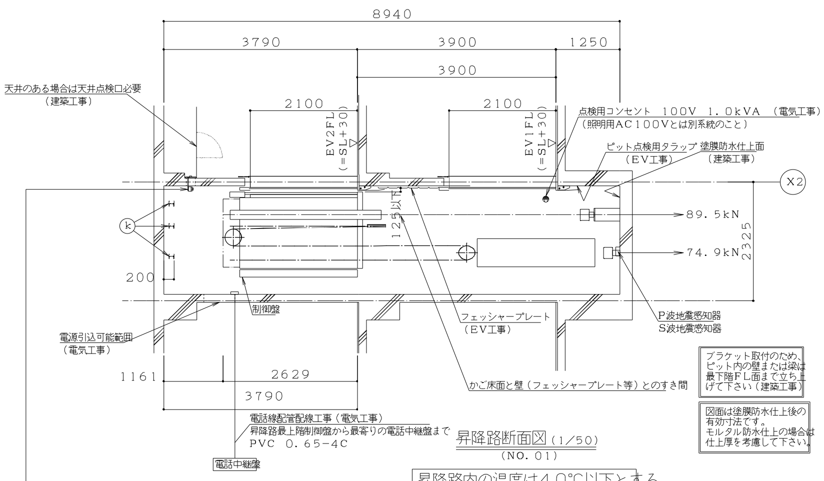

ブラケット取付のため、ピット内の壁または梁は最下階FL面まで立ち上げて下さい（建築工事）

図面は塗膜防水仕上後の有効寸法です。モルタル防水仕上の場合は仕上厚を考慮して下さい。

昇降路断面図（1/50）
（NO. 01）

昇降路内の温度は40℃以下とする

部材記号	名称	部材	工事区分
k	揚重ビーム（据付後撤去）	H-100×100×6×8	EV工事

煙感知器（電気工事）
・外部より点検可能な構造として下さい
・雨水浸入が無い様配慮下さい
・EV連動スイッチ付（EV工事）
・煙感知器はかご投影面にかからない位置として下さい
・点検口は下記①または②として下さい
①EV昇降路専用品（スイッチ取付台座付き）（1）～（4）のいずれか
（1）ホーチキ　KUS-1C
（2）能美防災　FXSJ001A-HU
（3）ニッタン　NID-T-G
（4）パナソニック　BV95351（BOX）+BV95381H（扉）
②以下2項目を満足する点検口　～「煙感知器・点検ボックス（参考例）」参照
（1）スイッチ取付スペース200×90程度確保できる。
（2）錠付または工具を必要とするネジ付きの蓋で、1mm以上浮かないこと。

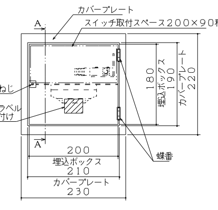

煙感知器・点検ボックス（参考例）

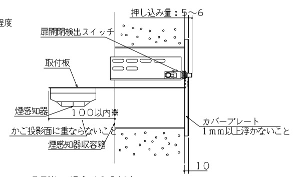

※B形枠の場合は30以内

矢視A－A

外部連絡装置（インターホン親機）設置上の注意点

エレベーターかご内のインターホンは，常に外部のインターホン親機と連絡できるようにすること。
管理人室等に設置する場合は，24時間管理人が常駐する必要がある。
（建築基準法施行令第129条の10第3項第三号）
もしも管理人が常駐しない場合は，以下のいずれかの措置が必要となる。
1. インターホン親機を共用部（エレベーターホールや廊下等）に設置する。
2. 管理人室内のインターホン親機の鳴動を共用部から確認できるように設置し、鳴動を確認した者が対応できるように、シールや名板で鳴動時の緊急連絡先等の対応方法を明示する。
3. 管理人不在時にはエレベーターを使えない状況にする。
例えば，営業時間内のみ管理人室に管理人が常駐するならば営業時間外は建物を閉館する。

エレベーター仕様要項

分類	仕様項目	01号機
基本仕様	機種名称	標準形機械室レスエレベーター
	用途	乗用
	制御方式	可変電圧可変周波数制御（回生なし）
	操作方式	乗合全自動方式
	積載量	900kg
	定員	13名
	定格速度	45m／min
	戸開方式	2枚戸両引き
	出入口幅　JJ	900mm
	出入口高さ　HH	2100mm
	かご室サイズ（内法間口　AA）	1600mm
	かご室サイズ（内法奥行　BB）	1350mm
	かご室内法高さ	2300mm
	出入口方式	一方向出入口
	正面側停止数	2停止（1－2階）
	動力用電源	AC3φ-200V-50Hz
	照明用電源	AC1φ-100V-50Hz
その他基本仕様	耐震設計施工指針耐震クラス	クラスA14
	公共建築工事標準仕様　適用年版	令和4年版
	敷居間隔	10mm
	車いす仕様	制御機能付
	視覚障がい者対応仕様	あり
	地震時管制運転方式	P波+S波センサ付3段設定（普通級）
	停電時自動着床装置	あり
	かご内防犯カメラ	なし
乗場仕様	乗場三方枠	大枠末広幕板なし　130mm～350mm　鋼板塗装（メーカー標準色）（1－2階）
	乗場戸	鋼板塗装（メーカー標準色）（1－2階）
	乗場敷居	アルミ製（1－2階）
	乗場インジケーター	一体セグメントLED（橙色）　ステンレスヘアライン（1－2階）
	乗場インジ一体形ボタン	ステンレスクリックボタン（φ33・凸文字・黄橙色LED）抗ウイルス・抗菌コート（1－2階）
	乗場インジ運行表示灯1	休止表示
	車いす専用乗場ボタンプレート	一般用乗場ボタン一体形　ステンレスヘアライン（1－2階）
	車いす専用乗場ボタン	ステンレスクリックボタン（φ33・凸文字・黄橙色LED）抗ウイルス・抗菌コート（1－2階）
	乗場休止スイッチ	あり
	乗場休止スイッチ取付位置	乗場インジ組込
かご室仕様	天井	フラット（白色）　天井面材：鋼板塗装（メーカー標準色）
	正面壁	化粧鋼板
	側面壁	化粧鋼板
	袖壁材質	ステンレスヘアライン
	出入口上板	化粧鋼板
	かご室戸	化粧鋼板
	巾木	アルミ製
	かご床	樹脂タイル2mm
	かご室敷居	アルミ製　2枚戸両引き用
	かご操作盤タイプ	袖壁操作盤
	かご操作盤フェースプレート材質	ステンレスヘアライン
	かごボタン	ステンレスクリックボタン（φ33・凸文字・黄橙色LED）抗ウイルス・抗菌コート
	正操作盤インジケータータイプ	かご内液晶インジケーター（10．1インチ）
	かご操作盤液晶インジケーター表示言語	平常時（日英）、注意喚起（日英／中韓切替）、緊急時（日英中韓）
	車いす専用かご操作盤	両側面　ステンレスヘアライン
	車いす専用正かご操作盤インジケータータイプ	ドットLED（橙色）
	車いす専用かごボタン	ステンレスクリックボタン（φ33・凸文字・黄橙色LED）抗ウイルス・抗菌コート
	かご室換気	DCファン
	かご室手すり	丸形ステンレス　二面取付（両側面）
	かご室鏡	ステンレス鏡面フルハイト（巾500）
	キックプレート	ステンレスヘアライン（ビスなし）高さ：床面より350mm
	壁保護幕	磁石式（保護幕高さ標準：床面より上端まで1895mm）
	床保護マット	あり
その他仕様	かご戸引込まれ防止センサ	あり
	セーフティシュー	片側（多光軸ドアセンサ　付き）
	タッチレス戸閉促進・乗場前検知挟まれ防止センサ	あり
	点字名板取付方法	接着
	インターホン呼び出しボタン応答灯（聴覚障がい者対応仕様）	あり
	おもり非常止め	なし
	冠水時管制運転	あり
	インターホン型式	6V1局
	かご内アナウンス	かご内4ヵ国語アナウンス（通常時：日英、緊急時：日英中韓）
	かご室スピーカー	あり
	昇降路機器塗色指定	当社基本色（グレー）
	巻上機塗色指定	当社基本色（黒）
	フェッシャープレート	エレベーター手配（標準品）（2階）
	レール支持方式	1フロア1ブラケット
	煙感知器点検口スイッチ	正面側上部取付　【標準】
	仮設動力電源	1式

株式会社 桂設計 KATSURA SEKKEI INC. 一級建築士登録第294153号 寺嶋憲二	工事名　深谷市幼稚園・こども館複合施設建設工事	令和6年　3月　日　計画　製作　調査　調査	業務番号 232041
	図面名　昇降機設備図-1	縮尺　A1：1/50　A3：1/100	図面番号 A-162

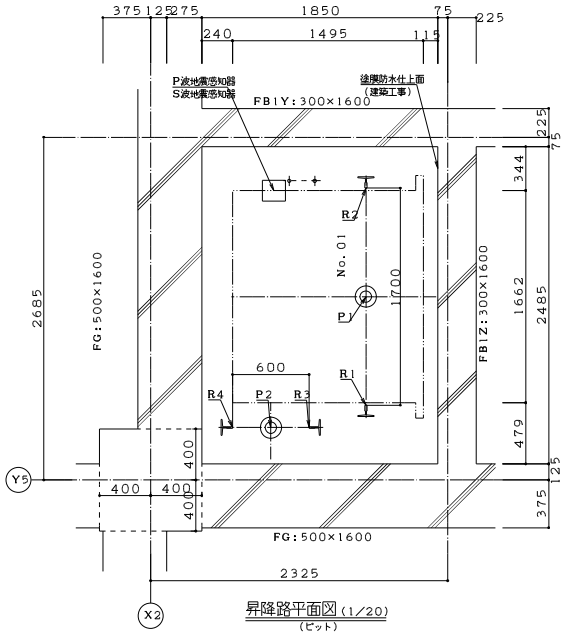

昇降路平面図（1/20）
（ピット）

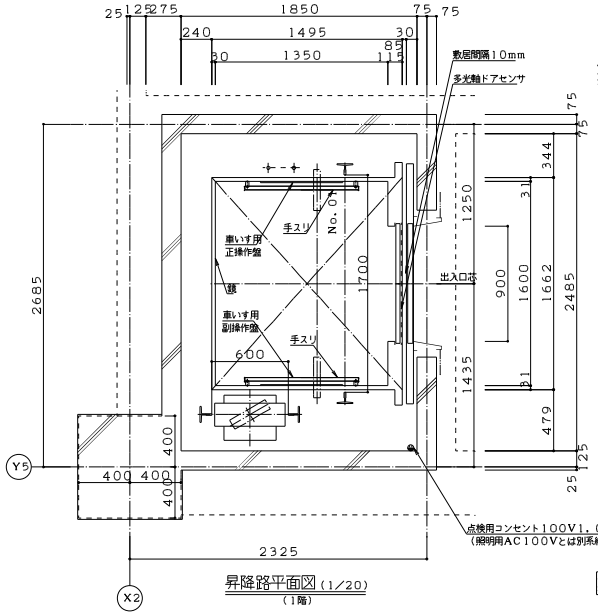

昇降路平面図（1/20）
（1階）

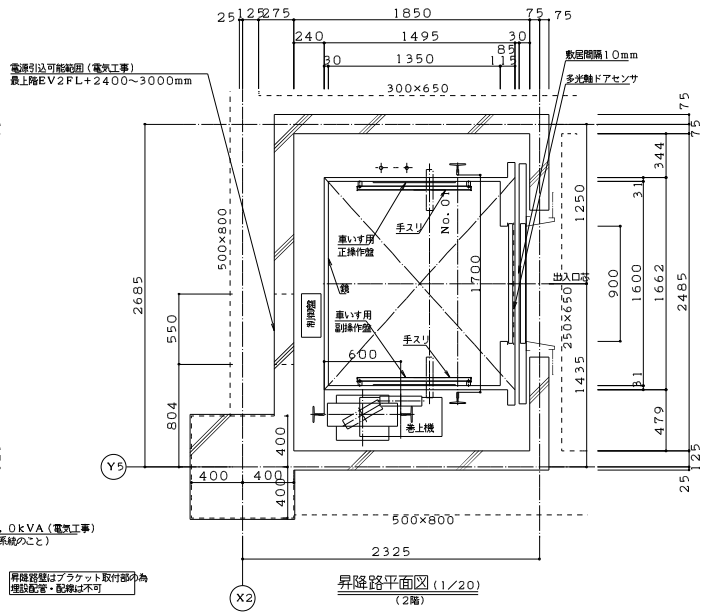

昇降路平面図（1/20）
（2階）

昇降路盤はブラケット取付部の為埋設配管・配線は不可

昇降路機器はピット底面・側面、梁・壁（コンクリートの場合）にあと施工アンカーにより取付を行います

ブラケット取付のためピット内の壁または梁は最下階FL面まで立ち上げて下さい（建築工事）

ピット荷重（短期荷重）		レール下端部荷重（長期荷重）			
P1（kN）	P2（kN）	R1（kN）	R2（kN）	R3（kN）	R4（kN）
89．5	74．9	3．6	27．1	50．4	21．6

動力電源設備（CVT電線使用時）

号機名	電源電圧 周波数	電動機容量	設備容量	電源側NF容量	感度電流値 動作時間	電線サイズ	接地線サイズ
01	AC3φ200V 50Hz	4．6kW	4kVA	40AT	100mA以上 0．2秒以上	69mまで 8mm² 119mまで 14mm² 182mまで 22mm²	3．5mm²

（＊）電源側に漏電遮断器を設置する場合

電線引込長さ（mm）	01
動力電線	5500
弱電線（必要な場合）	5500

照明用電源AC1φ100V 50Hz（設備容量1kVA／台 電源側NF容量20AT／台）
※かご室コンセント付きの場合（設備容量2kVA／台 電源側NF容量40AT／台）

高調波対策（高調波流出電流計算値）

高調波対策内容		機器名称	定格容量（kVA）	台数	合計容量 Pi（kVA）	回路分類細分No.	6パルス換算係数（Ki）	6パルス等価容量［Ki×P］（kVA）	機器最大稼働率（%）	基本電流に対する高調波電流発生率In（%） 5次	7次	11次	13次	17次	19次	23次	25次
○	ノイズフィルタのみ（標準）	01号機 機械室レスエレベーター（900kg−45m／min）	5．8	1	5．8	31	3．4	19．6	25	65	41	8．5	7．7	4．3	3．1	2．6	1．8
	DCリアクトル追加（Ki＝1．8相当）					~~33~~	~~1．8~~	~~10．4~~	~~25~~	~~30~~	~~13~~	~~8．4~~	~~5~~	~~4．7~~	~~3．2~~	~~3~~	~~2．2~~

高圧または特別高圧需要家が高調波発生機器を新設、増設または更新する場合には「高圧または特別高圧で受電する需要家の高調波抑制対策ガイドライン」への適用が求められます。
ガイドラインではその需要家から流出する高調波電流の上限値を定めており、超過する場合には何らかの対策を求められます。

※ 各次数毎の高調波流出電流量は以下の計算により求めることができます。

各次数毎の高調波流出電流量（mA）＝ 合計容量Pi（kVA） / 受電電圧（kV）×√3 ×10³ ×各次数毎の発生率In（%）×機器最大稼働率k（%）

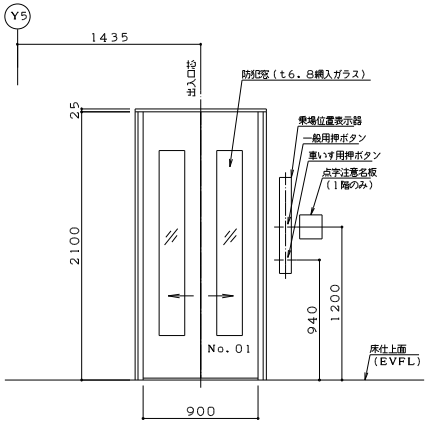

乗場正面図（1/20）
（No. 01号機1−2階）

株式会社 桂設計 KATSURA SEKKEI INC. 一級建築士登録第29415号 寺嶋憲二	工事名 深谷市幼稚園・こども館複合施設建設工事	令和6年 3月 日 計画 製作 調査 設計	業務番号 232041
	図面名 昇降機設備図−2 / 縮尺 A1：1/20 A3：1/40		図面番号 A−163

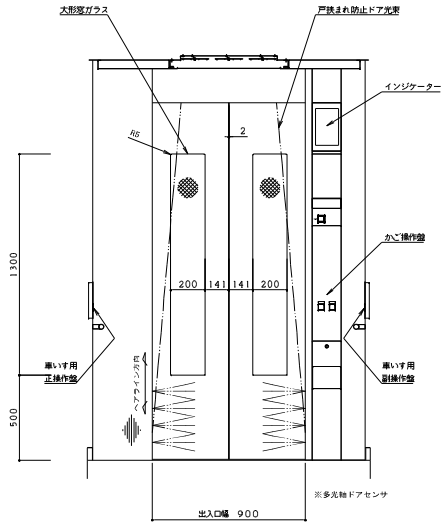

かご室正面図（矢視Ａ－Ａ）
（ｓ＝1／15）

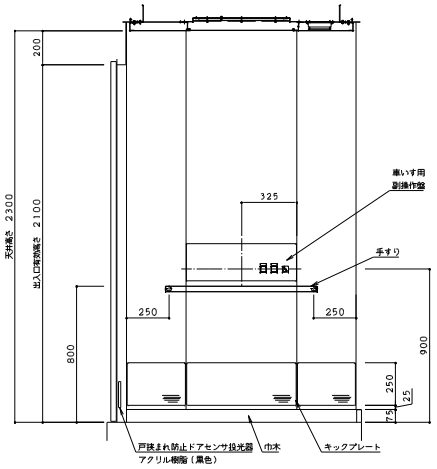

かご室側面図（矢視Ｂ－Ｂ）
（ｓ＝1／15）

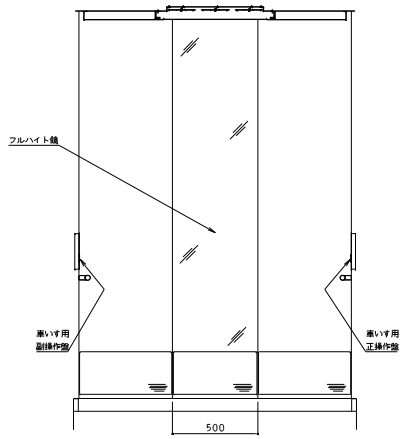

かご室背面図（矢視Ｃ－Ｃ）
（ｓ＝1／15）

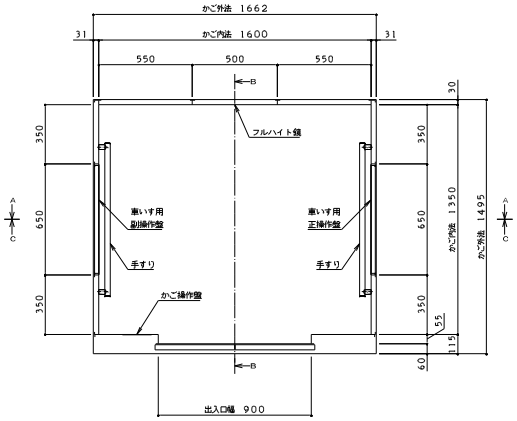

かご室平面図
（ｓ＝1／15）

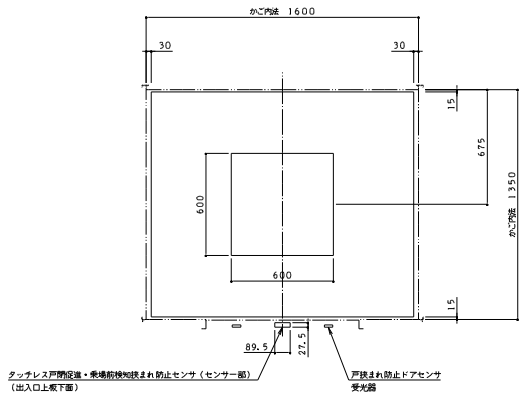

天井伏図
（ｓ＝1／15）

01号機

意匠仕様	
天井	鋼板塗装仕上
換気装置	DC軸流ファン
照明	乳白色側面照明板 LED照明（白色）
停電灯	主照明兼用式
壁	化粧鋼板
出入口上板	化粧鋼板
戸	化粧鋼板
袖壁・柱	ステンレスヘアライン仕上
巾木	アルミ製
床仕上部	樹脂タイル　t２
敷居	アルミ製
大形窓ガラス	網入り合わせガラス　t10．56（段差：無）JIS R3205
フルハイト鏡	ステンレス鏡面仕上　t1．5
手すり	ステンレスヘアライン仕上（φ32）　キャップ：樹脂（パールメッキ） ブラケット：アルミ　ブラケットカバー：樹脂（パールメッキ）
キックプレート	**ステンレスヘアライン仕上：ビス無**
保護幕	巻上式（保護幕高さ標準：床面より上端まで1895mm）
床マット	あり

株式会社 桂設計 KATSURA SEKKEI INC. 一級建築士登録第29415３号 寺崎憲二	工事名　深谷市幼稚園・こども館複合施設建設工事		令和6年　3月　日 計画　製作　調査　設査	業務番号 232041
	図面名　昇降機設備図-3	縮尺 A1：1/50 A3：1/100		図面番号 A－164

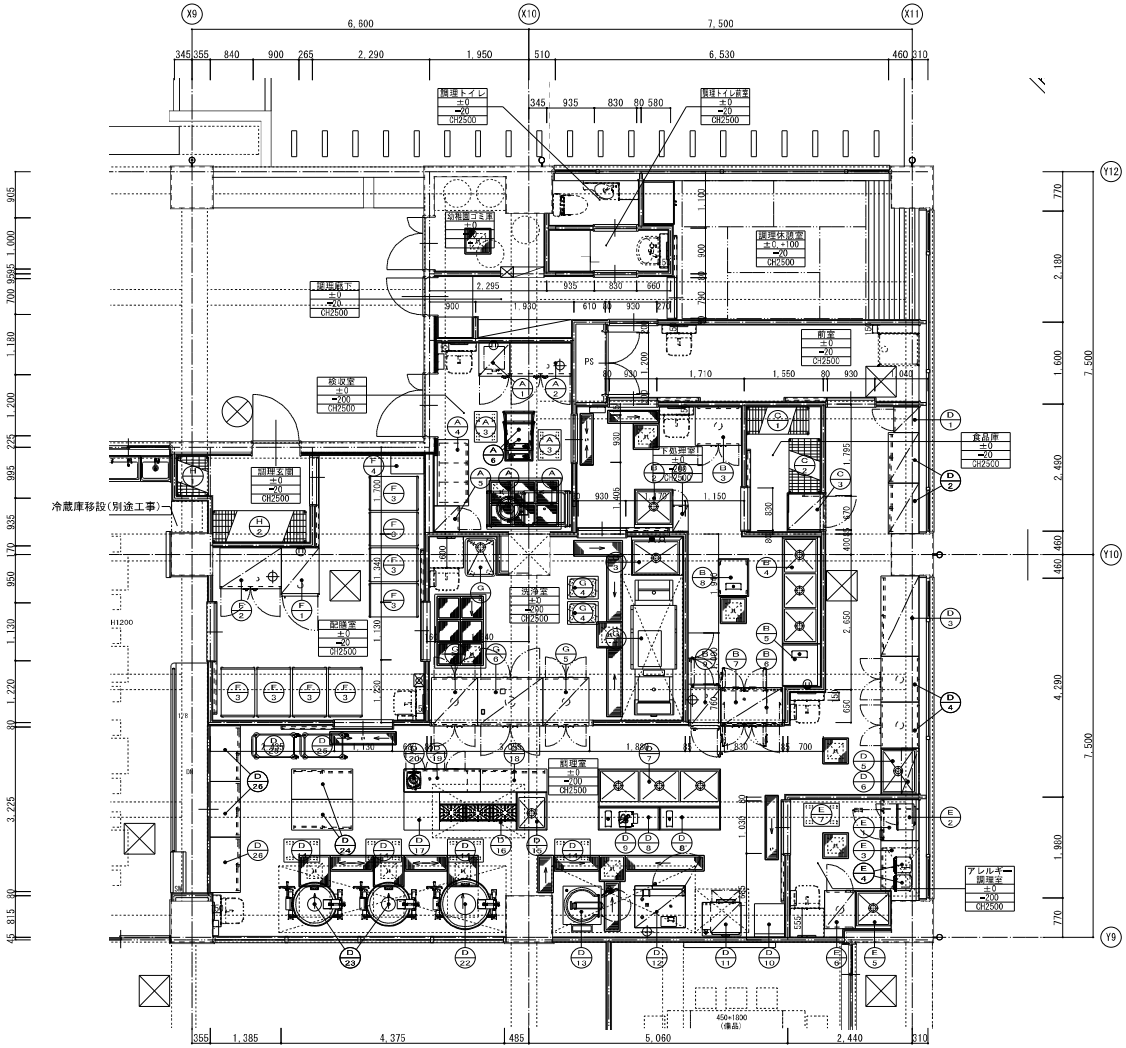

株式会社 桂設計 KATSURA SEKKEI INC. 一級建築士登録第29415号 寺崎憲二	工事名 深谷市幼稚園・こども館複合施設建設工事		令和6年 3月 日 計画 製作 調査 設査	業務番号 232041
	図面名 厨房機器配置図(参考図)	縮尺 A1:1/50 A3:1/100		図面番号 A-165

厨房設備器具明細表

No	品名	型式	規格寸法 W	D	H	台数	配管接続口径（A） 給水	給湯	排水	ガス（13A） 口径	kW	電気（50Hz）kW 単相100V	単相200V	三相200V	フード	特記事項
	〈A:検収室〉															
1	検食用冷凍庫	SRF-K661-1K	615	650	1960	1			間接40			0.317				冷凍：374L 扉反転仕様
2	冷凍冷蔵庫	SRR-K1261C2B	1200	650	1950	1			間接40			0.576				冷凍：403L 冷蔵：403L
3	移動台		600	450	850	2										
4	引出付テーブル		1500	675	850	1										
5	掃除用具入れ		500	500	1800	1										
6	コンパクト収納カート	VGC-77	775	620	800	2										
7	移動式ピーラー	PL-42N-M	700	729	945	1	15		グレーチング					0.4		能力：260kg/h ドライ仕様 R→L
8	受槽	MS	850	700	953	1										2輪固定車仕様
	〈B:下処理室〉															
1	包丁まな板殺菌庫	USC-1	300	510	1600	1						0.48				包丁8本 まな板4枚 乾燥機能付
2	一槽シンク		750	750	850	1	15	15	40							ドライ仕様 左側面防水板付
3	器具消毒保管機	ISCK-12JW-EF	900	750	1880	1								5.2		自在棚5段仕様
4	三槽シンク		2100	750	850	1	15x3	15x3	40×3							ドライ仕様
5	作業台		830	750	850	1			32							ドライ仕様
6	パススルー戸棚		1200	750	1055	1										調理室側のみスライド収納式ガラス扉（下処理室側は無し）
7	コールドテーブル冷蔵庫	4971CD-PT	1200	750	850	1			間接40			0.44				冷蔵：294L
8	移動台		750	600	850	1										ドライ仕様
9	パススルー冷凍庫	283SS-PT	600	850	1905	1			間接40					0.485		冷凍：498L
	〈C:食品庫〉															
1	ラック	BS1220-19	1212	536	1892	1										
2	ラック	LS1070-19	1062	613	1892	1										
3	パススルー戸棚		700	750	1055	1										調理室側のみスライド収納式観音扉（食品庫側は無し）
	〈D:調理室〉															
1	掃除用具入れ		500	500	1800	1										
2	戸棚		990	600	1800	2										
3	戸棚		1580	750	1800	1										
4	器具消毒保管機	ISCK-12JW-EF	900	750	1880	2								5.2		自在棚5段仕様
5	一槽シンク		900	750	850	1	15	15	40							ドライ仕様
6	パイプ棚		900	350		1										自立型
7	三槽シンク		2400	750	850	1	15x3	15x3	40×3							ドライ仕様
8	作業台		1200	450	850	2			32							ドライ仕様
9	野菜スライサー	CL-50E	380	310	595	1						0.68				最大処理量：140kg/h
10	テーブル		600	650	850	1										
11	ガス立体炊飯器	ARCT-3G	760	712	1340	1				25	33.0	0.054			H	最大炊飯能力：7kg×3段/回
12	スチームコンベクションオーブン	NL-110T-E	990	890	1700	1	20		高温間接50					16.9	G	1/1ホテルパン10段 架台付
13	フライヤー	FGSH-75-1-D	750	890	800	1	(15)	(15)	25 グレーチング	15	33.7				G	油量：38L
14	移動台		700	450	600	4										
15	一槽シンク		600	750	850	1	15	15	40							ドライ仕様
16	ガステーブル	XY-15753T	1500	750	850	1				20	52.3				G	
17	テーブル		700	750	850	1										コンセント支持金具付

注:上記接続口径並びに消費量は、各器具に於ける1台を示す

No	品名	型式	規格寸法 W	D	H	台数	配管接続口径（A） 給水	給湯	排水	ガス（13A） 口径	kW	電気（50Hz）kW 単相100V	単相200V	三相200V	フード	特記事項
18	戸棚付作業台		1300	450	850	1										
19	コールドテーブル冷蔵庫	SUR-N1541J	1500	450	850	1			間接40			0.145				冷蔵：237L
20	カッターミキサー	R-5G	280	328	506	1								1.8		容器容量：5.9L
21	-欠番-															
22	ガス回転釜	DGK-45JSH-D-A	1422	995	1860 780	1	15	15	グレーチング	20	41.9				G	満水量：150L 内釜：アルミ製 自動点火 立消安全装置付
23	ガス回転釜	DGK-30JSH-D-F	1282	870	1720 780	2	15	15	グレーチング	20	29.1				G	満水量：100L 内釜：鋳鉄製 自動点火 立消安全装置付
24	戸棚付作業台		1200	600	850	2										
25	UTSカート	2SUTS1	839	461	922	2										
26	戸棚付作業台		1090	600	850	3										
	〈E:アレルギー食調理室〉															
1	コールドテーブル冷蔵庫	SUR-UT871LB	800	750	850	1			間接40			0.127				冷蔵：209L
2	電子レンジ	NE-711GV	510	360	306	1						1.26				
3	引出付テーブル		1170	750	850	1										
4	IHクッキングヒーター	KZ-CK1402	304	345	54	2						1.4			G	カウンタータイプ
5	一槽シンク		700	750	850	1	15	15	40							ドライ仕様
6	器具消毒保管機	ISCK-11JW-EF	610	750	1880	1								3.4		警報リセットスイッチ ウォーム機能付
7	移動台		700	450	600	1										
	〈F:配膳室〉															
1	牛乳保冷庫	SRR-KM791	745	945	1960	1			間接40			0.183				収納ケース数：24箱
2	冷蔵庫	SRR-K1281SB	1200	800	1950	1			間接40			0.261				冷蔵：1087L
3	リフト用運搬車		960	660	825	8										
4	棚		650	350	1500	1										
	〈G:洗浄室〉															
1	食器洗浄機	DWT2-6E	2650	900	1350	1	20	20x2	高温40 高温50					13.2	H	洗浄方向：左→右 入口残菜カゴ仕様
2	移動シンク		750	600	850	1	(15)	(15)								
3	一槽シンク		1000	750	850	1	15	15	40							ドライ仕様
4	移動水切台		600	450	850	2										
5	消毒保管機	ISC-W20JW-EHF	900	950	2260	2								7.95		ウォーム機能・自己診断機能付 カゴ24ヶ付
6	消毒保管機	ISC-W30JW-EHF	1280	950	2260	1								9.75		ウォーム機能・自己診断機能付 カゴ36ヶ付
	2台中1台はコンセント支持金具付															
	〈H:風除室〉															
1	ラック	LS760-19	758	613	1892	1										
2	ラック	LS1820-19	1821	613	1892	1										
	…総使用量…	26.018kW									219.1	7.323	0.0	77.435		

■フード表記 H：グリスフィルター無し G：グリスフィルター有り S：天井換気扇 D：ダクト直結

注:上記接続口径並びに消費量は、各器具に於ける1台を示す

株式会社 桂設計 KATSURA SEKKEI INC. 一級建築士登録第294153号 寺嶋憲二	工事名 深谷市幼稚園・こども館複合施設建設工事	令和6年 3月 日 計画 製作 調査 調査	業務番号 232041
	図面名 厨房機器表(参考図) 縮尺 A1：－ A3：－		図面番号 A-166

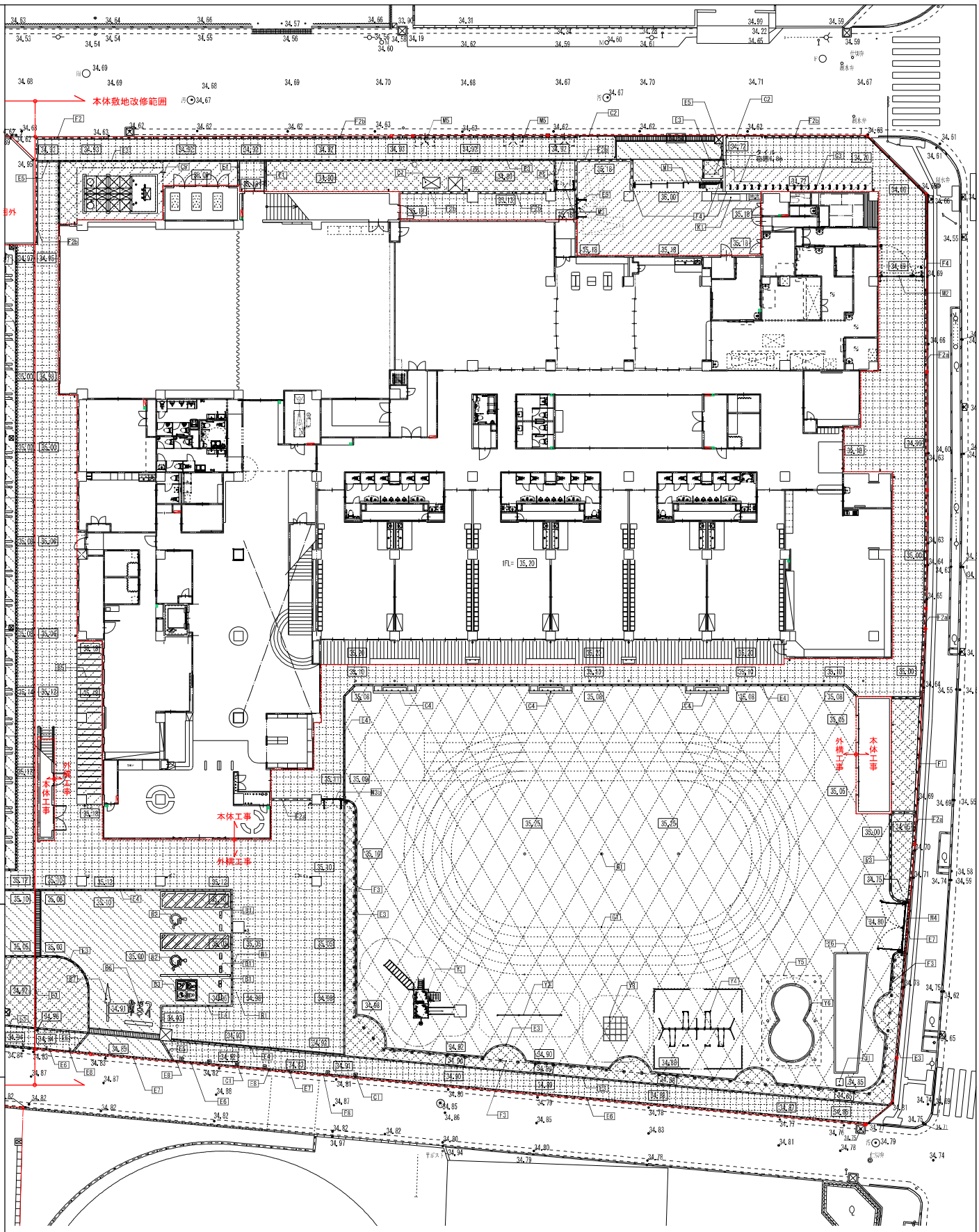

凡例	記号	名称	数量
P1		透水性アスファルト舗装	計 188.8㎡
P2		コンクリート舗装(車道) コンクリート舗装(歩道)	計 91.4㎡ 計 80.3㎡
P3		インターロッキング舗装	計 983.9㎡
P4		クレイ舗装	計 1,368.3㎡
P5		緑地帯	計 218.1㎡
E1		緑地帯縁石1	4.6m
E2		緑地帯縁石2	0.0m
E3		緑地帯縁石3	244.1m
E4		緑地帯縁石4	96.7m
E5		緑地帯縁石5	10.5m
E6		緑地帯縁石6	55.7m
E7		緑地帯縁石7	16.6m
E8		緑地帯縁石8	4 か所
F1		RC土留	9.5m
F2a		ﾒｯｼｭﾌｪﾝｽ H1.5m RC土留	48.8m
F2b		ﾒｯｼｭﾌｪﾝｽ H1.2m RC土留	80.6m
F3		ﾒｯｼｭﾌｪﾝｽ H1.5m RC□基礎	75.9m
F4		RC塀 H1.5m	11.5m
B1		車止め（2ケ1組）	3 組
B2		路面表示（車椅子マーク）	2 か所
B3		路面表示（思いやりマーク）	1 か所
B4		区画線（U型）	0 か所
B5		区画線（一般型）W50	46.6m
B6		路面標示（とまれ）	1 か所
B7		路面標示（矢印）	1 か所
C1		車止めポール	6 か所
C2		ガードレール	12.8m
C3		サイクルラック	20 か所
C4		手洗・足洗場	3 か所
C5		目隠しルーバー	1 か所
C6		スプリンクラー設備用ピット-1	1 か所
C7		スプリンクラー設備用ピット-2	1 か所
M1		片引き門扉	1 か所
M2		親子開き門扉	1 か所
M3 M3b		両開き門扉-1	2 か所 1 か所
M4		両開き門扉-2	1 か所
M5		両開き門扉-3	2 か所
Y1		複合遊具	1 か所
Y2		3連低鉄棒（L5400）	1 か所
Y3		4連ブランコ（H2100）	1 か所
Y4		ジャングルジム（H1800）	1 か所
Y5		パーゴラ	1 か所
Y6		砂場・築園縁石	43.0m
G1		ポイントマーク	47 か所
R1		バリカー	2 か所
J1		路盤（RC-40）の上、逆はね用玉砂利t50	0.36㎥
K1		ゴミ保管庫	1 か所

株式会社 桂設計
KATSURA SEKKEI INC.
一級建築士事務所 2941539号 中嶋英二

工事名 深谷市外構図・こども複合施設建設工事
図面名 外構計画図-1（建物敷地）

縮尺 A1 1:150 A3 1:300

令和6年 3月 日
計画 配付 認定 認定

業務番号 2320041
図面番号 6-002

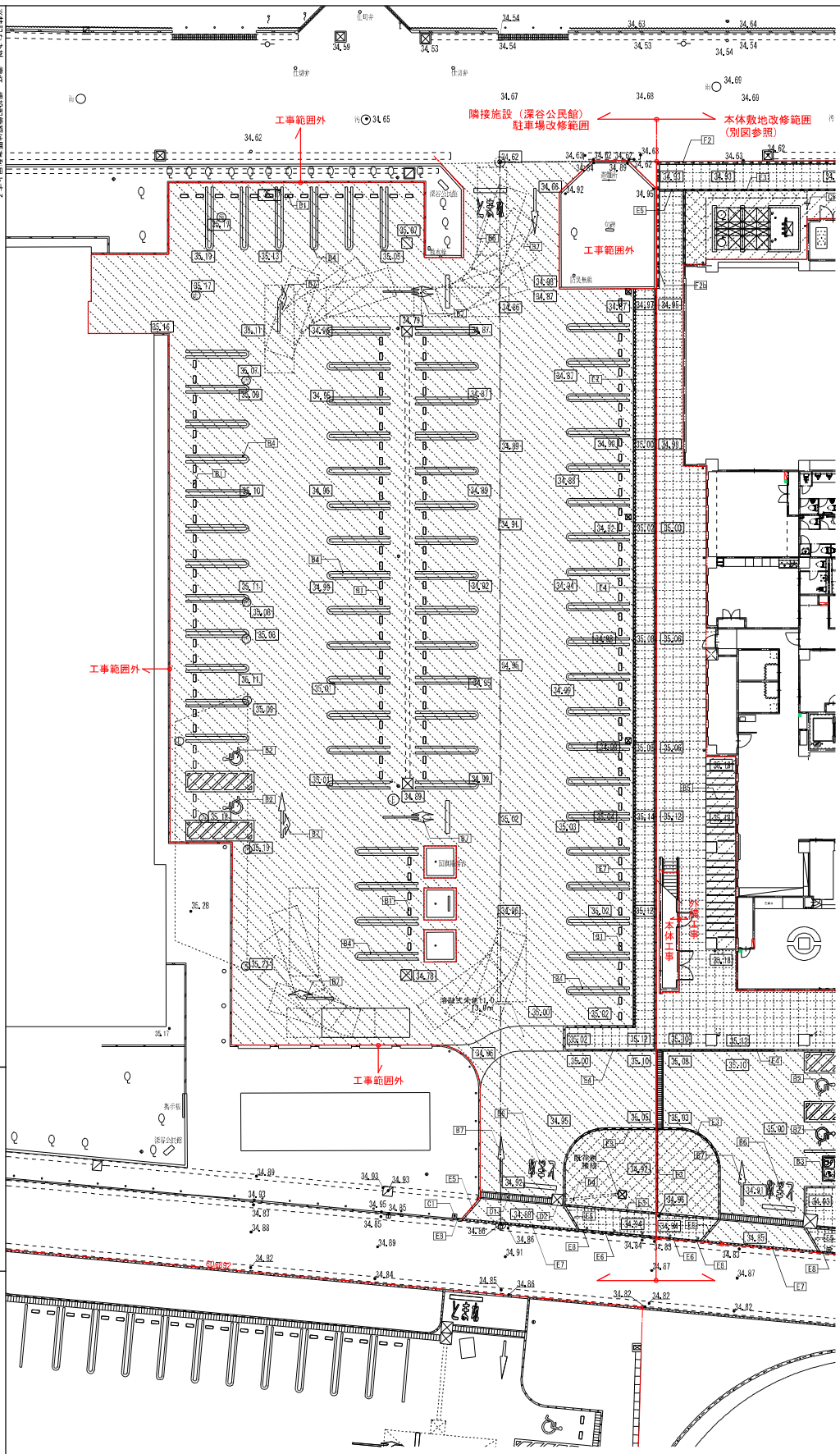

凡例	記号	名　称	数量
P1		透水性アスファルト舗装	計 2,071.8㎡
P2		コンクリート舗装	計 0.0㎡
P3		インターロッキング舗装	計 93.7㎡
P4		クレイ舗装	計 0.0㎡
P5		緑地帯	計 34.9㎡
E1		緑地帯縁石1	0.0m
E2		緑地帯縁石2	0.0m
E3		緑地帯縁石3	17.4m
E4		緑地帯縁石4	67.7m
E5		緑地帯縁石5	3.9m
E6		緑地帯縁石6	4.9m
E7		緑地帯縁石7	61.3m
E8		緑地帯縁石8	2 か所
F1		RC土留	0.0m
F2		ﾒｯｼｭﾌｪﾝｽ H1.5m RC土留	0.0m
F3		ﾒｯｼｭﾌｪﾝｽ H1.5m RC巾基礎	0.0m
F4		RC塀 H1.5m	0.0m
B1		車止め（2ケ1組）	70 組
B2		路面表示（車椅子マーク）	2 か所
B3		路面表示（思いやりマーク）	1 か所
B4		区画線（U型）	70 か所
B5		区画線（一般型）W50	0.0m
B6		路面標示（とまれ）	1 か所
B7		路面標示（矢印）	1 か所
C1		車止めポール	1 か所
C2		ガードレール	0.0m
C3		サイクルラック	0 か所
C4		手洗・足洗場	0 か所
C5		目隠しルーバー	0 か所
C6		スプリンクラー設備用ピット1	0 か所
C7		スプリンクラー設備用ピット2	0 か所
M1		片引き門扉	0 か所
M2		親子開き門扉	0 か所
M3		両開き門扉1	0 か所
M4		両開き門扉2	0 か所
M5		両開き門扉3	0 か所
Y1		複合遊具	0 か所
Y2		鉄棒	0 か所
Y3		ブランコ	0 か所
Y4		ジャングルジム	0 か所
Y5		パーゴラ	0 か所
Y6		砂場・菜園縁石	0.0m
Y7		ポイントマーク	0 か所
D1		横断側溝（T-25）	5.2m
D2		集水桝	1 か所
D3		現状雨水桝	0 か所
D4		雨水配管VUφ150	4.0m

※特記なき樹・草花・建設記号は参考用とする。

株式会社 桂設計
KATSURA SEKKEI INC.
一級建築士事務所 第2941539号 中嶋英二

工事名　深谷市幼稚園・こども館複合施設建設工事
図面名　外構計画図-2（隣接敷地）

縮尺　A1：1/150　A3：1/300

令和6年 3月 日
計画 製作 監査 監査

業務番号 232041
図面番号 6-003

舗装1(一般車駐車場透水性)　A3:1/10

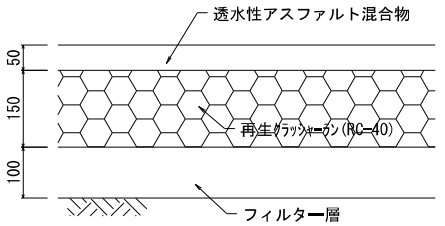

舗装2(コンクリート車道)　A3:1/10

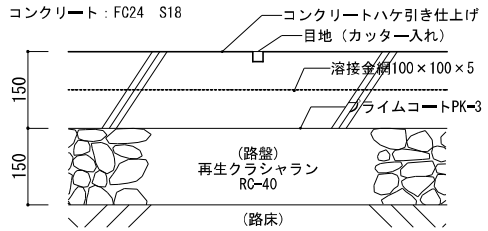

＜目地他＞
カッター入れ@3000程度（位置は監督員と協議）
マンホール周囲:突合せ目地
建築物、構造物取合い:伸縮調整目地（エラスタイト）

舗装2(コンクリート歩道)　A3:1/10

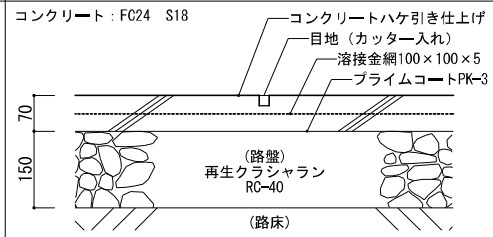

＜目地他＞
カッター入れ@3000程度（位置は監督員と協議）
マンホール周囲:突合せ目地
建築物、構造物取合い:伸縮調整目地（エラスタイト）

舗装3(インターロッキング透水性)　A3:1/10

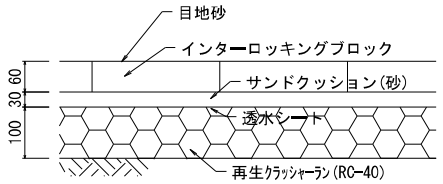

舗装4(クレイ)　A3:1/10

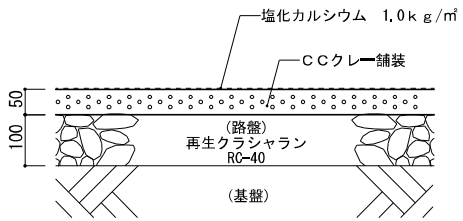

縁石1(出入り口端部H250)　A3:1/10

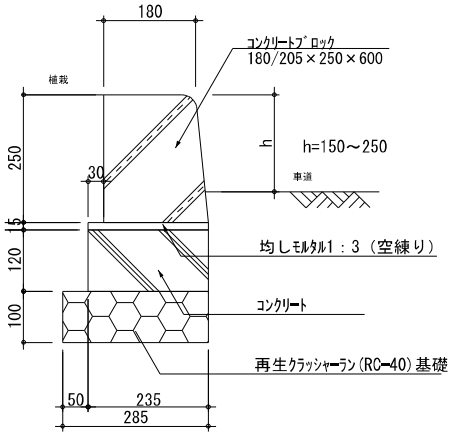

縁石2(出入り口部H200)　A3:1/10

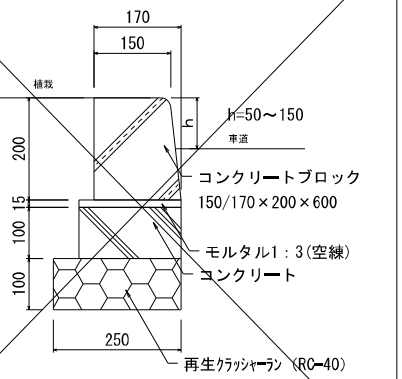

Fc18 S15

RC土留め1(300以下)　A3:1/20

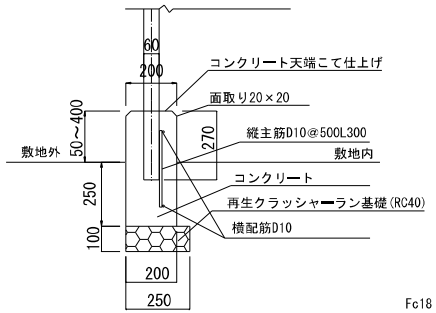

Fc18 S18

縁石3(歩道植栽間差50)　A3:1/10

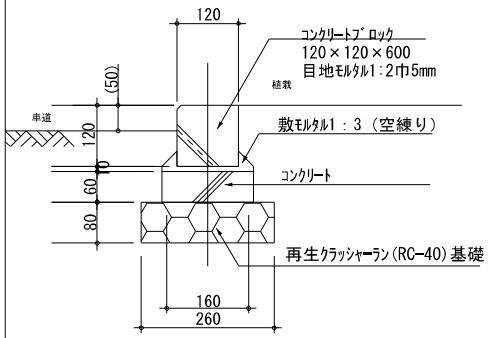

Fc18 S15

縁石4(歩車道間差20)　A3:1/10

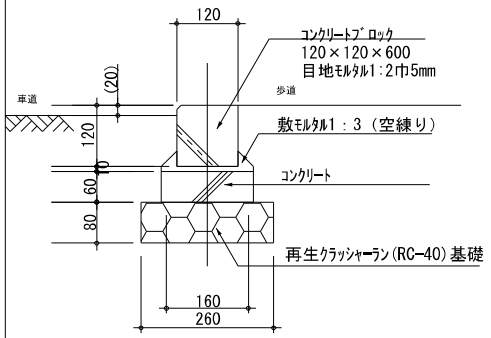

Fc18 S15

縁石5(駐車場内差0)　A3:1/10

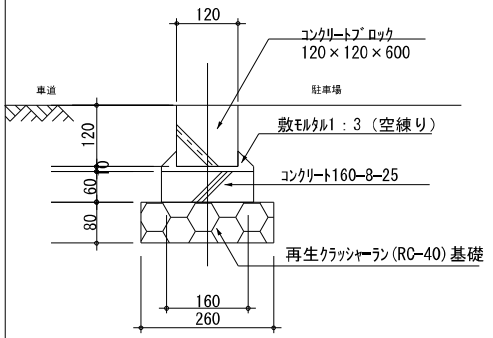

境界に接する場合は、境界面を垂直にする。

Fc18 S15

縁石6(歩車道間差100)　A3:1/10

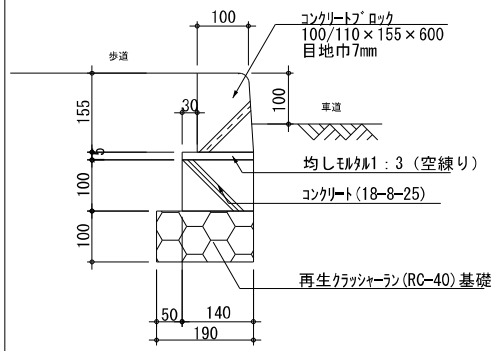

株式会社 桂設計 KATSURA SEKKEI INC. 一級建築士登録第294153号 市塚憲二	工事名　渋谷市幼稚園・こども館複合施設建設工事		令和6年　3月　日 計画 製作 調査 調査	業務番号 232041
	図面名　外構詳細図-1	縮尺	図示	図面番号 G-004

桝600 角型集水ます600(細目) T−14 A3:1/30

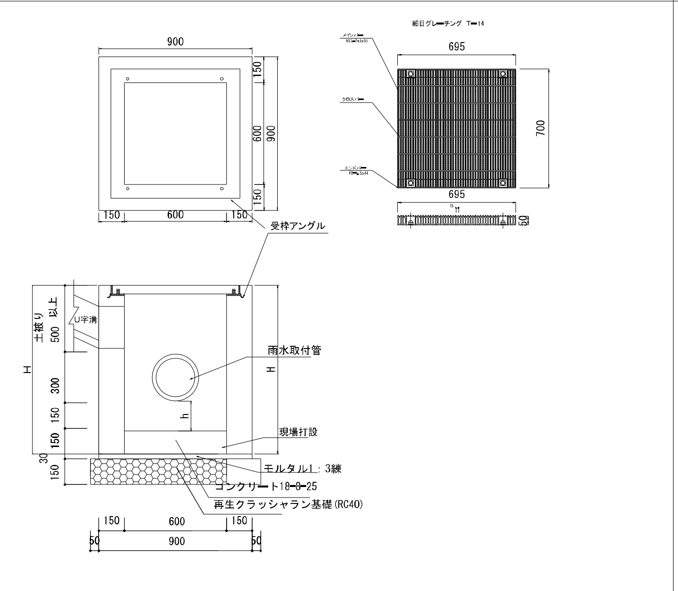

桝400 角型集水ます400（細目） T−14 T−6 A3:1/30

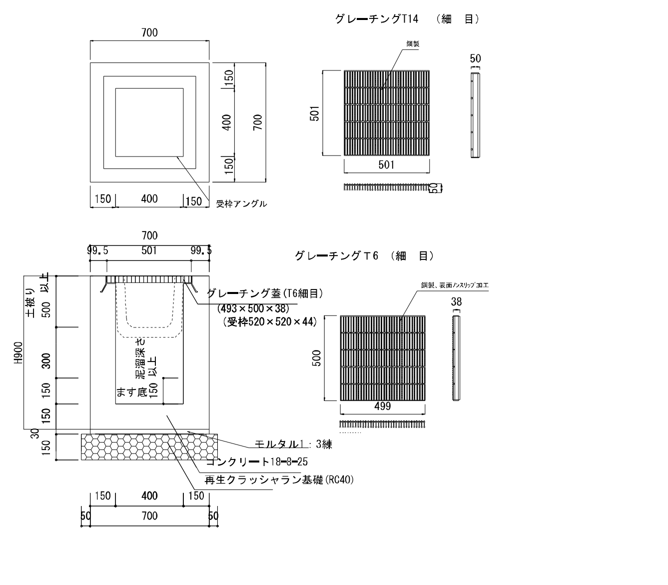

U型側溝 300A T6グレーチング蓋細目 A3:1/30

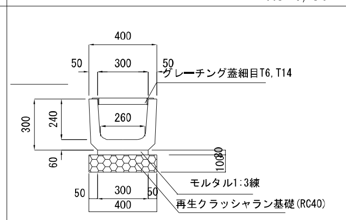

U型側溝 150 蓋無し A3:1/30

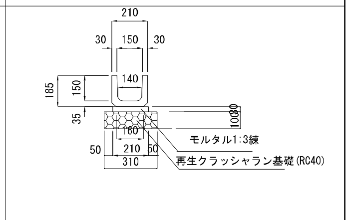

横断側溝300T25細目グレーチング A3:1/30

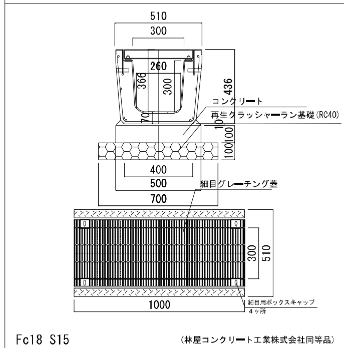

横断側溝250T25細目グレーチング A3:1/30

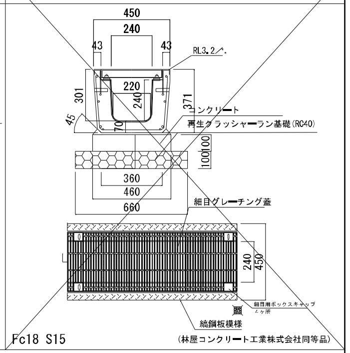

U型側溝 300B T14 グレーチング蓋細目 / U型側溝 300B コンクリート蓋 A3:1/30

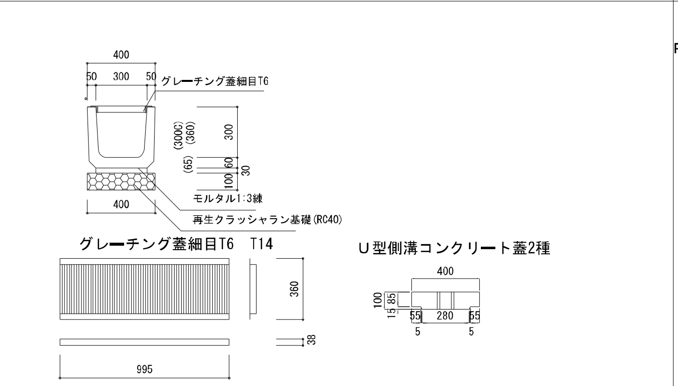

バリカー A3:1/30

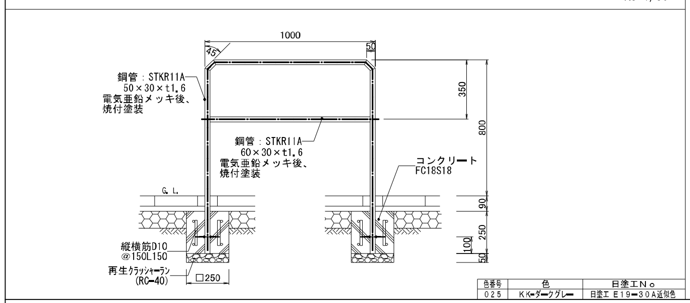

色番号	色	日塗工No
025	K(ｰﾀﾞｰｸｸﾞﾚｰ	日塗工 E19−30A近似色

桝塩ビ300 300−300 A3:1/30

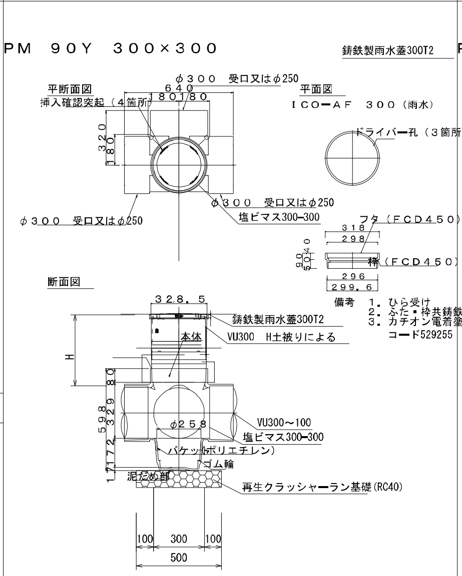

桝塩ビ300 250−300 A3:1/30

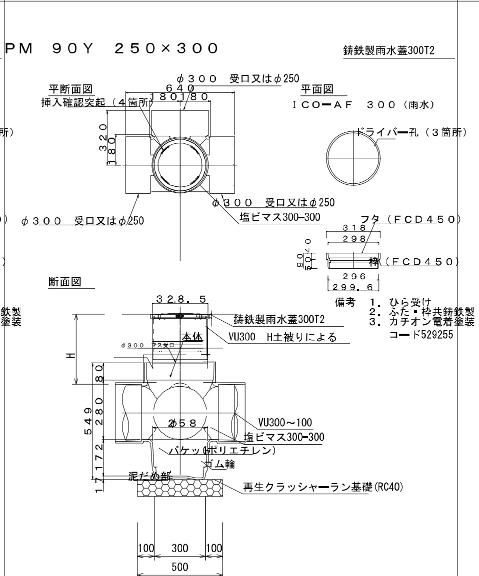

桝塩ビ200 A3:1/30

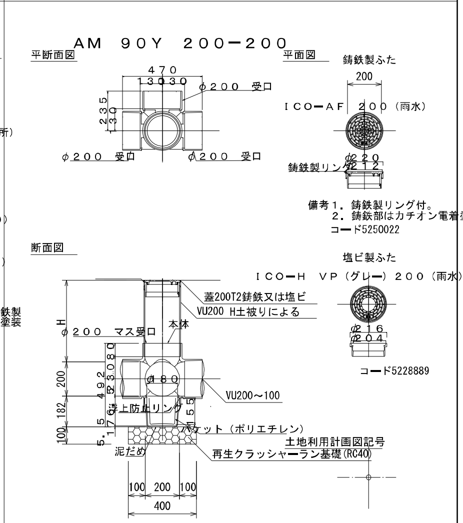

株式会社 桂設計 KATSURA SEKKEI INC. 一級建築士登録第294153号 寺嶋憲二	工事名 深谷市幼稚園・こども館複合施設建設工事	令和6年 3月 日 計画 製作 調査 調査	業務番号 232041
	図面名 外構詳細図−2 縮尺 図示		図面番号 G−005

車椅子駐車場　A3:1/40

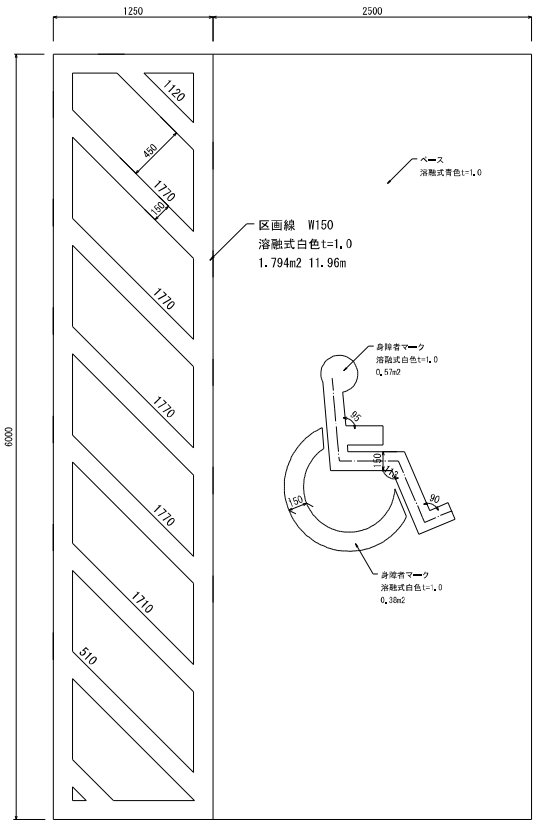

思いやり駐車場　A3:1/40

パーキング・パーミット仕様

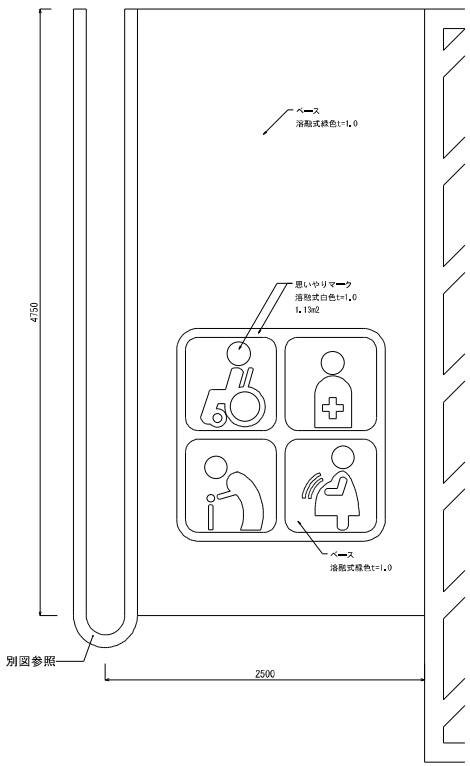

※表示内容の詳細は埼玉県仕様とすること。

路面標示　A3:1/40

駐車場1

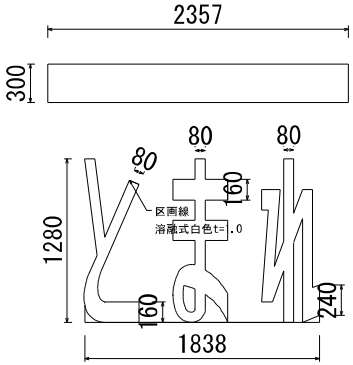

車止め　L=600　A3:1/20

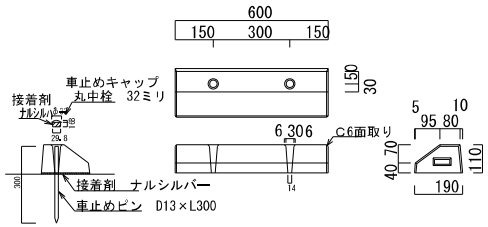

区画線　アスファルト駐車場　A3:1/40

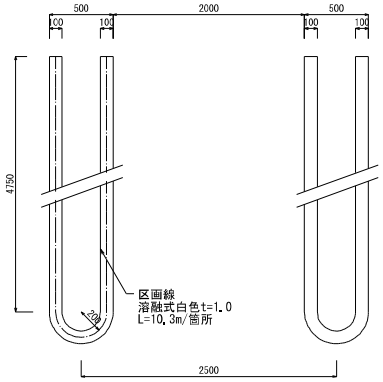

メッシュフェンスH1.5m　A3:1/40

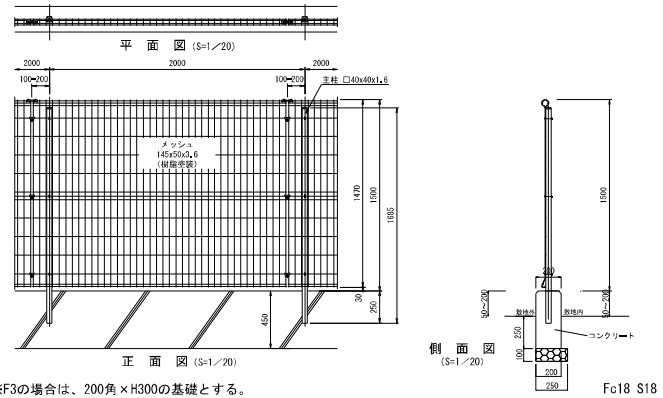

※F3の場合は、200角×H300の基礎とする。

Fc18 S18

サイクルラック　A3:1/40

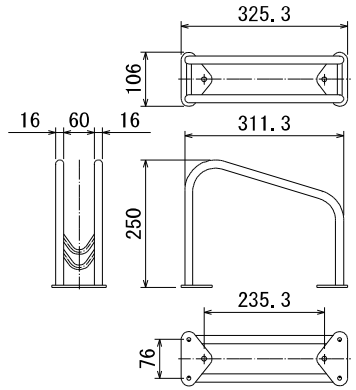

株式会社 桂設計 KATSURA SEKKEI INC. 一級建築士登録第294153号 市塚憲二	工事名　深谷市幼稚園・こども館複合施設建設工事			令和6年　3月　日 計画　製作　請求　調査	業務番号 232041
	図面名　外構詳細図-3	縮尺	図示		図面番号 C-006

縁石7 歩車道境界ブロックセミフラット　A3:1/10

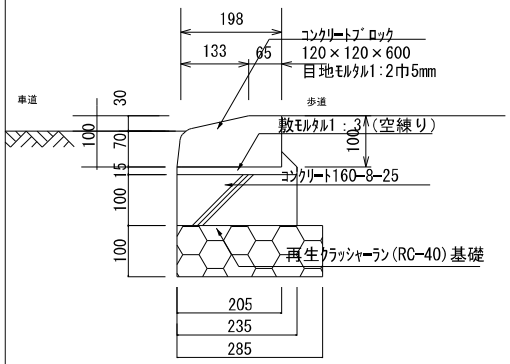

縁石8　切下げ5cm擦付け　左右　A3:1/20

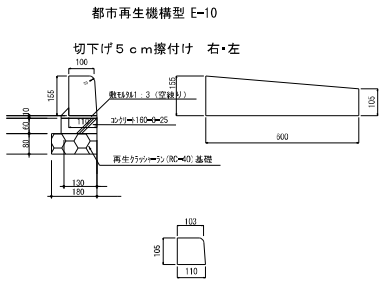

メッシュフェンスH1.2m　A3:1/40

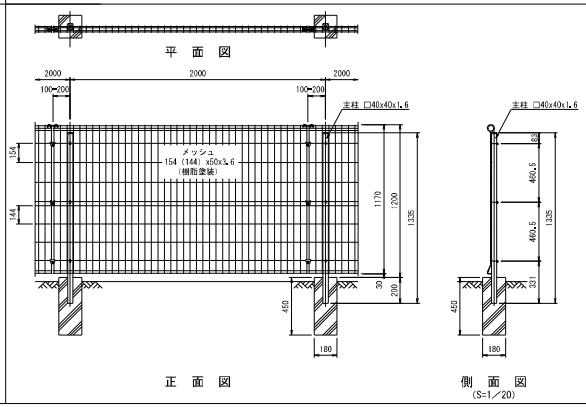

両開き門扉-3　A3:1/40

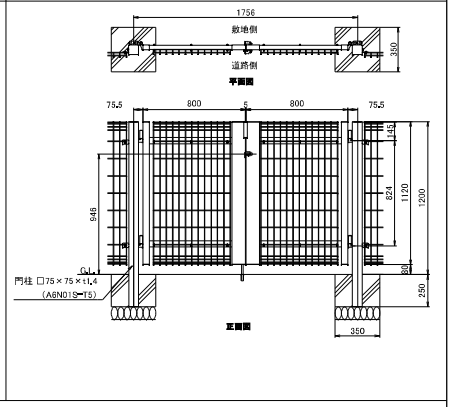

ポイントマーク　A3:1/10

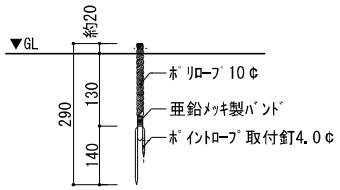

砂場・菜園縁石　A3:1/10、100

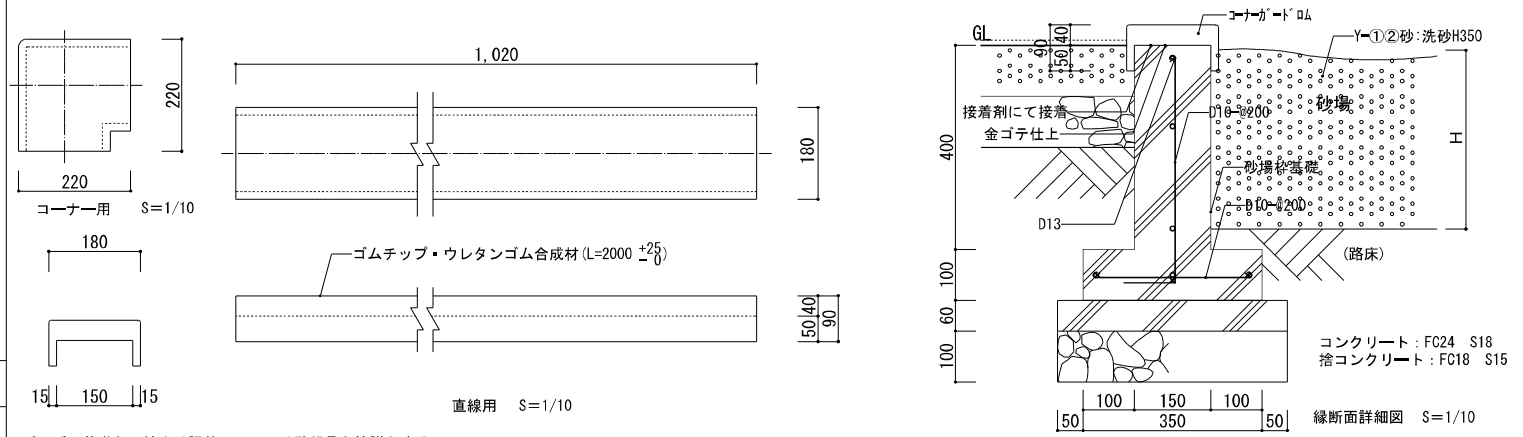

パーゴラ基礎との納まり調整については監督員と協議とする

U形側溝(歩行用) 240 SUS製スリット蓋W60 (ノンスリップ細目・St枠) 共　A3:1/10

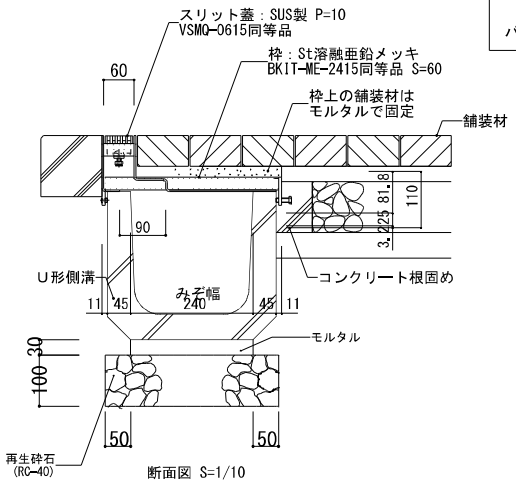

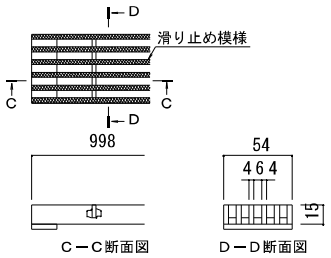

スリット蓋　詳細図 S=1/4

※ 歩行用：5.0kN/㎡(等分布荷重)
※ 側溝端部は点検口付とする

誘導・注意喚起タイル 300角　A3:1/10

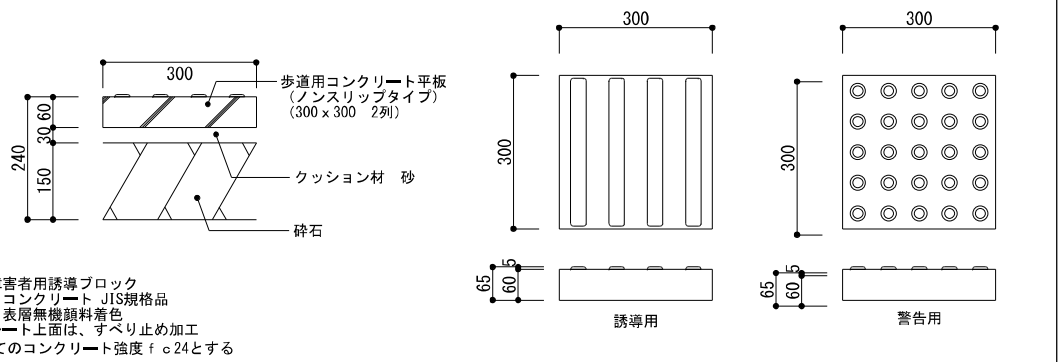

視覚障害者用誘導ブロック
材質：コンクリート JIS規格品
仕上：表層無機顔料着色
※プレート上面は、すべり止め加工
※全てのコンクリート強度ｆｃ24とする

株式会社 桂設計 KATSURA SEKKEI INC. 一級建築士登録第294153号 幸嶋憲二	工事名　深谷市幼稚園・こども館複合施設建設工事		令和6年　3月　日 計画 製作 調査 調査	業務番号 232041
	図面名　外構詳細図-4	縮尺	図示	図面番号 G-007

片引き門扉 H1200

A3：図示

（設計条件）風荷重　昭和57年改正 建築基準法・同施行令に基づく風圧力に準拠。
（基礎条件）長期許容地耐力98kN/m の場合。

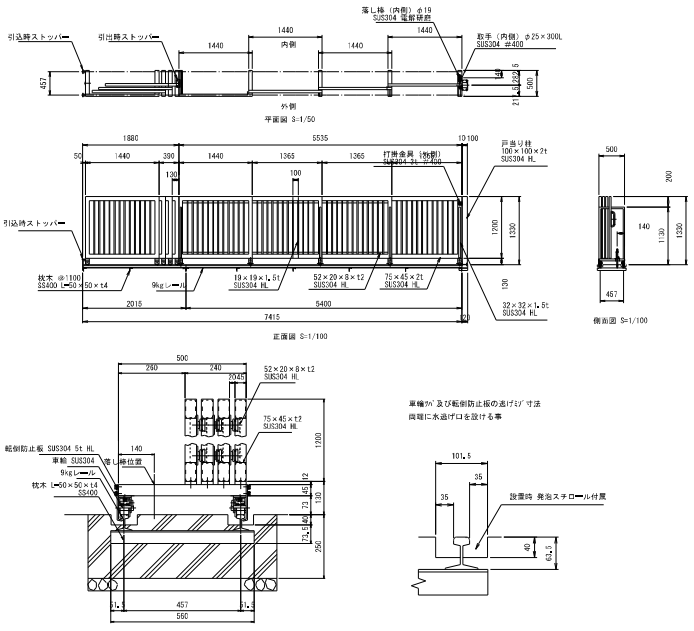

JF建材：SU-TT-G証特（片引）同等品

親子開き門扉 H1500

A3：図示

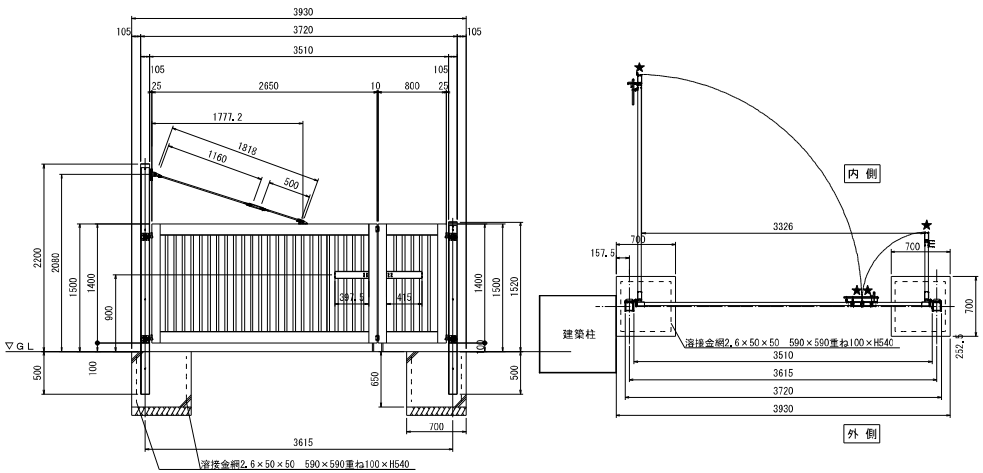

電気錠仕様
三協アルミ：大型門扉フレラージュ同等品
※図面表記の基礎は、長期地耐力50kN／mの場合のサイズとする

★：落し受け標準取付位置を示す

両開き門扉-1

A3：図示

★：落し受け標準取付位置を示す

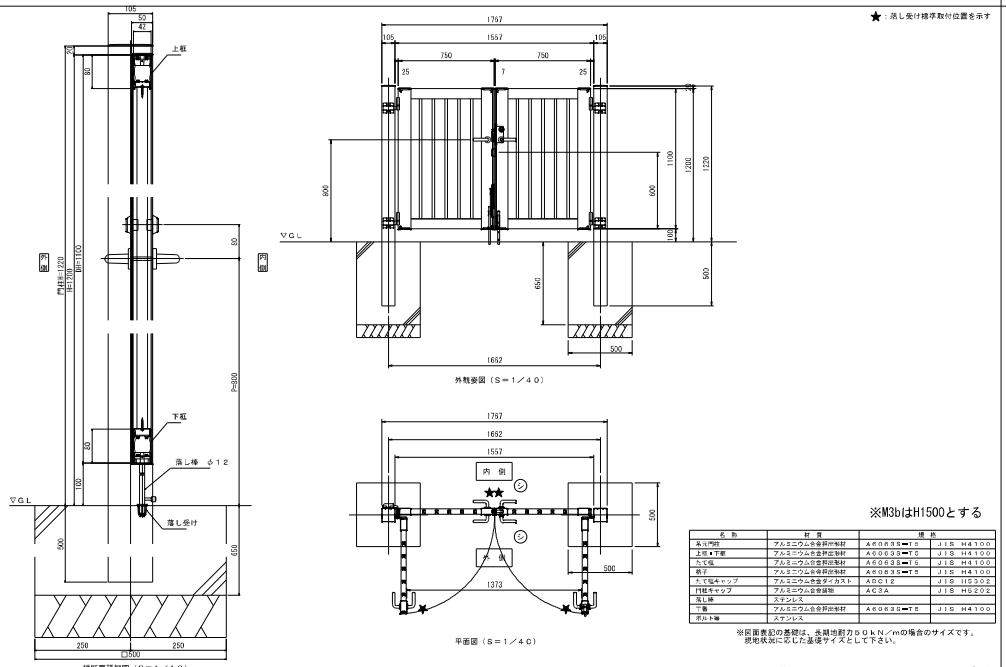

※M3bはH1500とする

名 称	材 質	規 格
表示門柱	アルミニウム合金押出材	A6063S-T5　JIS H4100
上框・下框	アルミニウム合金押出材	A6063S-T5　JIS H4100
たて框	アルミニウム合金押出材	A6063S-T5　JIS H4100
桟子	アルミニウム合金押出材	A6063S-T5　JIS H4100
たて框キャップ	アルミニウム合金ダイカスト	ADC12　JIS H5302
門柱キャップ	アルミニウム合金鋳物	AC3A　JIS H5202
落し棒	ステンレス	
下桟	アルミニウム合金押出材	A6063S-T5　JIS H4100
ボルト等	ステンレス	

※図面表記の基礎は、長期地耐力50kN／mの場合のサイズです。
現地状況に応じた基礎サイズとして下さい。

三協アルミ：大型門扉フレラインフォルテ1型室木タイプ同等品

両開き門扉-2

A3：図示

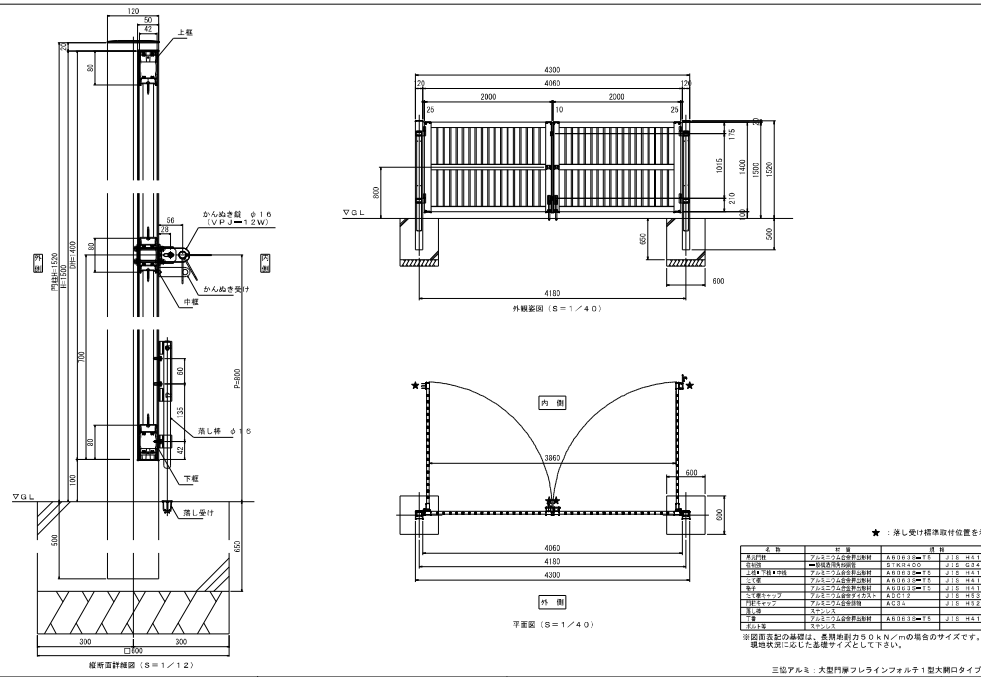

★：落し受け標準取付位置を示す

名 称	材 質	規 格
表示門柱	アルミニウム合金押出材	A6063S-T5　JIS H4100
目隠板	●鋼鈑表面処理仕様	SK1K4OC　JIS G3456
上框●下框●中框	アルミニウム合金押出材	A6063S-T5　JIS H4100
こて板	アルミニウム合金押出材	A6063S-T5　JIS H4100
取手	アルミニウム合金押出材	A6063S-T5　JIS H4100
こて板キャップ	アルミニウム合金ダイカスト	ADC12　JIS H5302
門柱キャップ	アルミニウム合金鋳物	AC3A　JIS H5202
落し棒	ステンレス	
下桟	アルミニウム合金押出材	A6063S-T5　JIS H4100
ボルト等	ステンレス	

※図面表記の基礎は、長期地耐力50kN／mの場合のサイズです。
現地状況に応じた基礎サイズとして下さい。

三協アルミ：大型門扉フレラインフォルテ1型大網ロタイプ同等品

株式会社 桂設計 KATSURA SEKKEI INC. 一級建築士登録第294153号 市地憲二	工事名　深谷市幼稚園・こども館複合施設建設工事	令和6年　3月　日 計画　製作　調査　調査	業務番号 232041	
	図面名　外構詳細図-5	縮尺	図示	図面番号 6-008

RC塀 A3:1/30

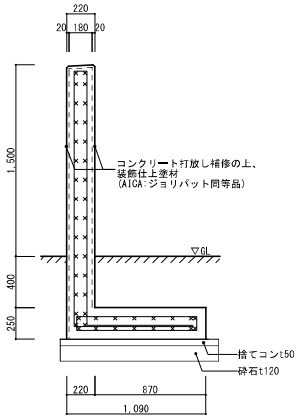

一般部 断面図

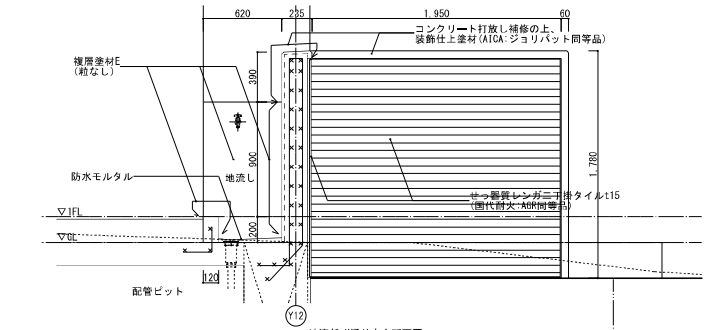

地流部 X通り方向断面図

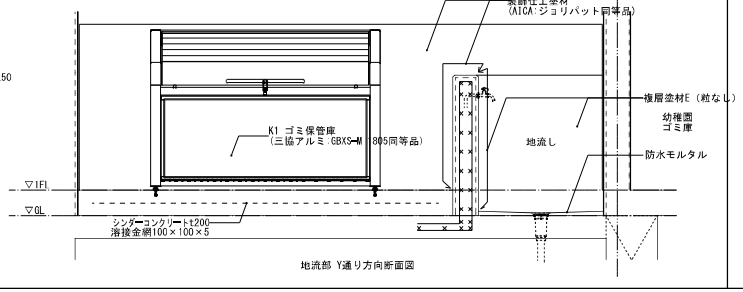

地流部 Y通り方向断面図

※コンクリート強度Fc=24N/mm2とする。
配筋は底板、擁壁共に
縦横D13-150@(ダブル)とする。
端部補強筋は4-D13とする。
壁筋の定着長はL2とする。

鋼製ポール A3:1/30

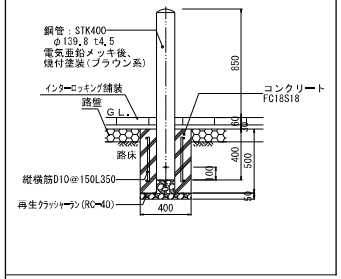

ガードレール A3:図示

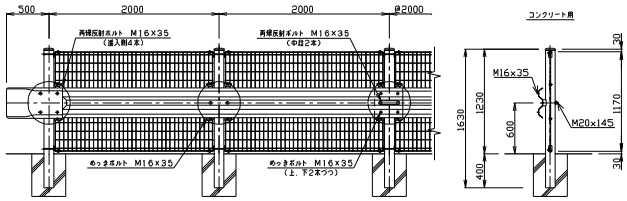

正面図 S=1/60

注):再帰反射ボルトM16×35は、ビーム接続部の中段2本、
および道入側4本補足4本

断面図 S=1/60

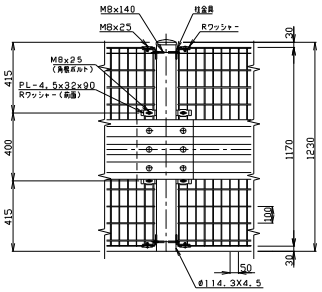

支柱取付詳細図 S=1/30

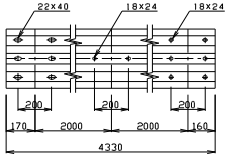

ビーム S=1/30

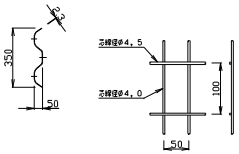

ワイヤメッシュ図 S=1/10

目隠しフェンスH2750 A3:図示

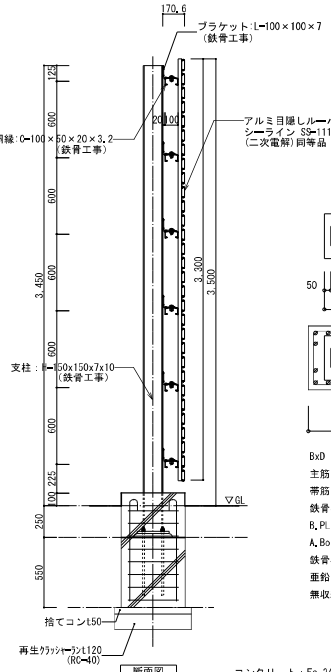

断面図
S=1/20

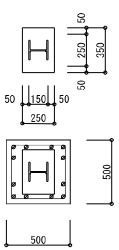

BxD 500 x 500
主筋 12 - D16
帯筋 □ - D13 - @100
鉄骨柱 H - 150 x 150 x 7 x 10
B.PL - 19 x 250 x 350
A.Bolt 4-M16 L=450 D.N
鉄骨材質SS400
亜鉛めっきHDZ55
無収縮モルタルt30

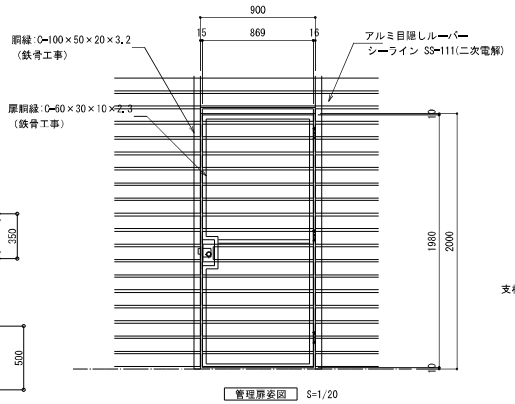

管理扉姿図 S=1/20

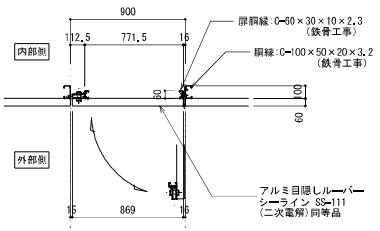

管理扉平面図 S=1/20

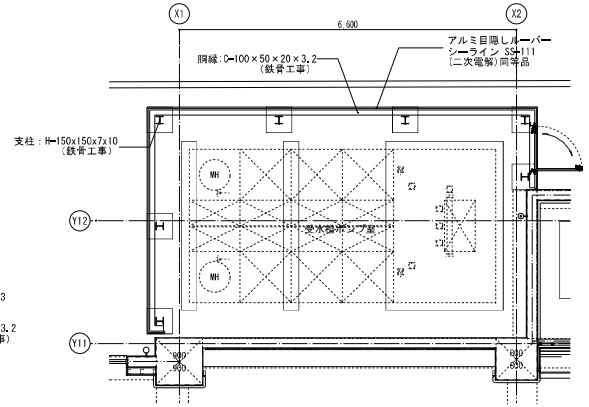

平面図 S=1/50

コンクリート:Fc=24 S-18
鉄 筋 :SD295

スプリンクラー設備用ピット1,2 A3:1/40

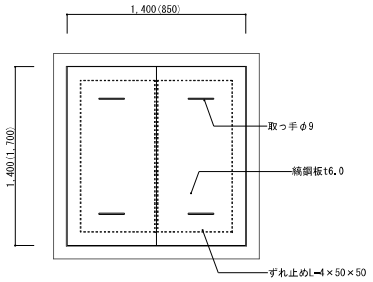

平面図

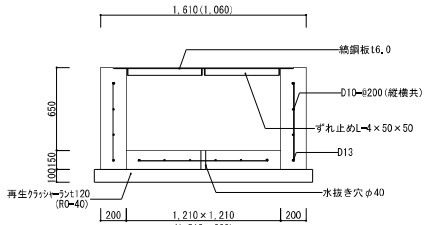

断面図

鉄部は全て溶融亜鉛メッキとする

( ) 内寸法はC7を示す

コンクリート:FC24 S18

株式会社 桂設計 KATSURA SEKKEI INC. 一級建築士登録第294153号 市塚憲二	工事名 深谷市幼稚園・こども館複合施設建設工事		令和6年 3月 日 計画 製作 調査 調査	業務番号 232041
	図面名 外構詳細図-6	縮尺 図示		図面番号 6-009

複合遊具

図示

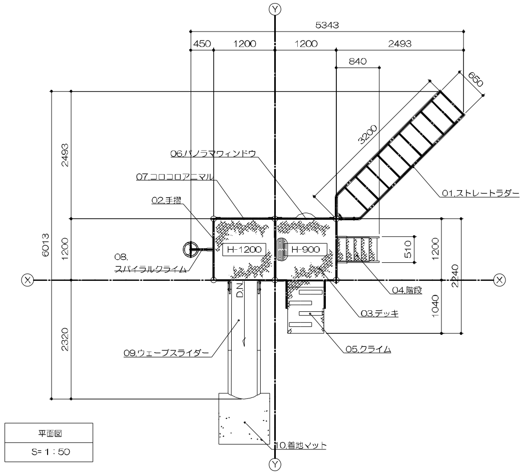

平面図
S=1:50

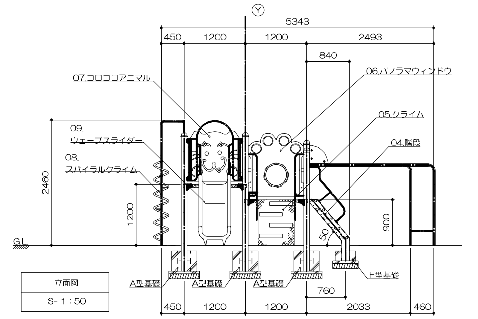

立面図
S=1:50

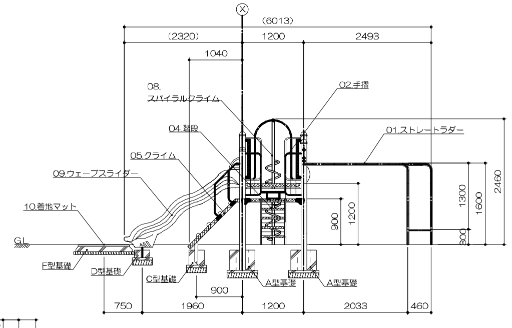

側面図
S=1:50

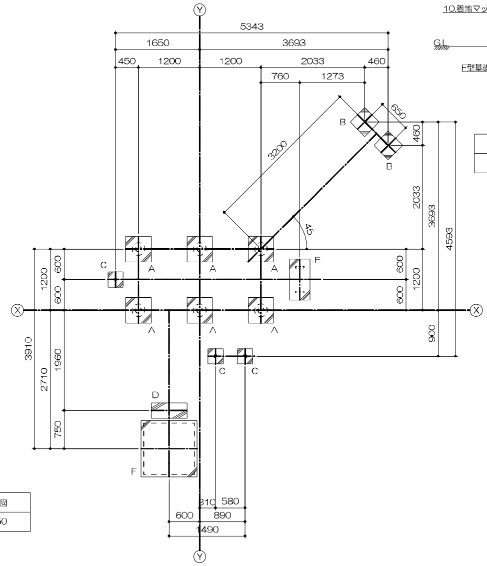

基礎平面図
S=1:50

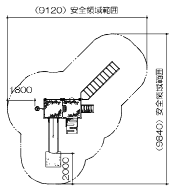

（9120）安全領域範囲
（9840）安全領域範囲

	アイテムリスト			
01	ストレートラダー	48.6φ 27.2φ	1	基
02	手摺	手　摺：27.2φ 手摺子：RB-13φ	／	／
03	デッキ	C・PL-3.2t	／	／
04	階段	手　摺：27.2φ ささら：PL-3.2t曲げ加工品（スーパースチール） 踏　板：C・PL 曲げ加工品（溶融亜鉛メッキ仕上・無塗装）	1	基
05	クライム	手　摺：27.2φ デッキ：C・PL-3.2t 滑止め：米ヒバ材半丸太90φ	1	基
06	パノラマウィンドウ	高密度ポリエチレン樹脂板（青・黄・青）t=19mm	1	基
07	コロコロアニマル	高密度ポリエチレン樹脂板（黄・赤・黄）t=19mm	1	基
08	スパイラルクライム	42.7φ 27.2φ	1	基
09	ウェーブスライダー	低密度ポリエチレン樹脂回転成型品（Po）赤	1	基
10	着地マット	弾性ゴム製　t=45mm（M004・GR）	1	枚

基礎リスト
S=1:30

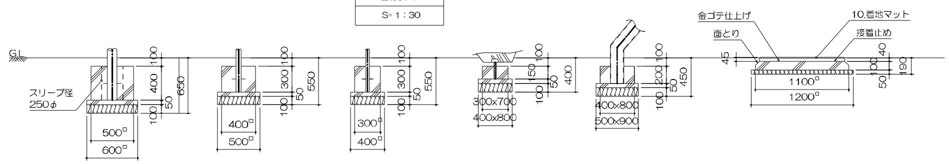

A型基礎x6ヶ　B型基礎x2ヶ　C型基礎x3ヶ　D型基礎x1ヶ　C型基礎x1ヶ　F型基礎x1ヶ

3連低鉄棒

図示

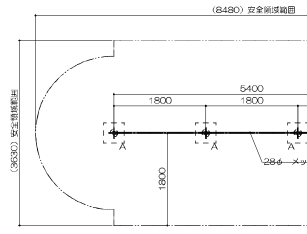

平面図
S=1:50

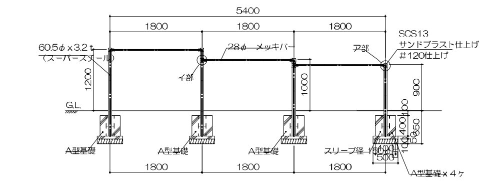

立面図
S=1:50

特記事項（1）
塗装　下塗：特殊エポキシ樹脂系プライマー塗装
仕上：合成樹脂高温焼付塗装
（ただし、SCS13は除く）
スーパースチールは高耐食メッキ材とする。
ボルト・ナットは全てステンレスとする。
製品は、ISO9001・ISO14001両規格認証取得企業で製造された製品とする。
製品は、SP表示認定企業で製造された製品とする。
製品は、（一社）日本公園施設業協会・団体賠償責任保険に加入した製品とする。
製品は、（一社）日本公園施設業協会が策定した
「遊具の安全に関する規準（JPFA-SP-S：2024）」に適合した製品とする。
製品の対象年齢は、6～12歳とする。

4連ブランコ

図示

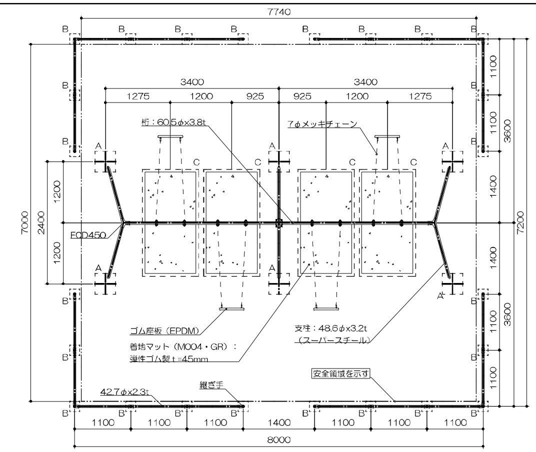

平面図
S=1:50

特記事項（1）
塗装　下地：ジンクロメートメッキ（スーパースチール部は除く）
下塗：特殊エポキシ樹脂系プライマー塗装
仕上：合成樹脂高温焼付塗装
安全柵の継ぎ手はアルミダイカストとする。
ボルト・ナットは全てジンクロメートメッキとする。
但し、安全柵のボルトはステンレスとする。
スーパースチールは高耐食メッキ材とする。
チェーン及び取り付け金具については、メッキ仕上げ（無塗装）とする。
製品は、ISO9001・ISO14001両規格認証取得企業で製造された製品とする。
製品は、SP表示認定企業で製造された製品とする。
製品は、（一社）日本公園施設業協会・団体賠償責任保険に加入した製品とする。
製品は、（一社）日本公園施設業協会が策定した
「遊具の安全に関する規準（JPFA-SP-S：2024）」に適合した製品とする。
製品の対象年齢は、3～6歳とする。

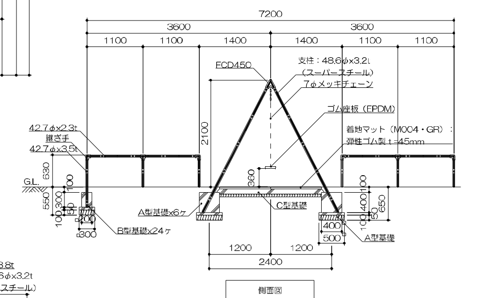

側面図
S=1:50

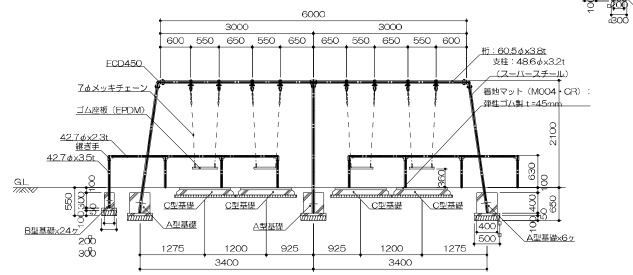

立面図
S=1:50

C型基礎x4ヶ

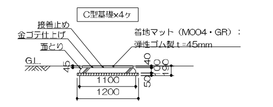

C型基礎詳細図
S=1:50

株式会社 桂設計
KATSURA SEKKEI INC.
一級建築士登録第２９４１５３号　寺嶋憲二

工事名	深谷市幼稚園・こども館複合施設建設工事	令和6年　3月　日 計画　製作　調査　調査	業務番号 232041
図面名	外構詳細図-7	縮尺　図示	図面番号 G-010

ジャングルジム

図示

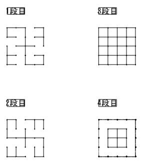

各階組立平面図

S= 1 : 100

特記事項（1）
塗装　下地：ジンクロメートメッキ
　　　下塗：特殊エポキシ樹脂系プライマー塗装
　　　仕上：合成樹脂高温焼付塗装
ボルト・ナットは、全てジンクロメートメッキとする。
製品は、ISO9001・ISO14001両規格認証取得企業で製造された製品とする。
製品は、SP表示認定企業で製造された製品とする。
製品は、（一社）日本公園施設業協会・団体賠償責任保険に加入した製品とする。
製品は、（一社）日本公園施設業協会が策定した
「遊具の安全に関する規準（JPFA-SP-S：2024）」に適合した製品とする。
製品の対象年齢は、3～6歳とする。

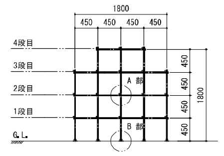

立面図

S= 1 : 50

安全領域範囲

S= 1 : 100

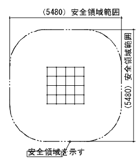

パーゴラ

図示

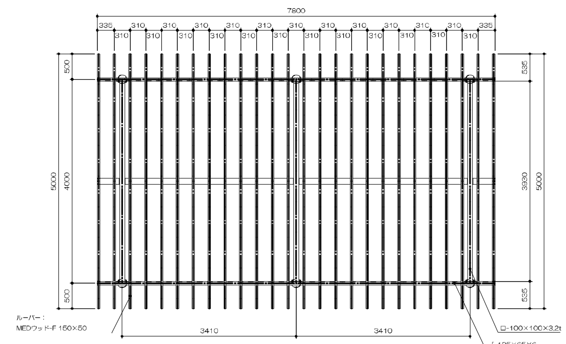

平面図

S= 1 : 50

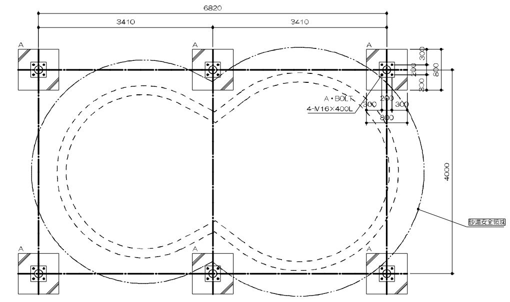

基礎平面図

S= 1 : 50

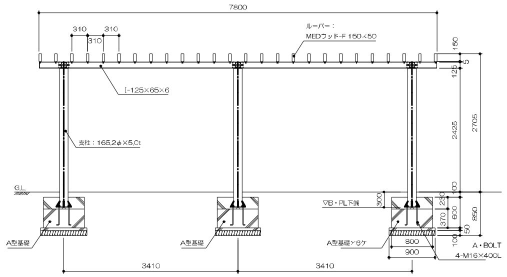

立面図

S= 1 : 50

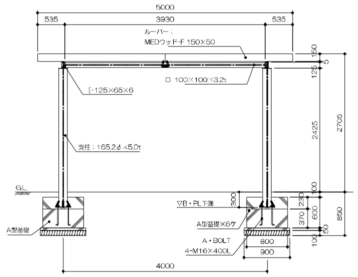

側面図

S= 1 : 50

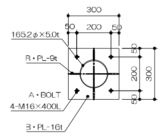

アンカープラン

S= 1 : 20

株式会社 桂設計 KATSURA SEKKEI INC. 一級建築士登録第294153号 寺嶋憲二	工事名　深谷市幼稚園・こども館複合施設建設工事		令和6年　3月　日 計画　製作　調査　調査	業務番号 232041
	図面名　外構詳細図-8	縮尺　図示		図面番号 G-011

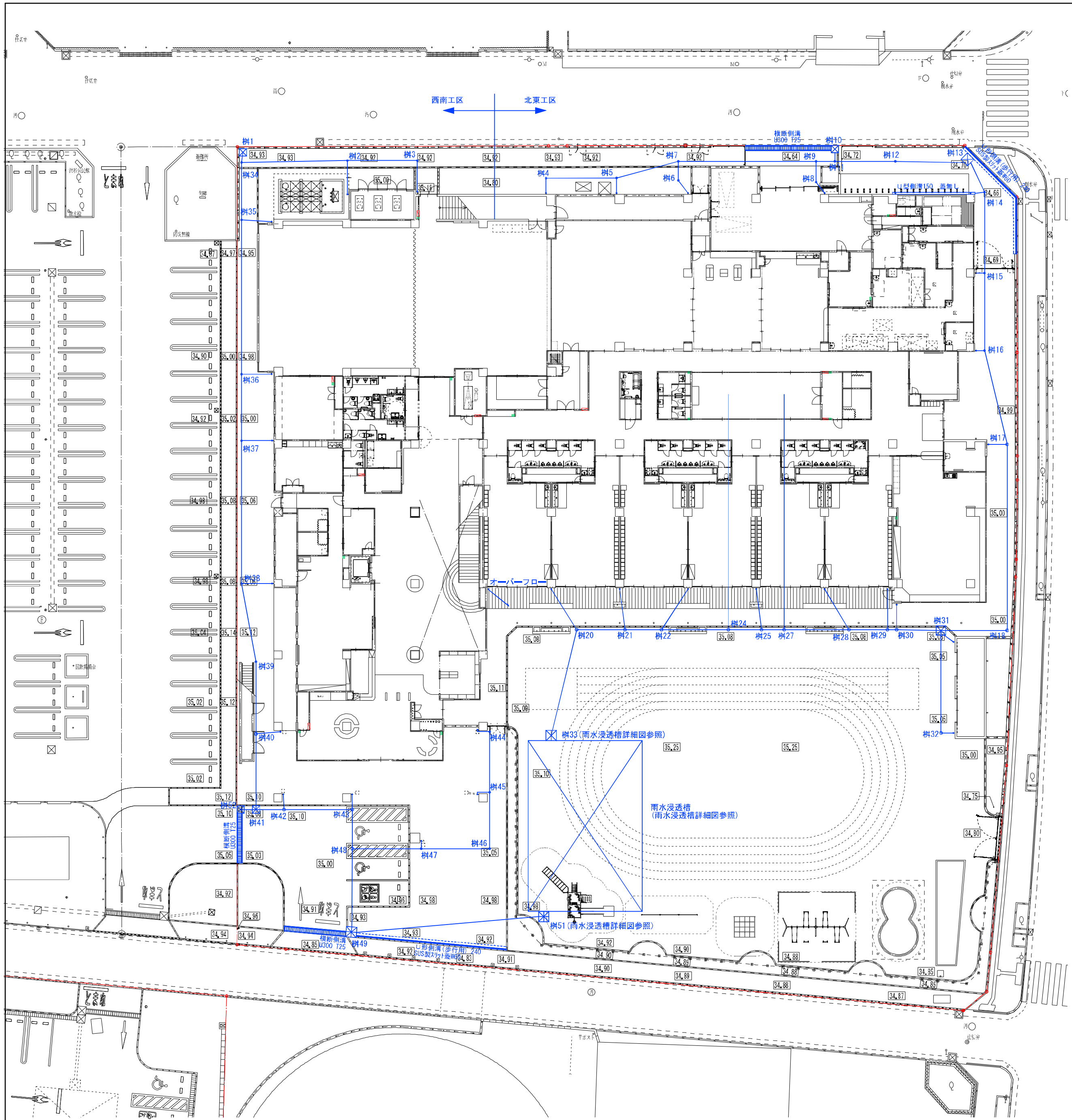

上桝		水路・管路				下桝		
桝番号	規格	管底深さ	サイズ	区間長(mm)	実長(mm)	桝番号	規格	桝深さ
			北東工区					
4	塩ビ200塩ビ蓋	33,978	VU200	6,820	6,620	5	塩ビ200塩ビ蓋	33,954
5	塩ビ200	33,954	VU200	6,175	5,975	7	塩ビ200鉄蓋	33,932
6	塩ビ200塩ビ蓋	33,940	VU200	1,817	1,617	7	塩ビ200鉄蓋	33,932
7	塩ビ200	33,932	VU200	13,200	13,000	9	塩ビ200鉄蓋	33,886
			横断用U型側溝300グレーチング 細目T25	8,300	8,300	10	RC400グレーチング 細目14	33,881
8	塩ビ200鉄蓋	33,894	VU200	1,996	1,796	9	塩ビ200	33,886
9	塩ビ200	33,886	VU200	1,323	1,123	11	塩ビ200鉄蓋	33,881
10	RC400	33,881	VU200	850	1,078	11	塩ビ200	33,881
11	塩ビ200	33,881	VU200	5,850	5,650	12	塩ビ200鉄蓋	33,859
12	塩ビ200	33,859	VU200	6,630	6,530	13	RC600グレーチング 細目14	33,835
			U形側溝(歩行用) 240 SUS製スリット蓋W60	12,165	12,165	13	RC600	33,835
13	RC600	33,835	VU200	3,486	3,086	14	塩ビ200鉄蓋	33,823
			U型側溝150 蓋無し	8,000	8,000			
			VU100	900	800	14	塩ビ200	33,823
14	塩ビ200	33,823	VU200	7,818	7,618	15	塩ビ200鉄蓋	33,796
15	塩ビ200	33,796	VU200	7,500	7,300	16	塩ビ200鉄蓋	33,770
16	塩ビ200	33,770	VU200	9,319	9,119	17	塩ビ300 250-300鉄蓋	33,737
17	塩ビ300	33,737	VU250	17,972	17,672	18	塩ビ300 250-300鉄蓋	33,638
18	塩ビ300	33,638	VU250	6,400	5,950	31	RC600グレーチング 細目14	33,621
31	RC600	33,621	VU300	3,827	3,677	30	塩ビ300 300-300塩ビ蓋	33,561
30	塩ビ300	33,561	VU300	885	585	29	塩ビ300 300-300塩ビ蓋	33,459
29	塩ビ300	33,459	VU300	3,735	3,435	28	塩ビ300 300-300塩ビ蓋	33,446
28	塩ビ300	33,446	VU300	6,250	5,950	27	塩ビ300 300-300塩ビ蓋	33,437
			VU200	20,800	20,550	27	塩ビ300 300-300塩ビ蓋	33,437
27	塩ビ300	33,437	VU300	2,183	1,883	25	塩ビ300 300-300塩ビ蓋	33,432
25	塩ビ300	33,432	VU300	3,217	2,917	24	塩ビ300 300-300塩ビ蓋	33,425
			VU200	20,800	20,550	24	塩ビ300 300-300塩ビ蓋	33,425
24	塩ビ300	33,425	VU300	6,440	3,600	22	塩ビ300 300-300塩ビ蓋	33,416
22	塩ビ300	33,416	VU300	3,545	3,245	21	塩ビ300 300-300塩ビ蓋	33,405
21	塩ビ300	33,405	VU300	4,660	4,360	20	塩ビ300 300-300塩ビ蓋	33,389
20	塩ビ300	33,389	VU300	10,000	9,850	33	流入管理桝グレーチング 細目14	33,362
32	塩ビ200塩ビ蓋	34,242	VU200	9,923	9,523	31	RC600グレーチング 細目14	34,237
			西南工区					
1	RC400グレーチング 細目14	33,961	VU200	990	540	34	塩ビ200鉄蓋	33,954
						3	塩ビ200鉄蓋	34,052
3	塩ビ200	34,052	VU200	6,735	6,535	2	塩ビ200鉄蓋	34,028
2	塩ビ200	34,028	VU200	10,250	10,050	34	塩ビ200鉄蓋	33,992
34	塩ビ200	33,992	VU200	5,540	5,340	35	塩ビ200鉄蓋	33,939
35	塩ビ200	33,939	VU200	14,900	14,700	36	塩ビ200鉄蓋	33,885
36	塩ビ200	33,885	VU200	6,433	6,233	37	塩ビ200鉄蓋	33,862
37	塩ビ200	33,862	VU200	13,800	13,600	38	塩ビ200鉄蓋	33,814
38	塩ビ200	33,814	VU200	7,236	7,036	39	塩ビ200鉄蓋	33,789
39	塩ビ200	33,789	VU200	7,270	7,070	40	塩ビ300鉄蓋	33,764
40	塩ビ300	33,764	VU250	7,387	7,037	41	RC400グレーチング 細目14	33,688
			横断用U型側溝300グレーチング 細目T25	4,800	4,800	52	RC400グレーチング 細目14	33,688
52	RC400	33,688	VU200	1,500	800	41	RC400	33,688
41	RC400	33,688	VU250	2,712	2,362	42	塩ビ300 300-300鉄蓋	33,679
42	塩ビ300	33,679	VU250	6,600	6,300	43	塩ビ300 300-300鉄蓋	33,656
43	塩ビ300	33,656	VU250	3,900	3,600	48	塩ビ300 300-300鉄蓋	33,642
44	塩ビ200鉄蓋	34,281	VU200	5,850	5,650	45	塩ビ200鉄蓋	34,260
45	塩ビ200	34,260	VU200	5,450	5,250	46	塩ビ200鉄蓋	34,242
46	塩ビ200	34,242	VU200	6,645	6,445	47	塩ビ200鉄蓋	34,225
47	塩ビ200	34,225	VU200	6,653	6,403	48	塩ビ300	34,202
48	塩ビ300	34,202	VU250	8,124	7,666	49	RC600グレーチング 細目14	33,620
			横断用U型側溝300グレーチング 細目T25	6,000	6,000	49	RC600	33,620
			U形側溝(歩行用) 240 SUS製スリット蓋W60	14,600	14,600	49	RC600	33,620
49	RC600	33,620	VU300	18,670	17,670	51	流入管理桝グレーチング 細目14	33,509

※竪樋から第一桝まではすべてVU150とする。
※雨水配管について都市計画法施行規則26条に基づき管理桝を配置する。
※雨水配管の標準勾配は0.35%とする。
※南側歩行者通路の水勾配は敷地側にとり、雨水が敷地外に流出しない計画とする。
※西側敷地境界線上に2cm程度の段差(敷地内が低い)を付け、雨水が敷地外に流出しない計画とする。

株式会社 桂 設 計 KATSURA SEKKEI INC. 一級建築士登録第294153号 寺嶋憲二	工 事 名 深谷市幼稚園・こども館複合施設建設工事	令和6年 3月 日 計画 製作 調査 調査	業務番号 232041
	図 面 名 雨水排水計画図	縮 尺 A1 : 1/200 A3 : 1/400	図面番号 G-013

雨水浸透貯留槽詳細図

平面図　S＝1:100

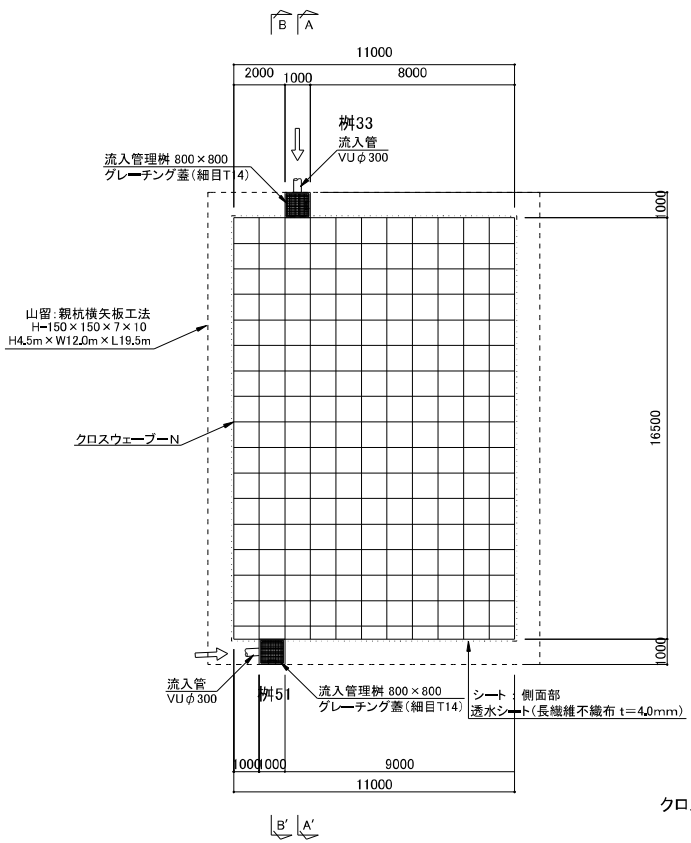

A－A′断面図　S＝1:25

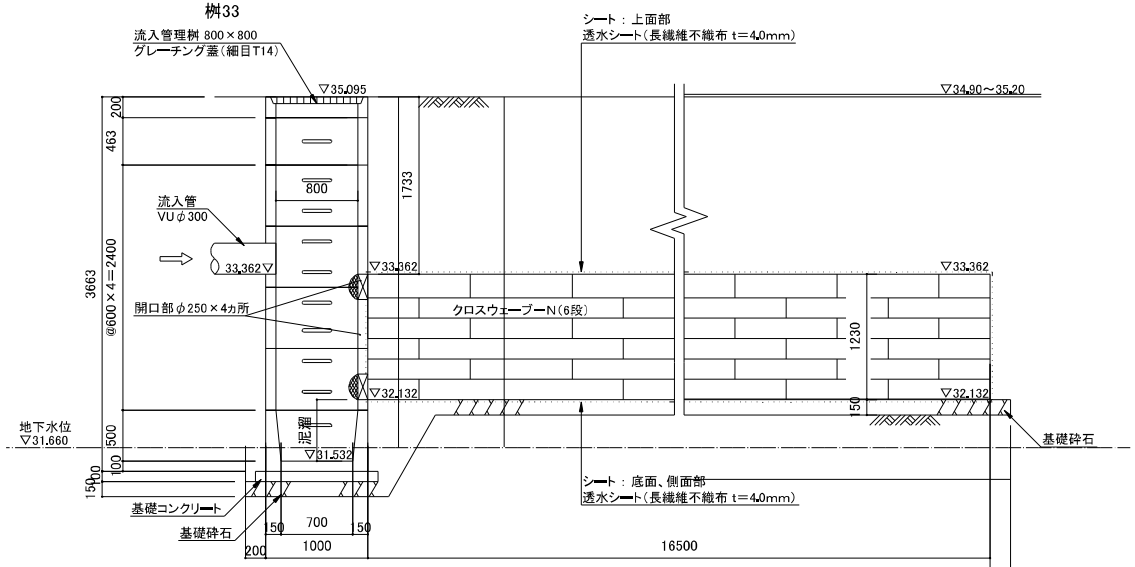

B－B′断面図　S＝1:25

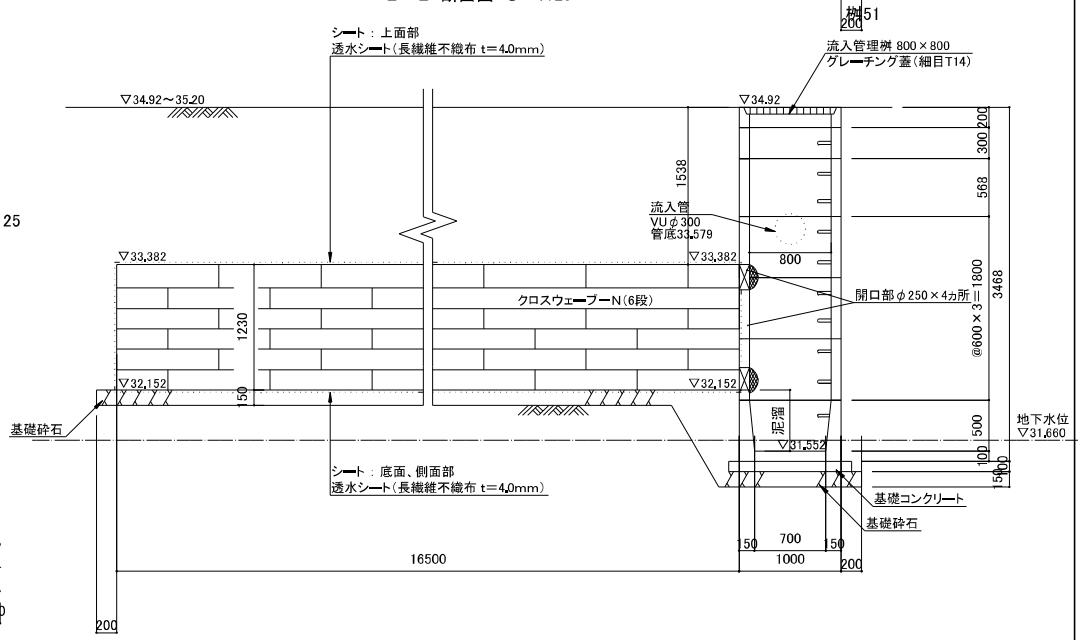

クロスウェーブCW-N詳細図　S＝1:25

フルサイズ

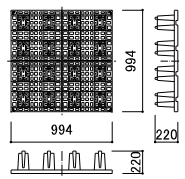

ハーフサイズ

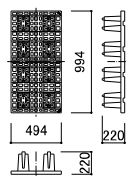

スペーサー

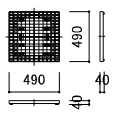

貯留量　11.0m × 16.5m × 1.230m（6段）× 95%（空隙率）＝ 212.08m3

特記事項：

- 最終流入桝にスクリーンを設置すること。
- 槽は建物等構造物の荷重の影響を受けない位置に設置すること。
- 地下水位は水槽底を下回るものとする。
- 地下水位が槽底面より高い場合は浮力及び水土圧の検討が必要。
- 埋め戻しは良質土を使用し偏荷重がかからないように均等に埋め戻すこと。
- 完成後は降雨による槽の浮き上がり防止の為、迅速な埋め戻しをすること。
- 活荷重はT－25以下とすること。(ただし、500mm以上の土被り厚が必要)
- 土被り500mm～2000mmの時、T－25対応。
- 施工後槽上部及び周囲4m以内での
最大土被り2000mm以上にならないようにすること。
- 施工後槽上部でのクレーン作業は行わないこと。
- 槽上部への植栽は、低木までとし、中木、高木は配置不可。

株式会社 桂設計 KATSURA SEKKEI INC. 一級建築士登録第294153号 赤塩憲二	工事名　深谷市幼稚園・こども館複合施設建設工事		令和6年　3月　日 計画 製作 調査 調査	業務番号 232041
	図面名　雨水浸透槽詳細図	縮尺	図示	図面番号 G－014