図面リスト

図面番号	図面名称	縮尺
M－1	図面リスト	——
M－2	特記仕様書	——
M－3	工事区分表	——
M－4	凡例・メーカーリスト	——
M－5	配置図・案内図	1／500
M－6	空調設備　機器表（1）	——
M－7	空調設備　機器表（2）	——
M－8	空調設備　機器表（3）	——
M－9	空調設備　機器表（4）	——
M－10	空調設備　機器表（5）	——
M－11	空調・換気ダクト系統図	——
M－12	冷媒配管系統図	——
M－13	空調配管系統図	——
M－14	空調・換気ダクト設備　1階平面図	1／200
M－15	空調・換気ダクト設備　2階平面図	1／200
M－16	空調・換気ダクト設備　2階上部平面図	1／200
M－17	空調配管設備　1階平面図	1／200
M－18	空調配管設備　2階平面図	1／200
M－19	空調配管設備　2階上部平面図	1／200
M－20	空調設備　詳細図－1	1／50
M－21	空調設備　詳細図－2	1／50
M－22	空調設備　詳細図－3	1／50
M－23	床暖房　1階平面図	1／200
M－24	床暖房　2階平面図	1／200
M－25	床暖房設備図	1／10，1／5
M－26	自動制御中央監視システム機能表、機械化管理機能、幹線計画	——
M－27	自動制御中央監視システム構成図、参考姿図、機器機能表	——
M－28	自動制御機器表、バルブ口径表、CP盤寸法表	——
M－29	IDC・IDGP入出力回路図、中央管理点入出力一覧表No．1	——
M－30	中央管理点入出力一覧表No．2	——
M－31	自動制御　計装図－1	——
M－32	自動制御　計装図－2	——
M－33	自動制御　計装図－3	——
M－34	自動制御1階平面図	1／200
M－35	自動制御2階平面図	1／200
M－36	自動制御2階上部平面図	1／200
M－37	給排水衛生設備　機器表	——
M－38	器具表	——
M－39	給排水衛生設備　系統図	——
M－40	給排水衛生設備　1階平面図	1／200
M－41	給排水衛生設備　2階平面図	1／200
M－42	給排水衛生設備　2階上部平面図	1／200
M－43	給排水衛生設備　詳細図－1	1／50
M－44	給排水衛生設備　詳細図－2	1／50
M－45	給排水衛生設備　詳細図－3	1／50
M－46	給排水衛生設備　詳細図－4	1／50
M－47	厨房配置図、器具表	1／50
M－48	プール機器表	——
M－49	フローシート	——
M－50	プール1階平面図	1／200
M－51	プール2階平面図	1／200
M－52	プール詳細図－1	1／50
M－53	プール詳細図－2	1／50
M－54	プール詳細図－3	1／30
M－55	プール詳細図－4	1／10，1／30
M－56	プール制御盤図	1／15，1／10
M－57	電気2次側配線図	1／50
M－58	消火設備　系統図	——
M－59	消火設備　屋外配管平面図	1／1000
M－60	消火設備　1階平面図	1／200
M－61	消火設備　2階平面図	1／200
M－62	消火設備　2階上部平面図	1／200
M－63	LPガス供給施設配管平面図	1／30

設計名称	（仮称）深谷グリーンパーク機械設備工事		
図面名称	図面リスト		
縮尺 ——	年月 H8.3	設計者	図面番号 M－1
SOWA 株式会社 相和技術研究所			

機械設備工事特記仕様書

I. 工事概要

1. 工事名称　（仮称）深谷グリーンパーク機械設備工事
2. 工事場所　深谷市大字柏合字西原１２２８－１他
3. 建物概要　主要用途：屋内プール、敷地面積：53817.12㎡

建物名称	構造	階数	延面積（㎡）	消防法施行令別表第一	備考
本館棟	RC造（一部S造）	地上2階建	7770.08	2項（ロ）	

4. 工期　平成 7年 7月 1日から　平成 8年 3月31日まで
5. 工事種目（●印を付けたものを適用する）

工事項目 ＼ 建物別及び屋外	本館棟	工事種別				方式及び種別
● 衛生器具設備	新設一式					
● 給水設備	〃					・水道直結式　・高架水槽式　⊙圧力式
● 排水設備	〃					⊙建物内　（・合流　⊙分流）
● 給湯設備	〃					
● 消火設備	〃					・屋内消火設備　⊙スプリンクラー設備 ・泡消火設備　・粉末消火設備
● 厨房設備	〃					・　食品
● ガス設備	〃					・都市ガス　⊙液化石油ガス
○ し尿浄化槽設備						
● プール循環濾過設備	〃					
● 空気調和設備	〃					⊙ダクト方式⊙ファンコイルユニット・ダクト併用方式
○ 冷暖房設備						⊙パッケージ方式　・温風暖房方式
● 換気設備	〃					
○ 排煙設備						
● 自動制御設備	〃					⊙電気式　・電子式　・デジタル式

6. 電気設備工事及び建築工事を本工事に含む場合、埼玉県電気設備工事共通仕様書及び埼玉県建築工事共通仕様書を適用し、下記の工事仕様は適用しない。

II. 工事仕様

1. 共通仕様

図面及び特記仕様に記載されていない事項は、すべて埼玉県機械設備工事共通仕様書（平成２年版）及び埼玉県機械設備工事標準図（平成２年版）による。

2. 特記仕様

(1) 章は●印の付いたもの、項目は番号に○印の付いたものを適用する。
(2) 特記事項のうち選択する事項は、⊙のついたものを適用し、・印のついたものは適用しない。
(3) 設計図書の優先順位は次のとおりとする。
　a. 現場説明書（質疑応答書を含む）
　b. 特記仕様書
　c. 設計図面
　d. 埼玉県機械設備共通仕様書（資材製造所編を含む）

章	項目	特記事項
● 一般共通事項	① 機材等	本工事に使用する機材等は、設備機材等指定表（メーカーリスト）によるほか、同等品以上とする。 ただし、同等品以上とする場合は、総括監督員の承諾を受ける。
	② 電気主任技術者	・置く　⊙　置かない
	3. 主任技術者等の選用	・資格の区分Ⅰ　・　資格の区分Ⅱ
	4. 技能士の選用	・配管（配管工事）　・建築板金（風道製作及び取付け）　・熱絶縁施工（保温工事） ・冷凍空気調和機器施工（チリングユニット、パッケージ形空気調和機の据付及び整備）
	⑤ 機材等の検査及び試験	検査及び試験を行うべき機材等は、埼玉県機械設備共通仕様書第１編一般共通事項による。
	6. 監督員事務所	・設けない　・設ける
	⑦ 官公署への手続	工事に必要な官公署などへの手続は、速やかに行う。
	⑧ 工事用電力・水・その他	この工事に必要な工事用電力、水及び諸手続などの費用は、すべて請負者の負担とする。
	⑨ 工事用仮設物	構内につくることが　⊙　できる　・　できない
	⑩ 足場・さん機類	・別契約の関係請負者が空運する足場、さんばしの類は無償で使用できる ⊙ 本工事で負担する
	⑪ 残土処分	⊙ 構内敷ならし　・　構外搬出適切処理
	⑫ 埋め戻し土・盛土	⊙ 根切り土の中の良質土（ただし管の周囲は山砂）　・　山砂　・　川砂
	13. 発生材の処理	埼玉県建築工事実務要覧「建築工事に伴う現場発生材の取扱い要領」による。
	⑭ 製作図・施工図	主要機材の製作図は原則として契約後30日以内、また施工図は監督員の指示する時期に提出する。
	⑮ 工事写真	埼玉県建築工事実務要覧「埼玉県建築工事写真作成要領」による。
	⑯ 完成図及び保守に関する指導事項書	・完成図：2つ折り製本1部、全文字製本A4版2部 ・書類引渡書：全文字製本A4版2部
	⑰ 総合試験運転調整	⊙ 本工事　・　別途
	⑱ 測定表	温度、湿度、風量（排煙風量を含む）、水量、騒音、振動の測定表を提出する（測定項目、箇所等は監督員の指示による）。
	⑲ 電動機	埼玉県機械設備工事共通仕様書第２編第３章電気工事による。
	⑳ 容量等の表示	(1) 機器類の能力、容量等は表示された数値以上とする。 (2) 電動機出力、燃料消費量、圧力損失は、原則として表示された数値以下とする。
	㉑ 耐震措置	機器、配管、風道等は耐震を考慮し堅固にすえ付け、取付け又は支持を行う。 耐震措置の計算及び施工方法は、次に掲げる事項以外、すべて建築設備耐震設計施工指針（建設省住宅局建築指導課監修1984年版）による。 (1) 機器 1) 設計用水平地震力は、機器の重量（自由表面を有する水槽その他の貯槽にあっては有効重量）に、次に示す地域係数及び設計用標準震度を乗じたものとする。 地域係数は1.0とする。 設計用標準震度 最上階、屋上及び塔屋　⊙ 1.0　・ 1.5（防振機器は2.0） 中間階　・ 0.6　・ 1.0（防振機器は1.3） 地階及び１階床　・ 0.4　⊙ 0.6 2) 設計用鉛直地震力は、設計用水平地震力の1/2とした値とする。 3) 100kg以下の軽量な機器（共通仕様書の適用を受けるものは除く）においても耐震を考慮しすえ付け又は取付けを行うものとするが、前記指針の方法によらなくてもよい。
	22. 配管	ステンレス鋼管の接合方法は、呼び径50SU以下の場合（・溶接　・拡管　・その他）とする。
	㉓ 電線	埼玉県電気設備共通仕様書による。
	24. 斫り	既存コンクリート床、壁等の配管貫通部の穴明けは、原則としてダイヤモンドカッターによる。
	㉕ 防凍保温	屋外露出部（給水管、消火管、冷温水管、蒸気管、冷水管、温水管、ドレン管、弁類を含む）は防凍保温を行う。その仕様は埼玉県機械設備工事共通仕様書第２編２．１．５（ただし、給水管及び消火管、ドレン管は第２編２．１．４ｂ(ハ)）とする。（・厚さは呼び径25mm以下のものは50mm、呼び径32mm以上のものは40mm　・凍結防止メーター）とする。 （　）書きの室名は直天井を示し、その他は二重天井を示す。
	26. 天井仕上区分	
	㉗ 他工事との取り合い	スリーブ、箱入れその他他工事との取り合いは、工事区分表によるものとし、施工に支障を来たさない時期までに、必要な位置、大きさなどを明示し、監督員と打合せる。
	㉘ 塗装	下記の金属電線管は塗装を行う。 ⊙ 屋外露出　⊙ 主機械室　・
	29. 保険	請負者は工事の施工期間、建物引渡し迄の工事目的物、工事用材料について、組立保険等にかけて、その写しを県に提出する。
	㉚ その他	機器等の取扱い方及び重要な定期点検項目を書いたアクリル樹脂製の案内板を機械室に設ける。 大きさ等については監督員の指示による。
● 衛生器具設備	① 小便器用節水装置	⊙ 個別感知　フラッシュ方式（⊙埋込　・露出） ・ 集合感知　フラッシュ方式（・隠ぺい　・露出） ・ 集合感知　ハイタンク方式（自動サイホン＋補給水電磁弁） ・ タイムスイッチ方式（・　　） 集合感知の場合はカウント不足を補償するタイマー機構を設ける。
	2. 小便器洗浄用バイパス	・ 露出　・隠ぺい
	3. 小便器洗浄管	・ 埋込（・VA　・PA　・　　）　・ 露出
	4. 化粧鏡	陶器製（・露出型　・　　）
	5. 水石けん入れ	・ 横型　・ 立型
	6. 衛生器具付属水栓	・ 水抜栓を使用する場合、水栓は固定こま式又は吊りこま式とする。
	⑦ 大便器踏込水カバー	⊙ 設ける（ピット内は除く）　・ 設けない
	⑧ 手洗器	⊙ 止水栓付とする。
	9. 鏡取板	・ 取付箇所（・大便器　・小便器　・　　）材質（・陶器製　・　　）
	⑩ 試験等	・ 陶器類については、通水試験の際、インク試験等を行う事。
● 給水設備	① 水栓	・ 台所流し用の水栓は泡沫式とする。 ・ 水抜栓を使用する場合、屋外に設ける水栓は耐寒水栓とする。ただし、屋内は固定こま式又は、吊りこま式とする。
	② 量水器	⊙ 親メーター（⊙貸与品　隔膜式　）　・ 子メーター（・買い取り　・　）
	3. 量水器桝	・ 水道事業者指定品（・貸与品　・買い取り）　⊙標準図MC形
	④ 弁類	⊙ 水道直結部分　JIS（⊙10kgf／cm²・　　） ⊙ その他の部分　JIS（⊙5kgf／cm²・　　）
	⑤ 配管材料（凡例による）	(1) 一般配管　・ 硬質塩化ビニールライニング鋼管（・VA　・VB　） ・ 厨房、浴室等のシンダー内配管は硬質塩化ビニールライニング鋼管（VD）とする。 (2) 地中埋設配管　・ 硬質塩化ビニールライニング鋼管（VD）　・ ・ ポリ粉体鋼管（PD）　・ (3) 水道直結配管 地中埋設管は（・硬質塩化ビニールライニング鋼管（VD）　・水道用ポリエチレン管 ・水道用耐衝撃性硬質塩化ビニール管（HIVP）　・　　）とし他の部分は(1)による。
	⑥ 管の埋設深さ	埋設深さは原則として、一般敷地は（⊙30cm　・　cm）、構内道路は（⊙75cm　・　cm）以上とする。
	⑦ 保温	埼玉県機械設備共通仕様書第２編２．１．４による。ただし、下記の部分は本仕様による。 ・ 鋼板製膨張タンクの保温（⊙ 不要　・ 要） ・ 鋼板製受水タンクの保温（⊙ 不要　・ 要） ・ 合成樹脂製　・ 人造石とぎ出し製　・ 不凍水栓柱
	8. 水栓柱	
	⑨ 地中埋設標等	(1) 地中埋設標　⊙ 要（図示の箇所）　・ 不要 (2) 埋設表示用テープ　⊙ 要　・ 不要
	⑩ スリーブ等	土中のつば付き鋼管スリーブと配管との空隙は水密性のあるシーリング材によりシーリングを行う。
	11. その他	
● 排水設備	① 配管材料（凡例による）	(1) 屋内汚水排水管　・ メカニカル形排水鋼管　・ 鉛管 ・ 排水用タールエポキシ塗装鋼管　・ 硬質塩化ビニールパイプ (2) 屋内一般雑排水管　・ 鉛管 ・ 硬質塩化ビニールパイプ　・ 配管用炭素鋼鋼管（白） (3) 一般用排水通気管　・ 硬質塩化ビニールパイプ　・ 配管用炭素鋼鋼管（白） (4) 屋外排水管　・ 遠心力鉄筋コンクリート管　・ 硬質塩化ビニール管 ・ 下水道用ビニールパイプ　・
	2. 洗面器等の排水管	洗面器及び手洗器に直結する排水管は、器具トラップより１サイズアップとする。 公団形流し等の床上露出部分の配管は、硬質塩化ビニール管でもよい。
	3. 満水試験継手	図示箇所に取り付ける。
	4. 保温	・ 排水鋼鉄管の保温はロックウール保温帯を使用してもよい。 ・ 保温の外装は、空気調和又は暖房設備の当該項目を適用する。
	⑤ 試験	衛生器具などの取り付け完了後に行う試験は、煙試験又は通水試験とする。
● 給湯設備	① 配管材料（凡例による）	給湯管（蒸気管及び補給水タンクよりボイラなどへの補給水管を含む）の材料は　・　鋼管 ・　ステンレス鋼管とする。ただし、壁又は床埋設をする場合は、保温付被覆鋼管を使用してもよい。
	② 絶縁フランジ	図示の箇所に取付ける。
	③ 弁類	JIS（⊙ 5kgf／cm²　・　10kgf／cm²（図示部分））
	④ 保温	埼玉県機械設備工事共通仕様書第２編２．１．４による。ただし下記については本仕様による。 ・ 保温の外装は、空気調和又は暖房設備の当該項目を適用する。
○ し尿浄化槽設備	1. 配管材料	(1) 汚水管、雑排管、消毒管、散気管　・ 硬質塩化ビニール管　・ (2) 送気管　・ 耐熱性硬質塩化ビニール管　・ ただし、機械室内は（・水道用亜鉛めっき鋼管　・　　）とする。
	2. 弁類	機械室内の送気管に取付ける仕切弁、玉形弁、逆止弁はJIS形とし他は（・合成樹脂製バルブ　・　　）とする。
	3. 山止め	山止め壁　・ 不要　・ 要
	4. 手続等	官公署への手続又は手続変更は、契約後３０日以内とし、請負者が代行処理する。
	5. 測定表	放流水質の測定表を提出する。
● 消火設備	① 配管材料（消火凡例による）	(1) 屋内　・配管用炭素鋼鋼管（白）　・圧力配管用炭素鋼管 (2) 地中埋設　・塩化ビニール外面被覆鋼管　VS　・
	2. 屋内消火栓箱	・ HB－１A　・ HB－１B
	3. 屋内消火栓開閉弁	・ 10kgf／cm²
	4. 屋内２号消火栓箱	・ HB－４A　・ HB－４B
	5. 地中埋設管の接合	外面被覆鋼管の呼び径100以下はねじ接合とする。
	⑥ 保温	屋外露出配管は共通仕様書第２編２．１．４ｅ(ﾛ)・１による保温を行う。
	7. 建物導入部配管	・ 標準図の（・(a)　・(b)　・(c)）による。
	8. 地中埋設標等	(1) 地中埋設標　・ 要（図示箇所）　・ 不要 (2) 埋設表示用テープ　・ 要　・ 不要
	9. 試験	ハロゲン化物消火装置の放出試験には、二酸化炭素を代用してもよい。
● ガス設備	① 配管材料	都市ガス　ガス事業者の供給規定による。 液化石油ガス (1) 屋　内　・ 配管用炭素鋼鋼管（白）　・ 圧力配管用炭素鋼管 (2) 地中埋設　・ ポリエチレン被覆鋼管　・ ガス用ポリエチレン管
	2. 充てん容器	・ 別途（・50kg　・　　）供給施設及び据付工事を含む
	3. 転倒防止等	標準図の（・(a)　・(b)）による。
	④ メーター	⊙親メーター（⊙貸与品　・　）　・子メーター（・買い取り　）
	5. ガス漏れ警報器	・ 設置する。室名（図面による　）
	6. 地中埋設標等	外部警報端子（・ 無　・ 有） (1) 地中埋設標　・ 要（図示の箇所）　・ 不要 (2) 埋設表示用テープ　・ 要　・ 不要
	7. 建物導入部配管	・ 標準図の（・(a)　・(b)　・(c)　）による。　・ 図示による。
● 空気調和設備	1. 設計温度（屋外条件：熊谷）	外気：夏期 温度(DB) 35.0℃ 温度(RH) ― %；冬期 温度(DB) -0.5℃ 温度(RH) ― % 屋内 一般系統：夏期 温度(DB) 26℃ 温度(RH) 50%；冬期 温度(DB) 22℃ 温度(RH) 50% 屋内 プール：夏期 温度(DB) ― ℃ 温度(RH) ― %；冬期 温度(DB) 30.0℃ 温度(RH) 50% 屋内 ロッカー室：夏期 温度(DB) 26℃ 温度(RH) 50%；冬期 温度(DB) 24℃ 温度(RH) 50% ・ 設ける
	2. 煤煙濃度計	⊙ 設ける（測定は径80φとし、取り付け箇所は煙道の直線部とする）
	③ ばいじん量測定口	⊙ 別途
	④ 煙突	鋼板厚（⊙ 3.2mm　・ 4.5mm　）
	⑤ 煙道	低速ダクト（⊙ アングル工法　⊙ 共板工法　）とする。
	⑥ ダクト	取り付け箇所は（⊙ 図示した位置　・ 送風機吐出ダクト又は吸込ダクト ・ 外気取入れダクト　・ 空調機出口チャンバの分岐ダクト）
	⑦ 風量測定口	(1) 内貼りを施すチャンバーの表示寸法は外寸法を示す。
	⑧ チャンバー	(2) 空気調和機、温風暖房機に取り付けるサプライチャンバー、レタンチャンバー及び風道系で消音内貼りしたチャンバーには、点検口を設け、点検口の大きさは図面による。 (3) 外壁に面するガラリに直接取り付けるチャンバー及びホッパーは雨水の滞留のないように施工する。
	9. 防煙ダンパー	復帰方向（・選択　・　）
	10. ピストンダンパー	定格入力はDC24V、0.7A以下とする。 復帰方式（・選択　・　）
	11. 配管材料（凡例による）	(1) 蒸気管　・配管用炭素鋼鋼管（黒）　・圧力配管用炭素鋼管 ・一般配管用ステンレス鋼管 (2) 油　管　・配管用炭素鋼鋼管（黒）　・一般配管用ステンレス鋼管 (3) 冷温水管　・配管用炭素鋼鋼管（白）　・一般配管用ステンレス鋼管 (4) 冷却水管　・配管用炭素鋼鋼管（白）　・水道用硬質塩化ライニング鋼管（VA　・　） (5) 膨張管、空気抜き管及び膨張タンクよりボイラへの給水管は配管用炭素鋼鋼管（白）とする。
	⑫ 弁類	⊙ JIS 5kgf／cm²　・ JIS 10kgf／cm²（図示部分） 冷温水コイル及び蒸気加熱コイル廻り（標準図・施工33.37）の弁は仕切弁とする。
	⑬ 温度計	取付部は下記による。 ・ 冷凍機の冷水管（送り、返り）及び冷却水管（送り、返り）。 ・ 直だき吸収冷温水機の冷温水管（送り、返り）及び冷却水管（送り、返り）。 ⊙ ボイラの温水管（返り）。 ⊙ 空気調和機の冷温水管（送り、返り）及び三方弁装置後の保温水管（返り）。 ⊙ 熱交換器の温水管（送り、返り）。 ⊙ 冷温水ヘッダー（送り、返り）及び冷温水ヘッダーの各返り管。 ⊙ 空気調和機（パッケージ形を含む）のサプライチャンバ、レタンダクト、外気取入れダクト及びレタンチャンバ。 ・ 温風暖房機の吐出ダクト、レタンダクト、外気取入れダクト及びレタンチャンバ。
	⑭ 圧力計	取付部は下記による。 ・ 冷凍機の冷却水管（送り、返り）及び冷水管（送り、返り）。 ⊙ 空気調和機の冷温水管（送り、返り）。 ・ 直だき吸収冷温水機の冷却水管（送り、返り）及び冷温水管（送り、返り）。 ⊙ 熱交換器の温水管（送り、返り）。
	⑮ 瞬間流量計	瞬間流量計はピトー管方式によるもので止水コック付とし、形式及び取付部は下記による。なお、着脱形の指示部は（・40A用　個　・100A用　個　・250A用　個）付属とする。 ・ 冷凍機の冷水管及び冷却水管（送り、又は返り）に（・側定形　・着脱形）を設ける。 ・ 直だき吸収冷温水機の冷温水管及び冷却水管（送り又は返り）に（・側定形　・着脱形）を設ける。 ⊙ 空気調和機の冷温水管（送り又は返り）に（・側定形　⊙着脱形）を設ける。 ⊙ 冷温水ヘッダーの（⊙各送り管　⊙各返り管）に（・側定形　⊙着脱型）を設ける。
	16. 油面制御装置	制御盤には（・給油ポンプ制御　・満油警報　・過排警報　・電磁弁制御　・返油ポンプ制御　・減油警報　・　　）の端子を設ける。なお油面制御装置と制御盤間の配管配線は製造者の標準仕様とする。
	17. 絶縁フランジ	図示の箇所に取付ける。
	18. その他	・ ・ ・ ・
	⑲ 保温	埼玉県機械設備共通仕様書第２編２．１．５による。ただし、下記については本仕様による。 ⊙ 還りダクトの保温要（保温の厚さ　25mm）（範囲は図示による） ⊙ 外気ダクトの保温要（保温の厚さ　25mm）（範囲は図示による） ・ ダクトの保温の外装は下記による。 ・ 配管の保温の外装は下記による。（冷媒管は除く） ⊙ 膨張管及び膨張タンクよりボイラへの補給水管の保温は、埼玉県機械設備共通仕様書第２編２．１．５の温水管の項による。 ⊙ 建物内の空気抜き管の保温は埼玉県機械設備共通仕様書第２編２．１．５の温水管の項による。 ⊙ 空気調和機及びファンコイルユニットの排水管の保温は、埼玉県機械設備共通仕様書第２編２．１．４．の排水管の項による。 ・ 冷媒管の保温の外装は下記による。なお、保温化粧ケース塩化ビニール樹脂製とする。 屋内露出：・綿布　・保温化粧ケース 屋外露出：ステンレス鋼板　⊙保温化粧ケース ・ ・ ・ ・ ・冷媒配管の防火区画貫通箇所はＢＣＪ認定工法とする。
● 換気設備	① ダクト	低速ダクト（・アングル工法　⊙ 共板工法　）とする。 厨房系排気用ダクトは埼玉県機械設備共通仕様書より一番手厚いものを使用する。
	② 風量測定口	取付位置は（⊙図示した位置　・送風機吐出ダクト又は吸込ダクト ・外気取入れダクト）とする。
	3. 防煙ダンパー	埼玉県機械設備工事共通仕様書第３編1.11.12.による。
	4. ピストンダンパー	埼玉県機械設備工事共通仕様書第３編1.11.14による。
	⑤ 排気ダクトのシール	⊙ 厨房系統　⊙ 浴室（シャワー室、脱衣室を含む）系統
	⑥ チャンバー	埼玉県機械設備工事共通仕様書第３編1.11.5とする。
	⑦ 保温	全熱交換器用のダクトの保温範囲は図示による。 保温種別は、埼玉県機械設備工事共通仕様書第２編2.1.5.とする。
	8. 耐火措置	自家発用換気ダクトが自家発室外を通過する場合の耐火措置は図示による。
○ 排煙設備	1. ダクト	・ 亜鉛鉄板　・ 普通鋼板（厚　1.6mm） ・ 保温の外装は空気調和又は暖房設備の当該項目を適用する。
	2. 排煙口の形式	・ 天井取付（・ スリット形　・ スイング形　） ・ 壁 取 付（・ スリット形　・　　）
	3. 排煙口開放装置	・ 手動　・ 手動及び遠隔操作可能なもの。
	4. 排煙風量測定	建築設備定期検査業務指導書（日本建築設備安全センター）の排煙風量の検査方法に準ずる。
● 自動制御設備	① 中央監視制御	⊙ 有り　・ 無し
	② 中央監視制御装置の構成・機能	別紙による。
	③ 電線管	埼玉県電気設備工事共通仕様書による。 ・ ・

設計名称	（仮称）深谷グリーンパーク機械設備工事
図面名称	特記仕様書
縮尺	――
年月	H8.3
設計番号	
図面番号	M－2

SOWA 株式会社 相和技術研究所

項目	内容	建築	電気	機械 給排水	機械 空調	外構	備考
1. 仮　設	1）仮囲い	○					外部足場等
	2）共通足場	○					各工事で使用するもの
	3）作業足場	○	○	○	○		
	4）請負者事務所、下小屋、材料置場等	○	○	○	○		
	5）監督員事務所	○					備品等も含む
	6）工事用の給排水、電力等（基本料金、使用料金共）	○	○	○	○		
	7）材料場外処分	○	○	○	○		
2. 各水槽、ピット及び通気管その他	1）コンクリート造の各排水槽及び溝場	○					タラップ等
	2）コンクリート水槽用鋼板蓋及びグレイ板蓋	○					
	3）最下階配管ピット及び仕切蓋	○					クラップ等
	4）床下配管ピットの人通孔、通気口、排水口	○					単独通気は機械
	5）各水槽の人通孔、通気口、排水口	○					
	6）エレベーターシャフト用ピット	○					タラップ等
3. 2重スラブ	1）点検口、防水工事	○					タラップ等
4. 各トレンチ、排水溝	1）屋内各排水溝及び蓋	○					
	2）排水溝内の排水目皿、及び電管			○			
	3）排水溝端部の集水桝及び蓋	○					
	4）電気関係床ピット・トレンチ及び蓋、点検口	○					
	5）アールサイド床排水（グレーチング）			○			
4. 各種基礎	1）各機器据付用コンクリート基礎	○					
	2）各種水槽類のコンクリート基礎	○					
	3）各種コンクリート基礎の仕上げ	○					
	4）各機器のアンカーボルトの取り付け	○	○	○	○		
	5）UV、BSアンテナ取付基礎	○					
	6）避雷針取り付け架台	○					
	7）屋上コンクリート基礎		○	○	○		
5. スリーブ箱入れ及びその開口補強	1）各種配管スリーブ及び呼称処置		○	○	○		
	2）ダクト及びガラリ等の開口箱入れ	○			○		外壁ガラリは建築
	3）コンクリート壁埋込耐火性開口箱入れ			○			
	4）コンクリート壁埋込盤類の開口箱入れ		○	○	○		
	5）衛生器具（ボ風大便器）取付開口箱入れ			○			
	6）上記1）−5）の開口補強	○					
	7）躯体貫通部分の防水処理	○	○	○	○		
	8）鉄骨貫通スリーブ	○					
6. 内装材切込み及びその下地補強	1）埋込照明、スピーカー等の天井、壁切込及び補強	○					
	2）吹出口、吸込口等天井、壁切込及び補強	○					
	3）壁付換気扇取付枠及び穴明け				○		
	4）開口部位置及び開口寸法の墨出し	○	○	○	○		
	5）スイッチ、コンセント等小開口の切込	○	○	○	○		
7. 点検口及び点検孔	1）天井点検口	○					
	2）ESP・PS等各シャフトの点検孔	○					
	3）床下点検口	○					
	4）2重スラブの床点検口	○					

項目	内容	建築	電気	機械 給排水	機械 空調	外構	備考
8. 各厨排水金物・トラップ類	1）各種厨排水金物			○			
	2）既製ステンレス流し台類の排水金物	○					厨房器具は機械
	3）洗作流し台（ステンレス、人研）の排水金物			○			
	4）洗濯機パン（トラップ共）			○			
	5）厨房等に設置するグリーストラップ			○			
9. 雨水排水	1）ルーフドレイン、中間ドレイン、フロアドレイン	○					
	2）屋外竪どい（GLまで）	○					GLより第一桝への接続は建築工事
	3）屋内竪どい（1FLまで）	○					FLより第一桝への接続は建築工事
	4）上記3）の防露工事	○					
	5）土中埋設及びピット内の横走り配管				○		
	6）雨水第一桝				○		
	7）現場打ちし型側溝及びそれに接続する桝				○		
10. ガラリ、フード	1）外壁ガラリ（FD付の場合も含む）	○					
	2）ドアガラリ	○					
	3）厨房等に設置する製作物フード				○		
	4）コンロ台用の既製フード	○					
11. 機器、器具	1）ステンレス製等の既製流し台、コンロ台、吊戸棚、水切り棚	○					湯沸し室等
	2）洗面化粧台	○					
	3）洗面カウンター	○					
	4）各種手摺（便所、洗面等）	○					
	5）既製鏡　363×455程度			○			車椅子用洗面鏡（既製品）は機械
	6）鏡　同上以外の大型、特殊な鏡	○					
	7）給茶器						別途
	8）電気コンロ、ガスコンロ						別途
	9）換気扇のスイッチ		○				
	10）壁取付用換気扇の取付枠				○		
	11）厨房機器			○			
	12）厨房機器への給水、給湯、排水、ガス、換気			○			換気は機械
	13）厨房機器への電源供給		○				
	14）手動ブラインド、カーテン、ケースメント						別途
12. エレベーター	1）エレベーター機械室の押さえコンクリート床穴あけ・仕上・フックボルト	○					
	2）三方枠、押釦、インジケーター部分の穴あけ、モルタル詰め、仕上	○					
	3）エレベーターピット内防水	○					
	4）エレベーター用制御盤及び2次側配管配線工事	○					
	5）制御盤への電源供給		○				
	6）エレベーター機械室の防音工事	○					
	7）トレンチ配管配線工事	○					
	8）エレベーター機械室の排気ファン				○		
	9）エレベーター本体工事	○					
13. 床暖房設備	1）躯体の断熱工事	○					
	2）雑コンリート、ワイヤーメッシュ、床仕上	○					
	3）床暖房設備				○		

項目	内容	建築	電気	機械 給排水	機械 空調	外構	備考
14. 発電機	1）発電機用オイルタンク・配管		○				
15. 自動扉	1）自動扉・センサー・制御盤	○					
	2）1次側配管配線工事		○				
	3）2次側配管配線工事	○					
16. 避雷設備	1）避雷設備	○					
17. 消火器	1）消火器						別途
	2）消火器BOX（消火栓箱付属消火器BOXは除く）	○					
18. 動力制御	1）スプリンクラーポンプ、加圧給水ポンプ　連成機の制御盤			○			
	2）同上以外の制御盤		○				
	3）上記1）の2次側配管配線工事			○			
	4）空冷ヒートポンプパッケージへの電源供給	○					
	5）同上の屋内・屋外機の渡り配管配線工事				○		
	6）全熱交換器ユニットへの電源供給		○				
	7）上記4）6）のスイッチ及び配管配線工事				○		
	8）湯沸器への電源供給		○				
	9）同上スイッチ及び配管配線工事		○				
	10）衛生器具への電源供給		○				
	11）消火水槽、消火補給水槽、発電機用冷却水槽、オイルサービスタンク、排水槽、受水槽、井水受水槽の液面制御（レベルスイッチを含む）		○				
	12）受水槽周りの電磁弁への配管配線工事			○			
	13）小便器感知フラッシュバルブへの配管配線		○				
19. 防災	1）煙感知器連動防火戸	○					別途装置は電気
	2）煙感知器連動防火シャッター及び排煙装置	○					
	3）上記1）2）への配管配線工事		○				
	4）機械器具用空調配管工事		○				
	5）ガス漏れ警報器及びその配管・配線工事		○				
20. 試運転等	試運転等のための水・ガス・電気の基本料金及び使用料金（引き渡しまで）	○	○	○	○		
21. 負担金等	本設の水道・ガス・電力等の負担金・加入金						別途
	同上工事申請費用						~~別途~~
22. その他	1）プール本体（流水、造波、25M、着水、幼児等）	○					
	2）濾過装置、流水装置、ウォータースライダー及びその揚水ポンプ	○					
	3）既設井戸ポンプの撤去及び廃棄までの配管						別途
	4）熱供給配管の引き込み				○		
	5）汚水貯留槽の築造						別途
	6）屋外排水管及び散水配管					○	
	7）屋外便所の築造					○	
	8）防火水槽の築造					○	
	9）上記2）の制御盤、2次側配管配線	○					
	10）上記2）への1次側配管配線		○				
	11）低温サウナ、ミストサウナ、ジャグジーバス	○					
	12）ミストサウナの給水・給湯接続			○			
	13）ジャグジーバス濾過装置及び配管			○			
	14）上記13）の制御盤、二次側配管配線			○			
	15）上記13）への1次側配管配線		○				
	16）LPガス供給施設基礎・フェンス						別途
	17）屋外受水槽コンクリート基礎・フェンス					○	

設計名称	（仮称）深谷グリーンパーク機械設備工事
図面名称	工事区分表
縮尺	——
年月	H8.3
設計番号	
図面番号	M − 3

SOWA 株式会社 相和技術研究所

凡　例

給排水衛生設備工事

記号	名称	摘要	備考
—— - ——	給水管	水道用硬質塩化ﾋﾞﾆﾙﾗｲﾆﾝｸﾞ鋼管(VB)	屋内
—— - ——	給水管	水道用硬質塩化ﾋﾞﾆﾙﾗｲﾆﾝｸﾞ鋼管(VD)	土中
—— - ——	井水管	水道用耐衝撃性硬質塩化ﾋﾞﾆﾙ管(HIVP)	
—— I ——	給湯管（送り）	給湯用銅管（Mタイプ）	
—— H ——	給湯管（返り）	給湯用銅管（Mタイプ）	
—— E ——	膨張管	給湯管に準ずる	
——〉——	汚水管	耐火二層管、硬質塩化ビニル管	
——〉——	汚水管	硬質塩化ﾋﾞﾆﾙ管(VP)	土中
————	雑排水管	耐火二層管、硬質塩化ビニル管	
————	雑排水管	硬質塩化ﾋﾞﾆﾙ管(VP)	土中
————	雑排水管	硬質塩化ビニル管	ﾄﾞﾝﾌﾞﾘ吐出管
——LP——	排水管	排水用鉛管(HASS)	
- - - - - -	通気管	耐火二層管、硬質塩化ビニル管	
—— G ——	ガス管	ガス会社指定品	
——PS——	ﾌﾟｰﾙ濾過管(送り)	硬質塩化ビニル管	
——PR——	ﾌﾟｰﾙ濾過管(返り)	硬質塩化ビニル管	
——BS——	浴槽濾過管(送り)	硬質塩化ビニル管	
——BR——	浴槽濾過管(返り)	硬質塩化ビニル管	
——JS——	ｼﾞｪｯﾄﾊﾞｽ管(送り)	硬質塩化ビニル管	
——JR——	ｼﾞｪｯﾄﾊﾞｽ管(返り)	硬質塩化ビニル管	
——(W)——	埋設管	弁栓付き(40A以下VC-1相当, 50A～80AVC-3相当)	
—GV— —GV—	仕切弁	JIS5K, 直結JIS10K	
—CV— —CV—	逆止弁	JIS10K	
—GC— —GC—	ガスコック		
—BV— —BV—	バタフライ弁	口径65A以上に適用	
消火 / 連結送水 / 連結散水	水栓		
	洗浄弁		
洗面 / 浴槽	シャワー		
	ガスカラン		
	ボールタップ		
	ベントキャップ	埋込形	
	床上掃除口		
CO	床下掃除口		
	床排水金物		
洗面 / 浴槽	排水金物		
	間接排水金物		
M	量水器	桝付き（25A～40A: MC-1, 50A～80A: MC-2）	
GM	ガスメーター		
F.J	ﾌﾚｷｼﾌﾞﾙｼﾞｮｲﾝﾄ	SUS製、合成ゴム製（受水槽廻り）	
	防振継手		
S.X.H.D	伸縮継手	ベローズ型（S：単式、D：複式）	
	地中埋設標	コンクリート製（彫込み表示）	

※　消火設備は別紙消火設備凡例に準ずる。
※　仕切弁は呼び径65以上はバタフライバルブ（ギア式）とする。

空気調和設備

記号	名称	摘要	備考
—— H ——	温水管（送り）	配管用炭素鋼鋼管（白）	
——HR——	温水管（返り）	配管用炭素鋼鋼管（白）	
——HH——	熱水循環管(送り)	保温・保冷材付二重金属波付管	HNG60/148
——HHR——	〃　(返り)	保温・保冷材付二重金属波付管	HNG60/148
——CD——	冷却水管（送り）	配管用炭素鋼鋼管（白）	
——CDR——	冷却水管（返り）	配管用炭素鋼鋼管（白）	
—— E ——	膨張管	温水管に準ずる	
—— D ——	排水管	硬質塩化ﾋﾞﾆﾙ管(VP)、耐火二層管	
—— R ——	冷媒管	冷媒用被覆銅管	
——SA——	給気ダクト	亜鉛鉄板、スパイラルダクト	
——RA——	還気ダクト	亜鉛鉄板、スパイラルダクト	
——OA——	外気取入ダクト	亜鉛鉄板、スパイラルダクト	
——EA——	排気ダクト	亜鉛鉄板、スパイラルダクト	
——SA——	プール給気ダクト	塩ビコーティングダクト	
——RA——	プール還気ダクト	塩ビコーティングダクト	
VD VD	風量調節ダンパー		
FD FD	防火ダンパー	温度ヒューズ　72℃	
FVD FVD	防火兼用風量調整ダンパー		
MD MD	モーターダンパー		
CD CD	逆流防止ダンパー		
	吹出口		
	吸込口		
	たわみ継手		
	ﾌﾚｷｼﾌﾞﾙﾀﾞｸﾄ		
	消音内貼り	消音エルボ　グラスウール　50mm	
	消音内貼り	チャンバー、ボックス類、グラスウール	
	ベントキャップ		
	風量測定口		
—GV— —GV—	仕切弁		
—CV— —CV—	逆止弁		
—BV— —BV—	バタフライ弁	口径65A以上に適用	
	安全弁、逃し弁		
	電動弁装置		
	電磁弁装置		
F.J	ﾌﾚｷｼﾌﾞﾙｼﾞｮｲﾝﾄ		
	防振継手		
S.X.H.D	伸縮継手	ベローズ型（S：単式、D：複式）	
Ⓐ	自動空気抜弁		
Ⓟ	圧力計		
Ⓣ	温度計		
Ⓕ	瞬間流量計		
—Ⓢ— —Y—	ストレーナー		

メーカーリスト

No.	工事区分	機器・資材名称	製造所名 (A)	製造所名 (B)	製造所名 (C)	備考
	機械設備工事					
A	給排水衛生工事					
(1)		衛生陶器	東陶機器㈱			
(2)		プール濾過機	トースイ㈱			
(3)		受水槽	日本容器工業㈱			鋼板製一体型
(4)		製缶類	ニットー㈱			煙道、貯湯槽、ヘッダー等
(5)		密閉式膨張タンク	日立金属㈱			
(6)		厨房機器	サンウェーブ工業㈱			
(7)		ポンプ	㈱荏原製作所			
(8)		薬液注入装置	日機装エイコー㈱			
B	空気調和設備工事					
(1)		温水ボイラー	荏原ボイラ㈱			
(2)		空気調和機	㈱東芝			
(3)		換気扇・全熱交換器	㈱東芝			
(4)		送風機	㈱荏原製作所			
(5)		ポンプ	㈱荏原製作所			
(6)		熱交換器	㈱島倉鉄工所	㈱日阪製作所		
(7)		冷却塔	空研工業㈱			
(8)		床暖房	古河電気工業㈱			
(9)		自動制御	山武ハネウエル㈱			
(10)		制気口・ダンパー類	協立エアテック㈱	空研工業㈱		
(11)		ガスヒートポンプ	三洋電機㈱			
(12)		循環ファン	日本フレクト㈱			

設計名称	（仮称）深谷グリーンパーク機械設備工事		
図面名称	凡　例・メーカーリスト		
縮　尺 ――	年　月 H8.3	設計番号	図面番号 M －4
SOWA 株式会社 相和技術研究所			

全体排水平面図　S＝1／500

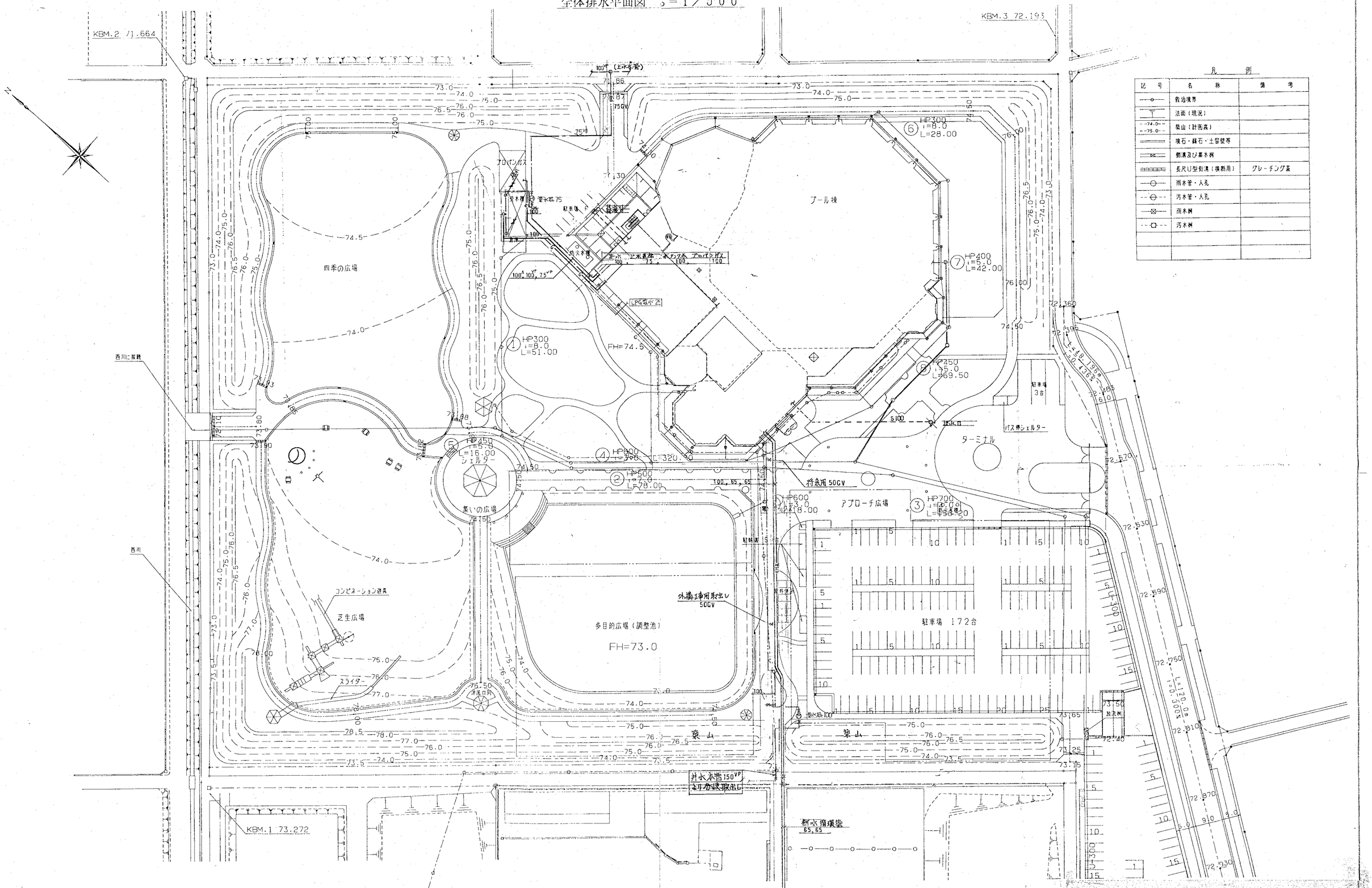

凡例

記号	名称	備考
	敷地境界	
	法面（現況）	
	築山（計画高）	
	境石・縁石・土留壁等	
	側溝及び集水桝	
	長尺U型側溝（横断用）	グレーチング蓋
	雨水管・人孔	
	汚水管・人孔	
	雨水桝	
	汚水桝	

設計名称	（仮称）深谷グリーンパーク機械設備工事		
図面名称	配置図・案内図		
縮尺 R 1／500	年月 H8.3	設計番号	図面番号 M－5
SOWA 株式会社 相和技術研究所			

機器表（１）

記号	機器名	台数	仕様	電動機 出力 kW	相 φ	電圧 V	起動方式	設置場所	備考
B-1	ボイラー	3	型式 真空式温水器 1回路式	6.2	3	200	L	ボイラー室	制御関係 0.7kw
B-2			加熱能力 1,600,000kcal/H						バーナーモーター 5.5kw
B-3			温水量 2,667Lit/min 温水温度（58～48℃）						
			ガス消費量 暖房時 162kg/H						
			制御方式 HI-LOW-OFF（冷媒比例） 暖房時 LOW-OFF						
			防振 ゴムパット						
			付属品 標準付属品一式共						
HP-1	温水１次ポンプ	3	片吸込渦巻ポンプ					ボイラー室	
HP-2			口径 125φ×100φ×2,130Lit/min×30m	18.5	3	200	λ-Δ		
HP-3			防振 スプリング防振						
			付属品 標準付属品一式						
HP-4	温水２次ポンプ	2	片吸込渦巻ポンプ（廃熱用）					機械室	
			口径 40φ× 32φ× 200Lit/min×27m	2.2	3	200	L		
			防振 ゴムパット防振						
			付属品 標準付属品一式						
HP-5	温水２次ポンプ	2	片吸込渦巻ポンプ（廃熱ブースター用）（耐熱形90℃以上）					機械室	
			口径 40φ× 32φ× 200Lit/min×26m	2.2	3	200	L		
			防振 ゴムパット防振						
			付属品 標準付属品一式						
HP-6	温水２次ポンプ	2	片吸込渦巻ポンプ（給湯一次側用）					機械室	
			口径 50φ× 40φ× 134Lit/min×15m	1.5	3	200	L		
			防振 ゴムパット防振						
			付属品 標準付属品一式						
HP-7	温水２次ポンプ	1	片吸込渦巻ポンプ（床暖用）					機械室	
			口径 80φ× 65φ× 450Lit/min×25m	5.5	3	200	L		
			防振 ゴムパット防振						
			付属品 標準付属品一式						
HP-8	温水２次ポンプ	1	片吸込渦巻ポンプ（25mプール床暖用）					機械室	
			口径 32φ× 32φ× 75Lit/min×20m	1.5	3	200	L		
			防振 ゴムパット防振						
			付属品 標準付属品一式						
CDP-1	冷却水ポンプ	1	片吸込渦巻ポンプ					機械室	
			口径 80φ× 65φ× 750Lit/min×22m	5.5	3	200	L		
			防振 ゴムパット防振						
			付属品 標準付属品一式						
CT-1	冷却塔	1	型式 解放式クロスフロー方式80RT用 低騒音、白煙防止					屋外	薬注装置付 1φ-100V 13W
			冷却能力 360,000kcal/H （FAN）	2.2	3	200	L		
			冷却温度 入口40℃、出口32℃、外気湿球27℃ 凍結防止ヒーター	3.0	3	200	L		
			循環水量 750Lit/min （薬注装置付）						
			防振 ゴムパット防振						
HH-1	温水ヘッダー	1	型式 鋼板製					機械室	
			寸法 350φ×7,330L						
			タッピング (200)40,200,200,200,80,200,65,65,65,125,200,100,25,200,20,40						
HR-1	温水ヘッダー	1	型式 鋼板製	——	——	——	——	機械室	
			寸法 350φ×5,040L						
			タッピング (200),40,65,200,25,80,40,20,100,125,250,200,40						
HR-2	温水ヘッダー	1	型式 鋼板製	——	——	——	——	機械室	
			寸法 350φ×1,930L						
			タッピング 250,250,200						
PH-1	パネルヒーター		型式 パネルタイプ 2F-21	——	——	——	——	25mプール	
		1	暖房能力 480kcal/H 寸法 1,200L×210H						
		1	400kcal/H 1,000L×210H						
		1	270kcal/H 700L×210H						
		1	180kcal/H 500L×210H						

記号	機器名	台数	仕様	電動機 出力 kW	相 φ	電圧 V	起動方式	設置場所	備考
EXT-1	膨張タンク	1	型式 鋼板製密閉型	——	——	——	——	機械室	
			必要容量 500Lit						
AHU-1	空調機	2	型式 横型床置（耐塩素仕様）					空調機械室	
	（メインプール）		送風機 60,000m³/H×50mmAq	22.0	3	200	λ-Δ		
			暖房能力 540,000kcal/H						
			温水量 900Lit/min						
			外気量 20,000m³/H						
			フィルター （重量法65%以上）						
			防振 ファン部スプリング防振						
			付属品 標準付属品一式共						
AHU-2	空調機	1	型式 横型床置（耐塩素仕様）					機械室	
	（25mプール）		送風機 20,000m³/H×40mmAq	7.5	3	200	L		
			暖房能力 164,000kcal/H						
			温水量 274Lit/min						
			外気量 7,000m³/H						
			フィルター （重量法65%以上）						
			防振 ファン部スプリング防振						
			付属品 標準付属品一式共						
OHU-1	パッケージ型空調機	1	型式 空冷式全外気型（20HPタイプ）					機械室	
	（1Fバックヤード）		送風機 5,760m³/H （FAN）	2.2	3	200	L		
			冷房能力 50,000kcal/H （JIS規格） （COP）	7.5×2	3	200	L		
			暖房能力 41,000kcal/H （JIS規格） （FAN）	0.14+0.37 ×2	3	200	L	（室外）	
			温水量 69Lit/min						
			外気量 5,760m³/H						
			フィルター （重量法65%以上）						
			防振 防振ゴム						
			付属品 標準付属品一式共						
OHU-2	パッケージ型空調機	1	型式 空冷式全外気型（5HPタイプ）					機械室	
	（2Fバックヤード）		送風機 1,440m³/H （FAN）	0.75	3	200	L		
			冷房能力 12,500kcal/H （JIS規格） （COP）	3.75	3	200	L		
			暖房能力 11,000kcal/H （JIS規格） （FAN）	0.095+ ±0.08	3	200	L	（室外）	
			温水量 22Lit/min						
			外気量 1,440m³/H						
			フィルター （重量法65%以上）						
			防振 防振ゴム						
			付属品 標準付属品一式共						
PAC-1	パッケージ型空調機	1	型式 ガスヒートポンプ型（30HPタイプ）					機械室	SGP-DH800F2
	（レストラン）		送風機 14,400m³/H×20mmAq （FAN）	6.01	3	200	L		SGP-CH450F2P×2台
			冷房能力 71,000kcal/H （JIS規格）						
			暖房能力 78,000kcal/H （JIS規格） （FAN）	2.14×2	3	200	L	（室外）	
			ガス消費量 1.91Nm³/H （2台）						
			外気量 3,200m³/H						
			加湿能力 27kg/H （加圧水スプレー式）						
			フィルター （重量法65%以上）						
			防振 防振ゴム						
			付属品 標準付属品一式共						
PAC-2	パッケージ型空調機	2	型式 ガスヒートポンプ型（20HPタイプ）					機械室	SGP-DH560F2
	（エントランスホール）		送風機 9,600m³/H×20mmAq （FAN）	3.9	3	200	L		SGP-CH560F2P
			冷房能力 50,000kcal/H （JIS規格）						
			暖房能力 60,000kcal/H （JIS規格） （FAN）	2.33	3	200	L	（室外）	
			ガス消費量 2.39Nm³/H （2台）						
			外気量 750m³/H						
			フィルター （重量法65%以上）						
			防振 防振ゴム						
			付属品 標準付属品一式共						

設計名称	（仮称）深谷グリーンパーク機械設備工事
図面名称	空調設備 機器表（１）
縮尺	――
年月	H8.3
設計番号	
図面番号	M－6

SOWA 株式会社 相和技術研究所

機器表（２）

記号	機器名	台数	仕様	電動機 出力 kW	相 φ	電圧 V	起動方式	設置場所	備考
PAC-3	パッケージ型空調機	1	型　式　ガスヒートポンプ式　マルチ型（10HPタイプ）					屋上	SGP-CH280F2P
	（事務室系）		屋外機						
			冷房能力　25,000kcal/H　（JIS規格）						
			暖房能力　30,000kcal/H　（JIS規格）						
			圧縮機	1.03	3	200	L		
			送風機						
			ガス消費量　1.35Nm³/H						
PAC-3-1		4	屋内機　天井カセット型					事務室	SGP-SSH36F2
			冷房能力　3,150kcal/H　（JIS規格）						
			暖房能力　3,750kcal/H　（JIS規格）						
			送風機	0.112	1	200	L		
			付属品　化粧パネル、リモコンスイッチ、ドレンアップメカ共						
PAC-3-2		1	屋内機　天井カセット型					館長、応接室	SGP-SH56F2
			冷房能力　5,000kcal/H　（JIS規格）						
			暖房能力　5,600kcal/H　（JIS規格）						
			送風機	0.137	1	200	L		
			付属品　化粧パネル、リモコンスイッチ、ドレンアップメカ共						
PAC-3-3		1	屋内機　天井カセット型					会議室	SGP-SH56F2
			冷房能力　5,000kcal/H　（JIS規格）						
			暖房能力　5,600kcal/H　（JIS規格）						
			送風機	0.137	1	200	L		
			付属品　化粧パネル、リモコンスイッチ、ドレンアップメカ共						
PAC-3-4		1	屋内機　天井カセット型					委託業者控室	SGP-SSH28F2
			冷房能力　2,500kcal/H　（JIS規格）						
			暖房能力　2,900kcal/H　（JIS規格）						
			送風機	0.112	1	200	L		
			付属品　化粧パネル、リモコンスイッチ、ドレンアップメカ共						
PAC-4	パッケージ型空調機	1	型　式　ガスヒートポンプ式　マルチ型（ 8HPタイプ）					屋上	SGP-CH224F2
	（ロッカー（１）系）		屋外機						
			冷房能力　20,000kcal/H　（JIS規格）						
			暖房能力　24,000kcal/H　（JIS規格）						
			圧縮機	1.03	3	200	L		
			送風機						
			ガス消費量　1.08Nm³/H						
PAC-4-1		8	屋内機　天井カセット型					ロッカー室（１）	SGP-SSH28F2
			冷房能力　2,500kcal/H　（JIS規格）						
			暖房能力　2,900kcal/H　（JIS規格）						
			送風機	0.112	1	200	L		
			付属品　化粧パネル、リモコンスイッチ、ドレンアップメカ共						
PAC-5	パッケージ型空調機	1	型　式　ガスヒートポンプ式　マルチ型（ 8HPタイプ）					屋上	SGP-CH224F2
	（女子ロッカー室系）		屋外機						
			冷房能力　20,000kcal/H　（JIS規格）						
			暖房能力　24,000kcal/H　（JIS規格）						
			圧縮機	1.03	3	200	L		
			送風機						
			ガス消費量　1.08Nm³/H						
PAC-5-1		8	屋内機　天井カセット型					ロッカー室（２）	SGP-SSH28F2
			冷房能力　2,500kcal/H　（JIS規格）						
			暖房能力　2,900kcal/H　（JIS規格）						
			送風機	0.112	1	200	L		
			付属品　化粧パネル、リモコンスイッチ、ドレンアップメカ共						
PAC-6	パッケージ型空調機	1	型　式　ガスヒートポンプ式　マルチ型（ 8HPタイプ）					屋上	SGP-CH224F2
	（女子身障者、男子身障者		屋外機						
	監視員室、医務室、更衣室系）		冷房能力　20,000kcal/H　（JIS規格）						
			暖房能力　24,000kcal/H　（JIS規格）						
			圧縮機	1.03	3	200	L		
			送風機						
			ガス消費量　1.08Nm³/H						
PAC-6-1		2	屋内機　天井カセット型					身障者更衣室(1)	SGP-SSH28F2
			冷房能力　2,500kcal/H　（JIS規格）					身障者更衣室(2)	
			暖房能力　2,900kcal/H　（JIS規格）						
			送風機	0.112	1	200	L		
			付属品　化粧パネル、リモコンスイッチ、ドレンアップメカ共						

※パッケージ屋外機防振はゴムパットとする。

記号	機器名	台数	仕様	電動機 出力 kW	相 φ	電圧 V	起動方式	設置場所	備考
PAC-6-2		1	屋内機　天井カセット型					監視員控室	SGP-SH56F2
			冷房能力　5,000kcal/H　（JIS規格）						
			暖房能力　5,600kcal/H　（JIS規格）						
			送風機	0.203	1	200	L		
			付属品　化粧パネル、リモコンスイッチ、ドレンアップメカ共						
PAC-6-3		1	屋内機　天井カセット型					医務室	SGP-SSH28F2
			冷房能力　2,500kcal/H　（JIS規格）						
			暖房能力　2,900kcal/H　（JIS規格）						
			送風機	0.112	1	200	L		
			付属品　化粧パネル、リモコンスイッチ、ドレンアップメカ共						
PAC-6-4		1	屋内機　天井カセット型					休憩	SGP-SSH28F2
			冷房能力　2,500kcal/H　（JIS規格）						
			暖房能力　2,900kcal/H　（JIS規格）						
			送風機	0.112	1	200	L		
			付属品　化粧パネル、リモコンスイッチ、ドレンアップメカ共						
PAC-7	パッケージ型空調機	1	型　式　ガスヒートポンプ式　マルチ型（13HPタイプ）					屋上	SGP-CH355F2P
	（研修室系）		屋外機						
			冷房能力　31,500kcal/H　（JIS規格）						
			暖房能力　35,000kcal/H　（JIS規格）						
			圧縮機	2.14	3	200	L		
			送風機						
			ガス消費量　1.49Nm³/H						
PAC-7-1		4	屋内機　天井カセット型					研修室（１）	SGP-CH56F2
			冷房能力　5,000kcal/H　（JIS規格）						
			暖房能力　5,600kcal/H　（JIS規格）						
			送風機	0.203	1	200	L		
			付属品　化粧パネル、リモコンスイッチ、ドレンアップメカ共						
PAC-7-2		2	屋内機　天井カセット型					研修室（２）	SGP-CH45F2
			冷房能力　4,000kcal/H　（JIS規格）						
			暖房能力　4,500kcal/H　（JIS規格）						
			送風機	0.137	1	200	L		
			付属品　化粧パネル、リモコンスイッチ、ドレンアップメカ共						
PAC-8	パッケージ型空調機	1	型　式　ガスヒートポンプ式　マルチ型（ 8HPタイプ）					屋上	SGP-CH244F2P
	（事務、ｲﾝｽﾄﾗｸﾀｰ系）		屋外機						
			冷房能力　20,000kcal/H　（JIS規格）						
			暖房能力　24,000kcal/H　（JIS規格）						
			圧縮機	1.03	3	200	L		
			送風機						
			ガス消費量　1.08Nm³/H						
PAC-8-1		2	屋内機　天井カセット型					ｲﾝｽﾄﾗｸﾀｰ室	SGP-SSH36F2
			冷房能力　3,150kcal/H　（JIS規格）						
			暖房能力　3,750kcal/H　（JIS規格）						
			送風機	0.112	1	200	L		
			付属品　化粧パネル、リモコンスイッチ、ドレンアップメカ共						
PAC-8-2		2	屋内機　天井カセット型					事務室	SGP-CH56F2
			冷房能力　5,000kcal/H　（JIS規格）						
			暖房能力　5,600kcal/H　（JIS規格）						
			送風機	0.203	1	200	L		
			付属品　化粧パネル、リモコンスイッチ、ドレンアップメカ共						

設計名称	（仮称）深谷グリーンパーク機械設備工事
図面名称	空調設備　機器表（２）
縮尺	――
年月	H8.3
設計番号	
図面番号	M－7

SOWA 株式会社 相和技術研究所

機器表（３）

記号	機器名	台数	仕様	電動機 出力 kW	相 φ	電圧 V	起動方式	設置場所	備考
PAC-9A	パッケージ型空調機	2	型　式　ガスヒートポンプ式　マルチ型（ 8HPタイプ）					屋上	SGP-CH224F2P
PAC-9B			屋外機						
	（女子ﾛｯｶｰ、観覧ｽﾍﾟｰｽ）A		冷房能力　20,000kcal/H　（JIS規格）						
	（女子ﾛｯｶｰ、ﾎｰﾙ）　B		暖房能力　24,000kcal/H　（JIS規格）						
			圧縮機	1.03	3	200	L		
			送風機						
			ガス消費量　1.08Nm³/H						
PAC-9-1A		4	屋内機　天井カセット型					ロッカー室（女）	SGP-SSH28F2
			冷房能力　2,500kcal/H　（JIS規格）						
			暖房能力　2,900kcal/H　（JIS規格）						
			送風機	0.112	1	200	L		
			付属品　化粧パネル、リモコンスイッチ、ドレンアップメカ共						
PAC-9-1B		4	屋内機　天井カセット型					ロッカー室（男）	SGP-SSH28F2
			冷房能力　2,500kcal/H　（JIS規格）						
			暖房能力　2,900kcal/H　（JIS規格）						
			送風機	0.112	1	200	L		
			付属品　化粧パネル、リモコンスイッチ、ドレンアップメカ共						
PAC-9-2A		1	屋内機　天井カセット型					観覧スペース	SGP-SH45F2
			冷房能力　4,000kcal/H　（JIS規格）						
			暖房能力　4,500kcal/H　（JIS規格）						
			送風機	0.137	1	200	L		
			付属品　化粧パネル、リモコンスイッチ、ドレンアップメカ共						
PAC-9-2B		1	屋内機　天井カセット型					ホール	SGP-SH45F2
			冷房能力　4,000kcal/H　（JIS規格）						
			暖房能力　4,500kcal/H　（JIS規格）						
			送風機	0.137	1	200	L		
			付属品　化粧パネル、リモコンスイッチ、ドレンアップメカ共						
PAC-10	パッケージ型空調機	1	型　式　ガスヒートポンプ式　マルチ型（16HPタイプ）					屋上	SGP-450F2P
	（フラワーホスピタル系）		屋外機						
			冷房能力　40,000kcal/H　（JIS規格）						
			暖房能力　47,000kcal/H　（JIS規格）						
			圧縮機	2.14	3	200	L		
			送風機						
			ガス消費量　1.91Nm³/H						
PAC-10-1		4	屋内機　天井カセット型（自然気化式加湿器付）					ﾌﾗﾜｰﾎｽﾋﾟﾀﾙ	SGP-SSH112F2
			冷房能力　10,000kcal/H　（JIS規格）						自然気化式加湿器
			暖房能力　11,200kcal/H　（JIS規格）						（1.6Lit/h）
			送風機	0.302	1	200	L		
			付属品　化粧パネル、リモコンスイッチ、ドレンアップメカ共						
HC-1	温水コイル	1	型　式　ダクト接続型	—	—	—	—	厨房給気ダクト	
			風　量　4,300m³/H						
			暖房能力　28,000kcal/H						
			温水温度　58℃～48℃						
			温水量　47Lit/min						
HEX-1	水一水熱交換器	1	型　式　プレート式熱交換器（廃熱温水予熱用）	—	—	—	—	機械室	
			交換熱量　240,000kcal/H						
			温水温度　80～60℃　1次側　温水量　200Lit/min						
			温水温度　58～48℃　2次側　温水量　400Lit/min						
			付属品　標準付属品一式共						
HEX-2	水一水熱交換器	2	型　式　プレート式熱交換器（給湯用）	—	—	—	—	機械室	
			交換熱量　360,000kcal/H						
			温水温度　58～48℃　1次側　温水量　600Lit/min						
			温水温度　50～ 5℃　2次側　温水量　134Lit/min						
			付属品　標準付属品一式共						
HEX-3	水一水熱交換器	1	型　式　プレート式熱交換器（メインプール床暖用）	—	—	—	—	機械室	
			交換熱量　100,000kcal/H						
			温水温度　58～48℃　1次側　温水量　167Lit/min						
			温水温度　50～46℃　2次側　温水量　450Lit/min						
			付属品　標準付属品一式共						

記号	機器名	台数	仕様	電動機 出力 kW	相 φ	電圧 V	起動方式	設置場所	備考
HEX-4	水一水熱交換器	1	型　式　プレート式熱交換器（廃熱用）	—	—	—	—	機械室	
			交換熱量　360,000kcal/H						
			温水温度　90～60℃　1次側　温水量　200Lit/min						
			温水温度　40～32℃　2次側　温水量　750Lit/min						
			付属品　標準付属品一式共						
HEX-5	水一水熱交換器	1	型　式　プレート式熱交換器（２５mプール床暖用）	—	—	—	—	機械室	
			交換熱量　11,000kcal/H						
			温水温度　58～48 ℃　1次側　温水量　19Lit/min						
			温水温度　50～47.5℃　2次側　温水量　74Lit/min						
			付属品　標準付属品一式共						

設計名称	（仮称）深谷グリーンパーク機械設備工事
図面名称	空調設備　機器表（３）
縮尺	―
年月	H8.3
設計番号	
図面番号	M－8
SOWA 株式会社 相和技術研究所	

機器表（４）

記号	機器名	台数	仕様	電動機 出力 kW	相 φ	電圧 V	起動方式	設置場所	備考
SF-1	給気ファン	1	型式 片吸込シロッコファン 天吊型	3.7	3	200	L	機械室	
	（機械室）		#31/2×13,200m³/H×20mmAq						
SF-2	給気ファン	1	型式 片吸込シロッコファン 天吊型	3.7	3	200	L	機械室	
	（ボイラー室）		#4 ×14,600m³/H×20mmAq						
SF-3	給気ファン	1	型式 片吸込シロッコファン 天吊型	3.7	3	200	L	機械室	
	（電気室）		#31/2×11,200m³/H×25mmAq						
SF-4	給気ファン	1	型式 片吸込シロッコファン 天吊型	1.5	3	200	L	機械室	
	（発電気室）		#3 ×7,800m³/H×20mmAq						
SF-5	給気ファン	1	型式 消音ボックス付シロッコファン 天吊型	0.4	3	200	L	ＥＬＶ機械室	
	（ＥＬＶ機械室）		#11/2×1,600m³/H×15mmAq						
SF-6	給気ファン	1	型式 消音ボックス付シロッコファン 天吊型	0.75	3	200	L	空調機械室	
	（空調機械室）		#2 ×2,700m³/H×15mmAq						
SF-7	給気ファン	1	型式 消音ボックス付シロッコファン 天吊型	0.4	3	200	L	倉庫	
	（倉庫）		#11/2×1,300m³/H×20mmAq						
SF-8	給気ファン	1	型式 片吸込シロッコファン 天吊型	1.5	3	200	L	厨房	
	（厨房）		#2 ×3,300m³/H×35mmAq						
EF-1	排気ファン	1	型式 片吸込シロッコファン 天吊型	3.7	3	200	L	機械室	
	（機械室）		#31/2×13,200m³/H×30mmAq						
EF-2	排気ファン	1	型式 片吸込シロッコファン 天吊型	0.75	3	200	L	機械室	
	（ボイラー室）		#2 ×2,900m³/H×15mmAq						
EF-3	排気ファン	1	型式 片吸込シロッコファン 天吊型	3.7	3	200	L	機械室	
	（電気室）		#3 ×11,200m³/H×30mmAq						
EF-4	排気ファン	1	型式 片吸込シロッコファン 天吊型	1.5	3	200	L	機械室	
	（発電気室）		#3 ×7,000m³/H×20mmAq						
EF-5	排気ファン	1	型式 消音ボックス付シロッコファン 天吊型	0.4	3	200	L	ＥＬＶ機械室	
	（ＥＬＶ機械室）		#11/2×1,600m³/H×15mmAq						
EF-6	排気ファン	1	型式 消音ボックス付シロッコファン 天吊型	0.75	3	200	L	空調機械室	
	（空調機械室）		#2 ×2,700m³/H×15mmAq						
EF-7	排気ファン	1	型式 消音ボックス付シロッコファン 天吊型	0.4	3	200	L	倉庫	
	（倉庫）		#11/2×1,300m³/H×20mmAq						
EF-8	排気ファン	1	型式 片吸込シロッコファン 床置型	1.5	3	200	L	屋上	（耐熱型）（防滴型）
	（厨房）		#2 ×3,300m³/H×55mmAq						
EF-9	排気ファン	1	型式 天井換気扇 低騒音型	90.5W	1	100	L	倉庫－３	
	（倉庫－３）		150φ× 300m³/H×15mmAq						
EF-10	排気ファン	1	型式 消音ボックス付シロッコファン 天吊型	0.4	3	200	L	プール男子便所	
	（プール男子便所）		#2 ×2,400m³/H×15mmAq						
EF-11	排気ファン	1	型式 消音ボックス付シロッコファン 天吊型	0.06	1	100	L	プール女子便所	
	（プール女子便所）		#11/2× 690m³/H×15mmAq						
EF-12	排気ファン	1	型式 消音ボックス付シロッコファン 天吊型	0.4	3	200	L	ロッカー室（２）	
	（ロッカー便所(1)）		#11/2×1,630m³/H×20mmAq						
EF-13	排気ファン	1	型式 消音ボックス付シロッコファン 天吊型	0.06	1	100	L	ロビー女子便所	
	（ロビー女子便所）		#11/4× 500m³/H×15mmAq						
EF-14	排気ファン	1	型式 消音ボックス付シロッコファン 天吊型	0.15	3	200	L	ロビー男子便所	
	（ロビー男子便所）		#11/2× 800m³/H×15mmAq						

EF 105
5

記号	機器名	台数	仕様	電動機 出力 kW	相 φ	電圧 V	起動方式	設置場所	備考
EF-15	排気ファン	1	型式 天井換気扇 低騒音型	90.5W	1	100	L	監視員便所	
	（監視員便所）		150φ× 300m³/H× 6mmAq						
EF-16	排気ファン	1	型式 天井換気扇 低騒音型	33W	1	100	L	幼児プール便所	
	（幼児プール便所）		150φ× 200m³/H× 6mmAq						
EF-17	排気ファン	1	型式 レンジフードファン	81W	1	100	L	事務室湯沸室	VFR-63KS
	（事務室湯沸室）		150φ× 450m³/H×10mmAq						
EF-18	排気ファン	1	型式 消音ボックス付シロッコファン 天吊型	0.06	1	100	L	事務便所	
	（事務便所）		#11/4× 500m³/H×10mmAq						
EF-19	排気ファン	4	型式 天井換気扇 低騒音型	19W	1	100	L	事務湯沸室	
	（事務湯沸室）		100φ× 100m³/H× 6mmAq					各ミニキッチン	
EF-20	排気ファン	1	型式 天井換気扇 低騒音型	19W	1	100	L	委託業者便所	
	（委託業者便所）		100φ× 100m³/H× 6mmAq						
EF-21	排気ファン	1	型式 消音ボックス付シロッコファン 天吊型	0.06	1	100	L	女子シャワー室	
	（女子シャワー室）		#11/4× 400m³/H×15mmAq						
EF-22	排気ファン	1	型式 消音ボックス付シロッコファン 天吊型	0.15	3	200	L	女子便所	
	（女子便所）		#11/2× 900m³/H×15mmAq						
EF-23	排気ファン	1	型式 天井換気扇 低騒音型	27W	1	100	L	2F倉庫G(25m²-M)	
	（倉庫（１））		150φ× 200m³/H× 5mmAq						
EF-24	排気ファン	1	型式 天井換気扇 低騒音型	57W	1	100	L	2F倉庫(事務所)E	
	（倉庫（２））		150φ× 400m³/H× 5mmAq						
EF-25	排気ファン	1	型式 消音ボックス付シロッコファン 天吊型	0.4	3	200	L	研修男子便所	
	（研修男子便所）		#2 ×1,900m³/H×10mmAq						
EF-26	排気ファン	1	型式 天井換気扇 低騒音型	27W	1	100	L	2F倉庫F(厨房)	
	（倉庫（３））		150φ× 200m³/H× 5mmAq						
EF-27	排気ファン	1	型式 消音ボックス付シロッコファン 天吊型	0.15	3	200	L	休憩男子便所	
	（休憩男子便所）		#11/2×1,000m³/H×10mmAq						
EF-28	給気ファン	1	型式 ラインファン	0.9	3	200	L	造波機械室	
			#4 ×4,500m³/H×37mmAq						
RF-1	還気ファン	2	型式 片吸込シロッコファン 床置型（耐塩素仕様）					１Ｆ空調機械室	
	（メインプール）		#8 ×60,000m³/H×40mmAq	22.0	3	200	L		
RF-2	還気ファン	1	型式 片吸込シロッコファン 床置型（耐塩素仕様）					１Ｆ機械室	
			#41/2×20,000m³/H×25mmAq	5.5	3	200	L		
DF-1	室内循環ファン	1	型式 軸流ファン天井吊型消音付 （耐塩素仕様）					メインプール	
			風量 13.3m³/min×150mmAq	1.5	3	200	L		
			付属品 吹出口（ノズル80φ）×4個、消音マフラー×2個						
DF-2	室内循環ファン	3	型式 軸流ファン天井吊型消音付 （耐塩素仕様）					メインプール	
			風量 72.8m³/min×150mmAq	3.7	3	200	L		
			付属品 吹出口（ノズル150φ）×27個、消音マフラー×6個						

設計名称	（仮称）深谷グリーンパーク機械設備工事
図面名称	空調設備 機器表（４）
縮尺	――
年月	H8.3
設計番号	
図面番号	M－9

SOWA 株式会社 相和技術研究所

機器表（５）

記号	機器名	台数	仕様	電動機 出力 kw	相 φ	電圧 V	起動方式	設置場所	備考
EHX-1	空調換気扇	1	型式 天井埋込型ダクト型 （加湿器付）					事務室	VNK-350AS
			風量 200φ×400m³/H×5mmAq	150w	1	100	L		加湿器付
			熱交換率 50%						
			付属品 コントロールスイッチ、吹出口、吸込口、その他一式共						
EHX-2	空調換気扇	1	型式 天井埋込型ダクト型 （加湿器付）					給湯、応接室	VNK-250AS
			風量 150φ×200m³/H×5mmAq	84w	1	100	L		加湿器付
			熱交換率 50%						
			付属品 コントロールスイッチ、吹出口、吸込口、その他一式共						
EHX-3	空調換気扇	1	型式 天井埋込型ダクト型					会議室	VN-350KS
			風量 200φ×250m³/H×5mmAq	165w	1	100	L		
			熱交換率 50%						
			付属品 コントロールスイッチ、吹出口、吸込口、その他一式共						
EHX-4	空調換気扇	1	型式 天井埋込型ダクト型					委託業者控室	VFE-250A
			風量 150φ×150m³/H×5mmAq	96w	1	100	L		
			熱交換率 50%						
			付属品 コントロールスイッチ、その他一式共						
EHX-5	空調換気扇	1	型式 天井埋込型ダクト型					監視員控室	VFE-250A
			風量 150φ×200m³/H×5mmAq	96w	1	100	L		
			熱交換率 50%						
			付属品 コントロールスイッチ、その他一式共						
EHX-6	空調換気扇	1	型式 天井埋込型ダクト型 （加湿器付）					医務室	VNK-150AS
			風量 100φ×100m³/H×5mmAq	62w	1	100	L		加湿器付
			熱交換率 50%						
			付属品 コントロールスイッチ、その他一式共						
EHX-7	空調換気扇	1	型式 天井埋込型ダクト型					休憩	VFE-150A
			風量 150φ×130m³/H×5mmAq	62w	1	100	L		
			熱交換率 50%						
			付属品 コントロールスイッチ、その他一式共						
EHX-8	空調換気扇	1	型式 天井埋込型ダクト型					研修室（１）	VN-800KS
			風量 250φ×900m³/H×5mmAq	410w	1	100	L		
			熱交換率 50%						
			付属品 コントロールスイッチ、その他一式共						
EHX-9	空調換気扇	1	型式 天井埋込型ダクト型					研修室（２）	VN-350KS
			風量 200φ×350m³/H×5mmAq	165w	1	100	L		
			熱交換率 50%						
			付属品 コントロールスイッチ、その他一式共						
EHX-10A	空調換気扇	1	型式 天井埋込型ダクト型					インストラクター	VFE-250A
			風量 150φ×200m³/H×5mmAq	96w	1	100	L		
			熱交換率 50%						
			付属品 コントロールスイッチ、その他一式共						
EHX-10B	空調換気扇	1	型式 天井埋込型ダクト型 （加湿器付）					事務室	VNK-350AS
			風量 200φ×300m³/H×5mmAq	150w	1	100	L		加湿器付
			熱交換率 50%						
			付属品 コントロールスイッチ、その他一式共						
EHX-11	空調換気扇	2	型式 天井隠ぺい型					ﾌﾗﾜｰﾎｰﾙﾋﾟﾛﾃｨ	VN-500KS
			風量 200φ×500m³/H×5mmAq	225w	1	100	L		
			熱交換率 50%						
			付属品 コントロールスイッチ、その他一式共						

記号	機器名	台数	仕様	電動機 出力 kw	相 φ	電圧 V	起動方式	設置場所	備考

設計名称	（仮称）深谷グリーンパーク機械設備工事		
図面名称	空調設備 機器表（５）		
縮 R	年 月 H8.3	設計番号	図面番号 M－10
SOWA 株式会社 相和技術研究所			

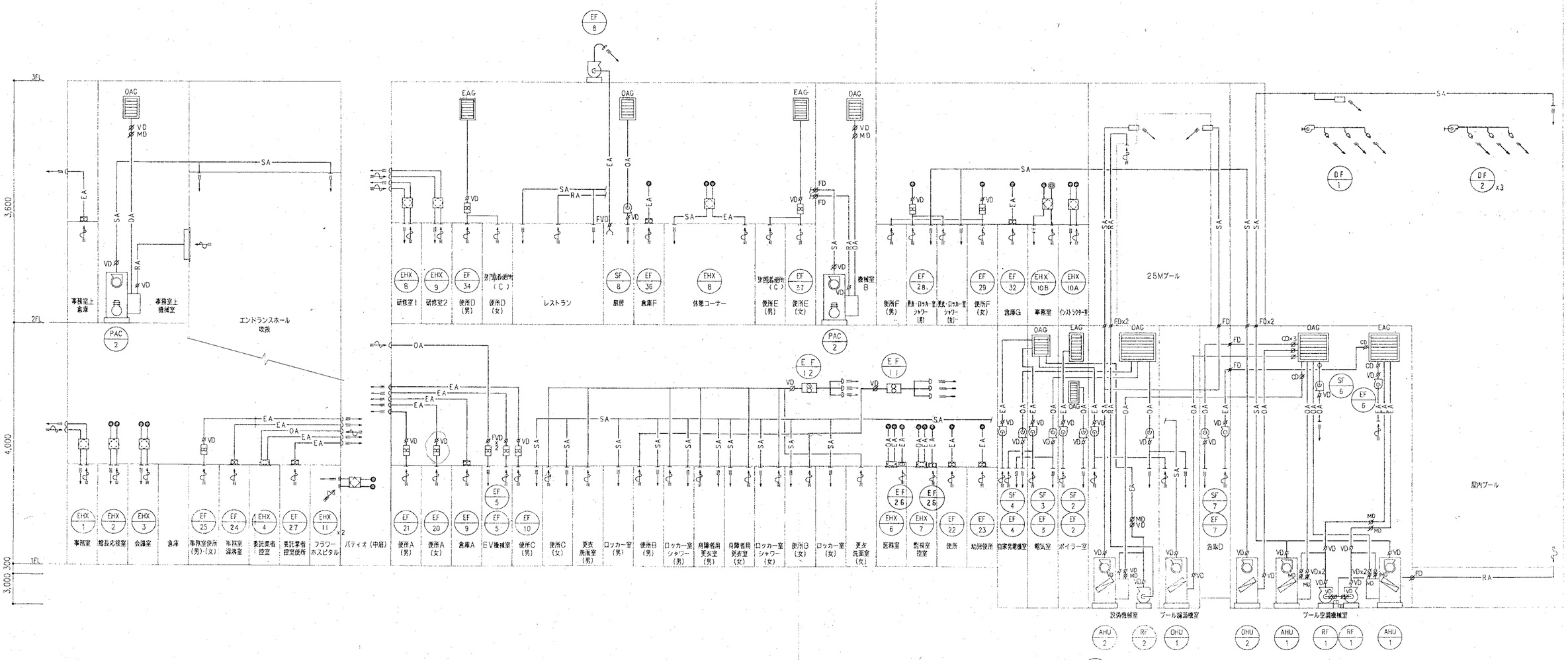

空調・換気ダクト　系統図

設計名称	(仮称) 深谷グリーンパーク機械設備工事		
図面名称	空調・換気ダクト　系統図		
縮　尺	年 月 H8.3	設計番号	図面番号 M-11
SOWA 株式会社 相和技術研究所			

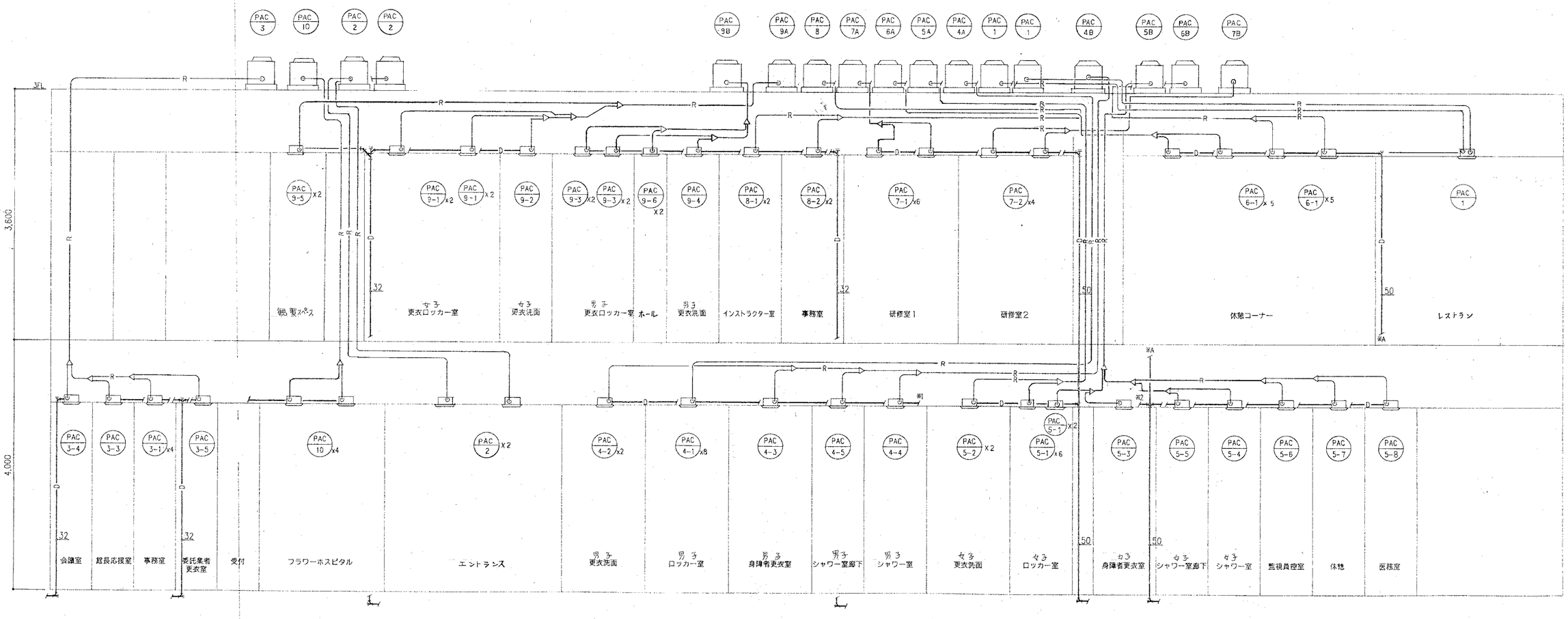

冷媒配管　系統図

設計名称	（仮称）深谷グリーンパーク機械設備工事
図面名称	冷媒配管　系統図
縮尺	――
年月	H8.3
設計番号	
図面番号	M－12

SOWA 株式会社 相和技術研究所

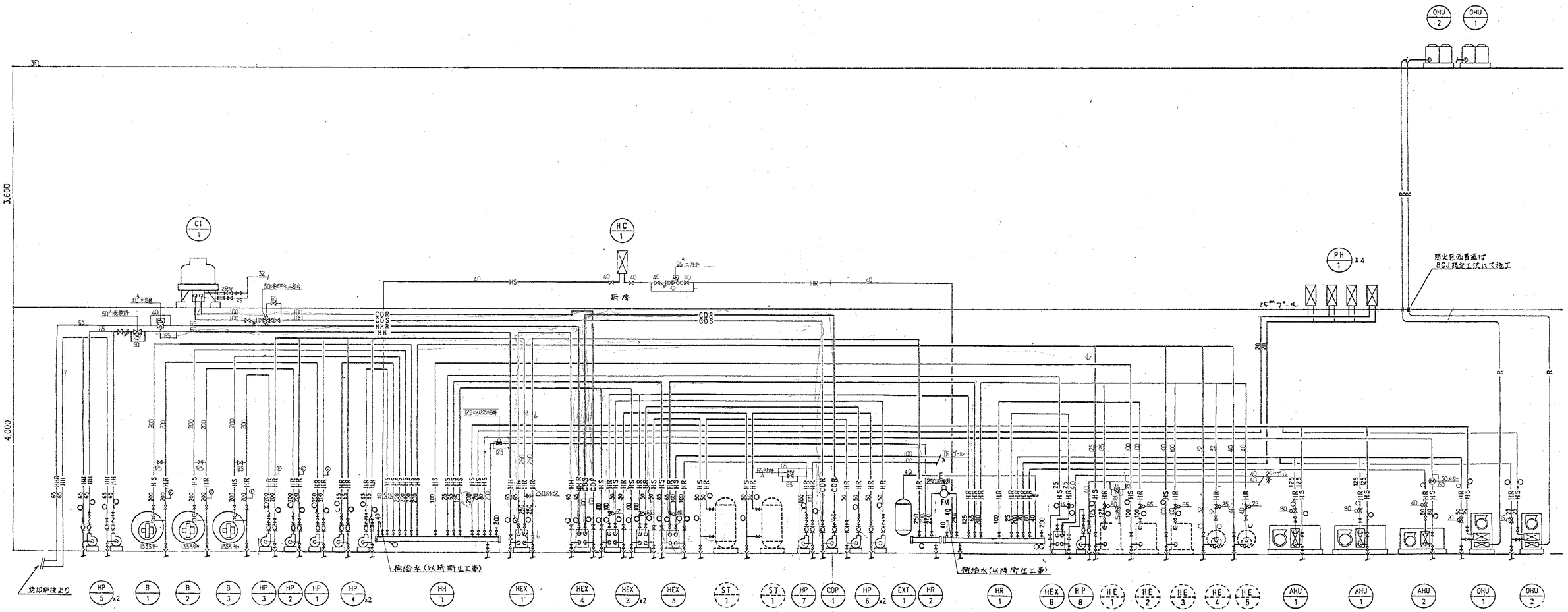

※ = 床暖房用ヘッダーに接続
○ = 温度計、圧力計、(ただしポンプ吐出圧力計のみとする。

空調配管 系統図

設計名称	(仮称) 深谷グリーンパーク機械設備工事		
図面名称	空調配管 系統図		
縮尺 ――	年月 H8.3	設計番号	図面番号 M-13
SOWA 株式会社 相和技術研究所			

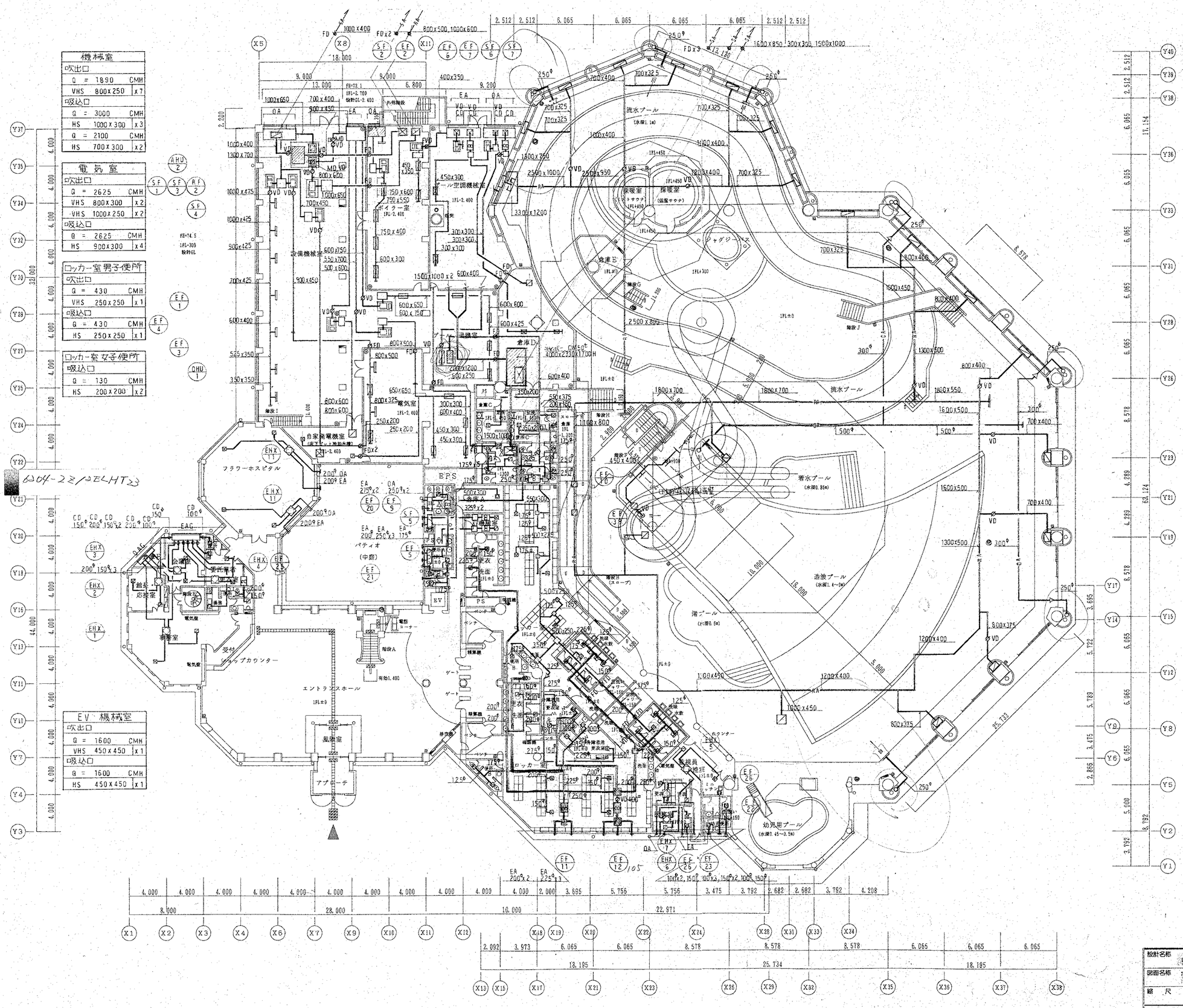
流水プール
(水深1.1m)
採暖室
(トドサウナ)
採暖室
(低温サウナ)
ジャグジー
倉庫B
流水プール
蓄水プール
(水深0.85m)
造波プール
(水深1.4~0m)
落プール
(水深0.6m)
幼児用プール
(水深0.45~0.5m)
自家発電機室
(地下タンク)
電気室
倉庫C
倉庫A
倉庫D
BPS
PS
EV
パティオ
(中庭)
フラワーホスピタル
エントランスホール
風除室
アプローチ
ロッカー室
ロッカー室
ロッカー室

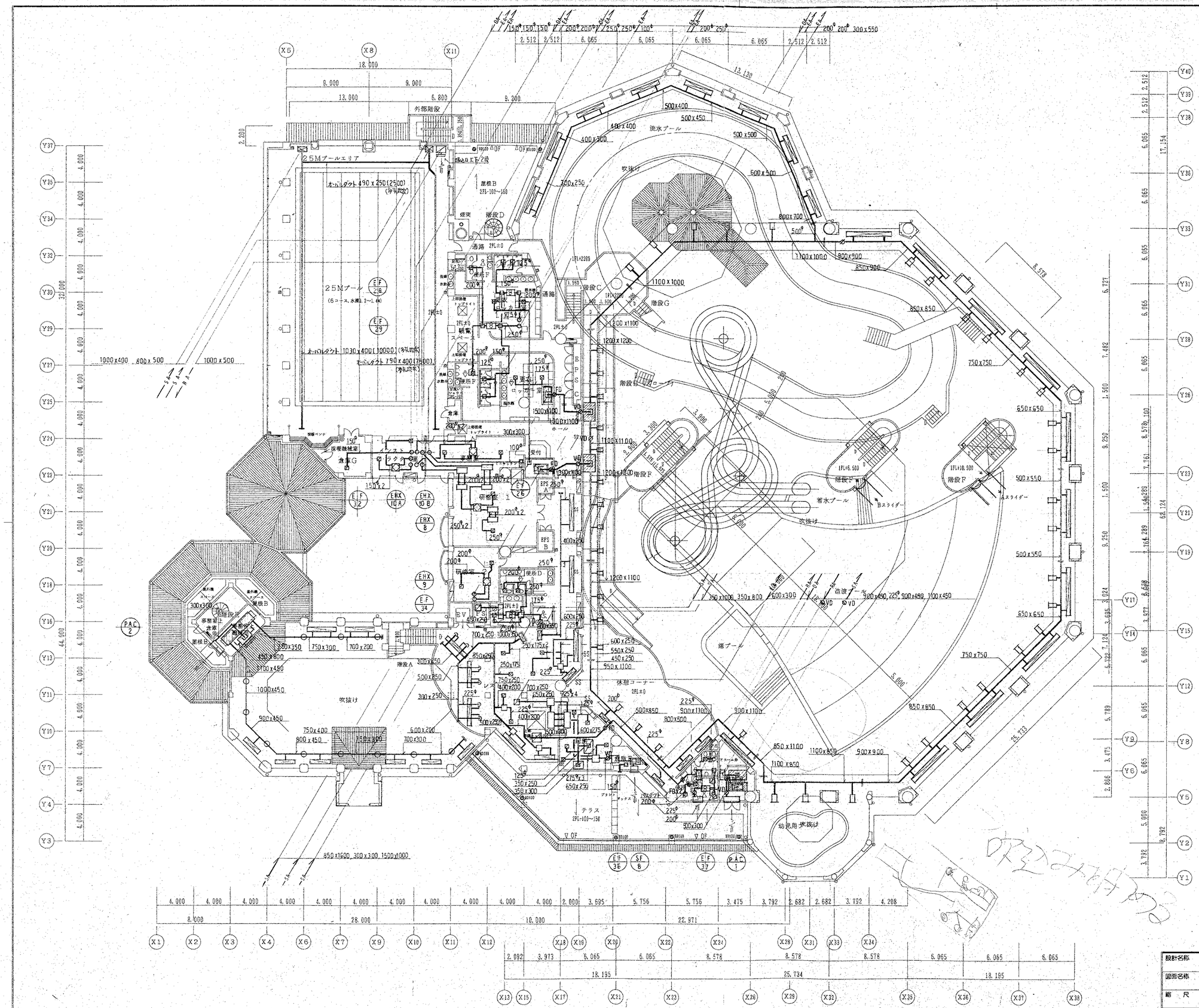

25m プール
吸込口
Q = 10000 CMH
スリット 1000x1200H x 2

男子便所（研修）
吸込口
Q = 450 CMH
HS 300x300 x 2

女子便所（研修）
吸込口
Q = 2700 CMH
HS 300x300 x 1

身障者便所（研修）
吸込口
Q = 300 CMH
HS 200x200 x 1

更衣ロッカー室（女子）
吹出口
Q = 325 CMH
VHS 250x250 x 2

更衣ロッカー室（男子）
吹出口
Q = 325 CMH
VHS 250x250 x 2

女子便所（ロッカー）
吸込口
Q = 450 CMH
HS 250x250 x 1

男子便所（ロッカー）
吸込口
Q = 450 CMH
HS 250x250 x 1

女子シャワー室（ロッカー）
吸込口
Q = 100 CMH
HS 200x200 x 2

男子シャワー室（ロッカー）
吸込口
Q = 100 CMH
HS 200x200 x 2

休憩女子便所
吸込口
Q = 400 CMH
HS 250x250 x 1
レタンパス
Q = 400 CMH
HS 250x250 x 1
HS 400x400 x 1

休憩男子便所
吸込口
Q = 600 CMH
HS 300x300 x 1
吹出口
Q = 600 CMH
HS 300x300 x 1

エントランスホール
吹出口
Q = 900 CMH
ノズル x 11
Q = 1500 CMH
VTL-2 3.000L x 2
Q = 1050 CMH
VTL-2 2.000L x 6
吸込口
Q = 17.100 CMH
スリット 1.250x1900 x 1

レストラン
吹出口
Q = 1.600 CMH
VTL-2 4.000L x 2
Q = 1.400 CMH
VTL-2 3.500L x 1
Q = 1.200 CMH
VTL-2 3.000L x 5
Q = 600 CMH
VTL-2 1.500L x 1
Q = 600 CMH
アネモ E2- #25 x 6
吸込口
Q = 11.200 CMH
スリット 1.200x1.200 x 1

メインプール
吹出口
Q = 2.300 CMH
ノズル 300φ x 43
Q = 1.800 CMH
BL-D 5.000L x 11
Q = 1.060 CMH
BL-D 3.000L x 6
Q = 800 CMH
VTL-2 2.000L x 2
Q = 600 CMH
VTL-2 1.500L x 3
Q = 400 CMH
VTL-2 1.000L x 1

設計名称	（仮称）深谷グリーンパーク機械設備工事		
図面名称	空調・換気ダクト設備　2階平面図		
縮尺 1/200	年月 H8.3	設計番号	図面番号 M－15

SOWA 株式会社 相和技術研究所

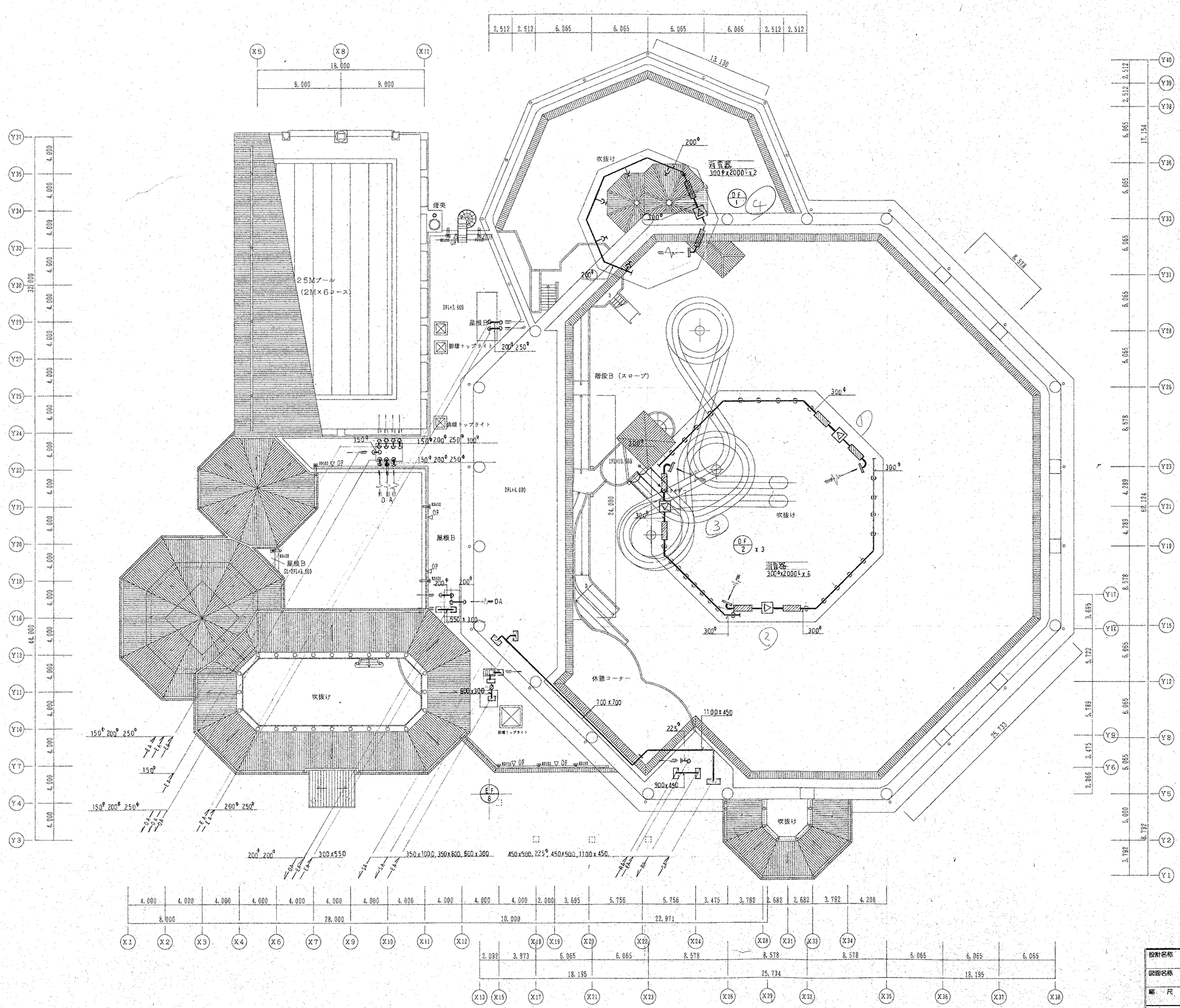

プール上部		
吸出口	485	CMH
	デフューザル 150φ	x 27
	200	CMH
	デフューザル 79φ	x 5
吸込口	4365	CMH
	メッシュ 700x300	x 3
	1000	CMH
	メッシュ 300φ	x 1

設計名称	（仮称）深谷グリーンパーク機械設備工事
図面名称	空調・換気ダクト設備　2階上部平面図
縮尺	1/200
年月	H8.3
設計番号	M-16
SOWA 株式会社 相和技術研究所	

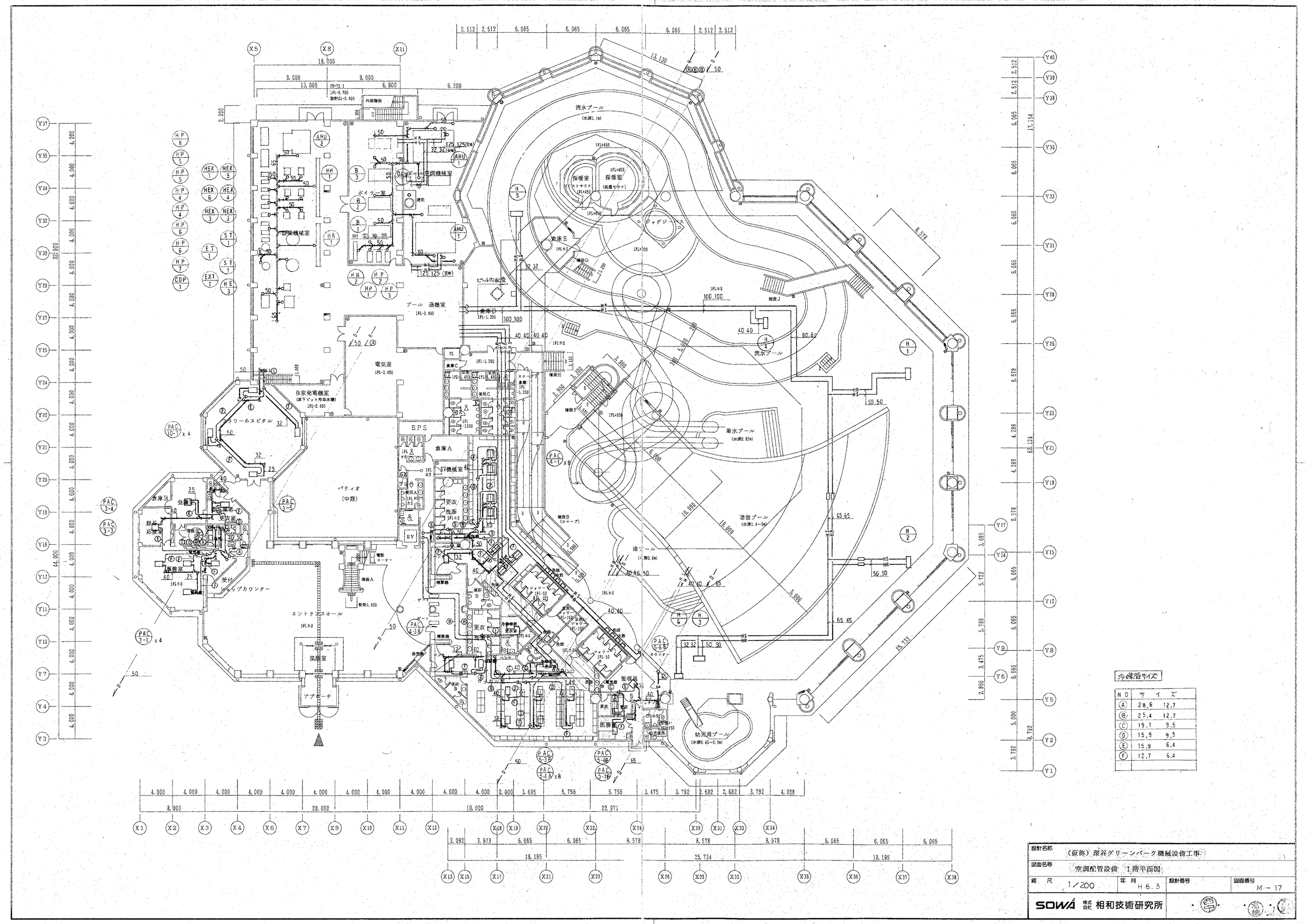

NO	サイズ	
Ⓐ	28.6	12.7
Ⓑ	25.4	12.7
Ⓒ	19.1	9.5
Ⓓ	15.9	9.5
Ⓔ	15.9	6.4
Ⓕ	12.7	6.4

設計名称	(仮称)深谷グリーンパーク機械設備工事		
図面名称	空調配管設備 1階平面図		
縮尺 1/200	年月 H8.3	設計番号	図面番号 M-17
SOWA 株式会社 相和技術研究所			

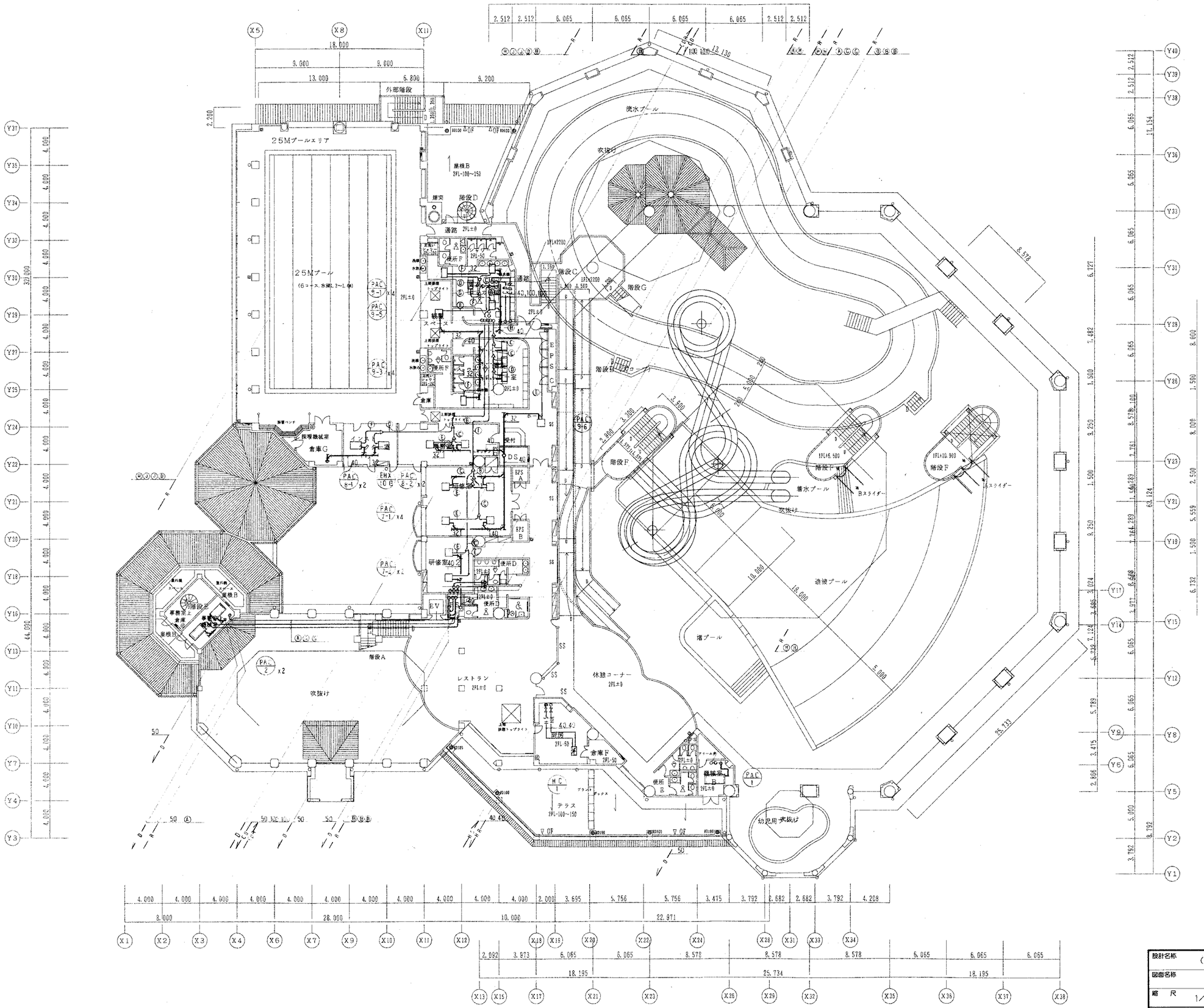

金網窓サイズ		
NO	サイズ	
Ⓐ	28.6	12.7
Ⓑ	25.4	12.7
Ⓒ	19.1	9.5
Ⓓ	15.9	9.5
Ⓔ	15.9	6.4
Ⓕ	12.7	6.4
Ⓖ	38.1	19.1
Ⓗ	31.8	19.1
Ⓘ	31.8	15.9
Ⓙ	22.2	15.9

設計名称	（仮称）深谷グリーンパーク機械設備工事		
図面名称	空調配管設備　2階平面図		
縮尺 1/200	年月 H8.3	設計番号	図面番号 M－18
SOWA 株式会社 相和技術研究所			

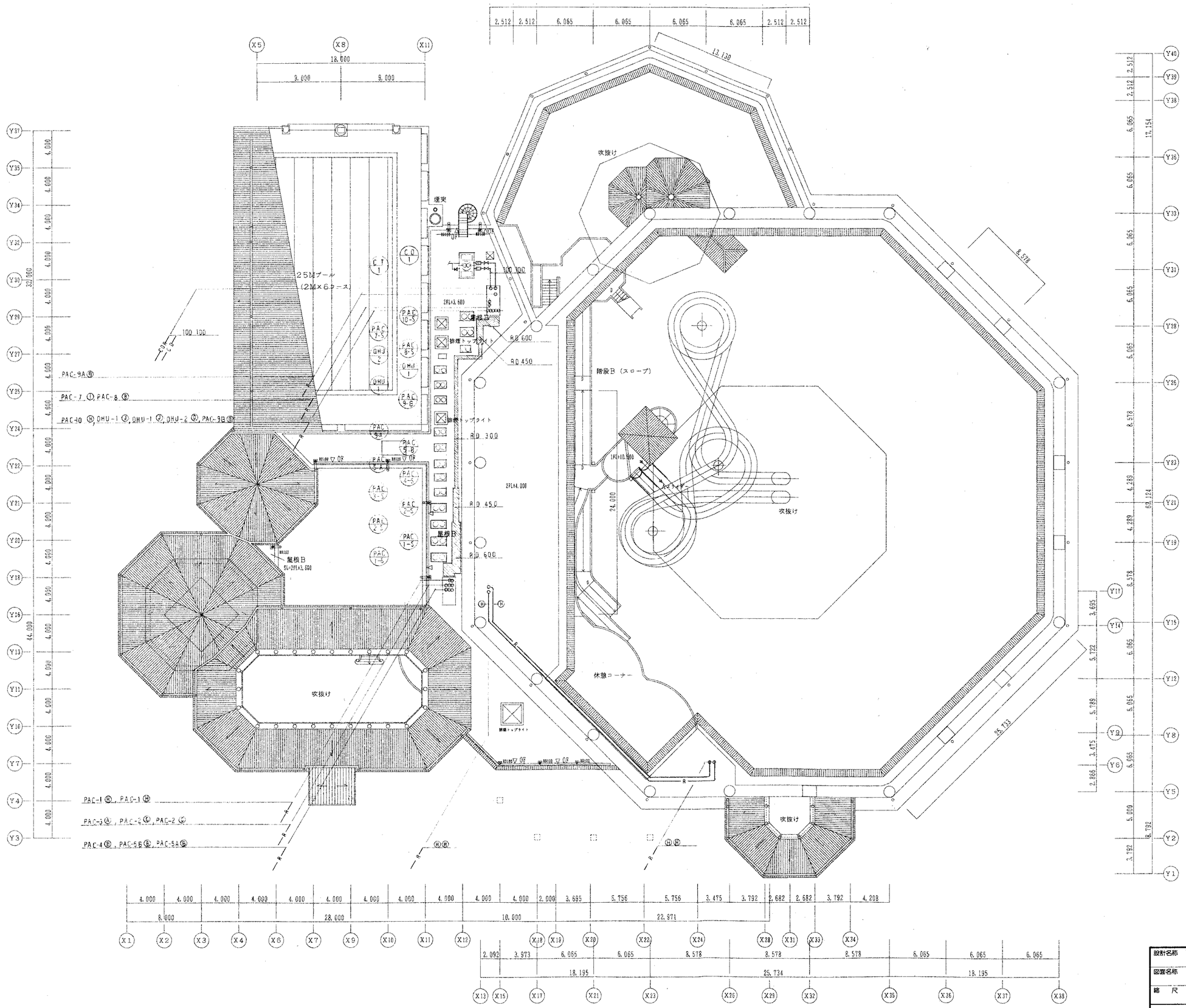

冷媒管サイズ

NO	サイズ	
A	28.6	12.7
B	25.4	12.7
C	19.1	9.5
D	15.9	9.5
E	15.9	6.4
F	12.7	6.4
G	38.1	19.1
H	31.8	19.1
I	31.8	15.9
J	22.2	15.9

設計名称	（仮称）深谷グリーンパーク機械設備工事		
図面名称	空調配管設備　2階上部平面図		
縮尺 1/200	年月 H8.3	設計番号	図面番号 M－19
SOWA 株式会社 相和技術研究所			

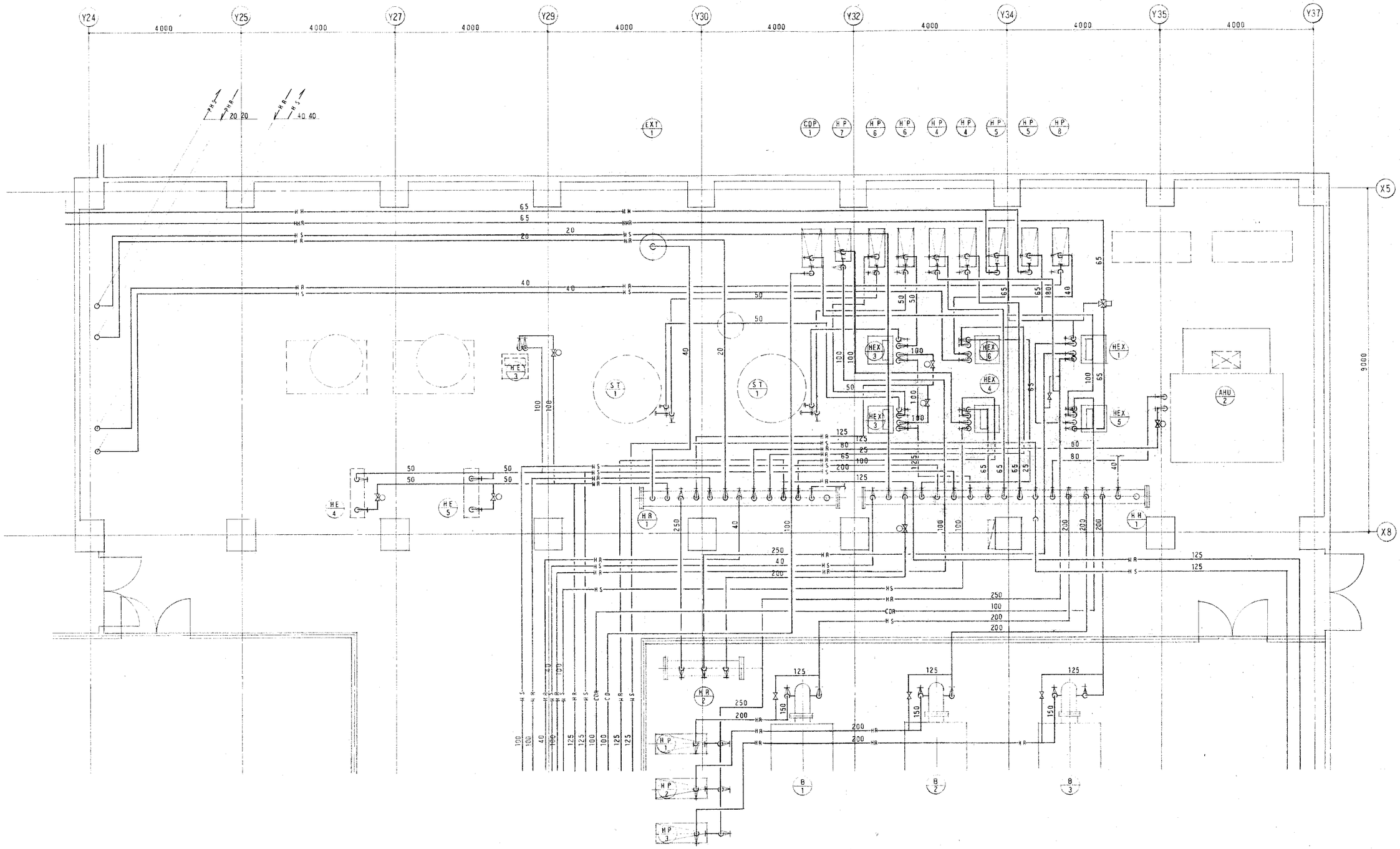

設計名称	（仮称）深谷グリーンパーク機械設備工事		
図面名称	空調設備　詳細図－1		
縮　尺 1/50	年　月 H8.3	設計番号	図面番号 M－20
SOWA 株式会社 相和技術研究所			

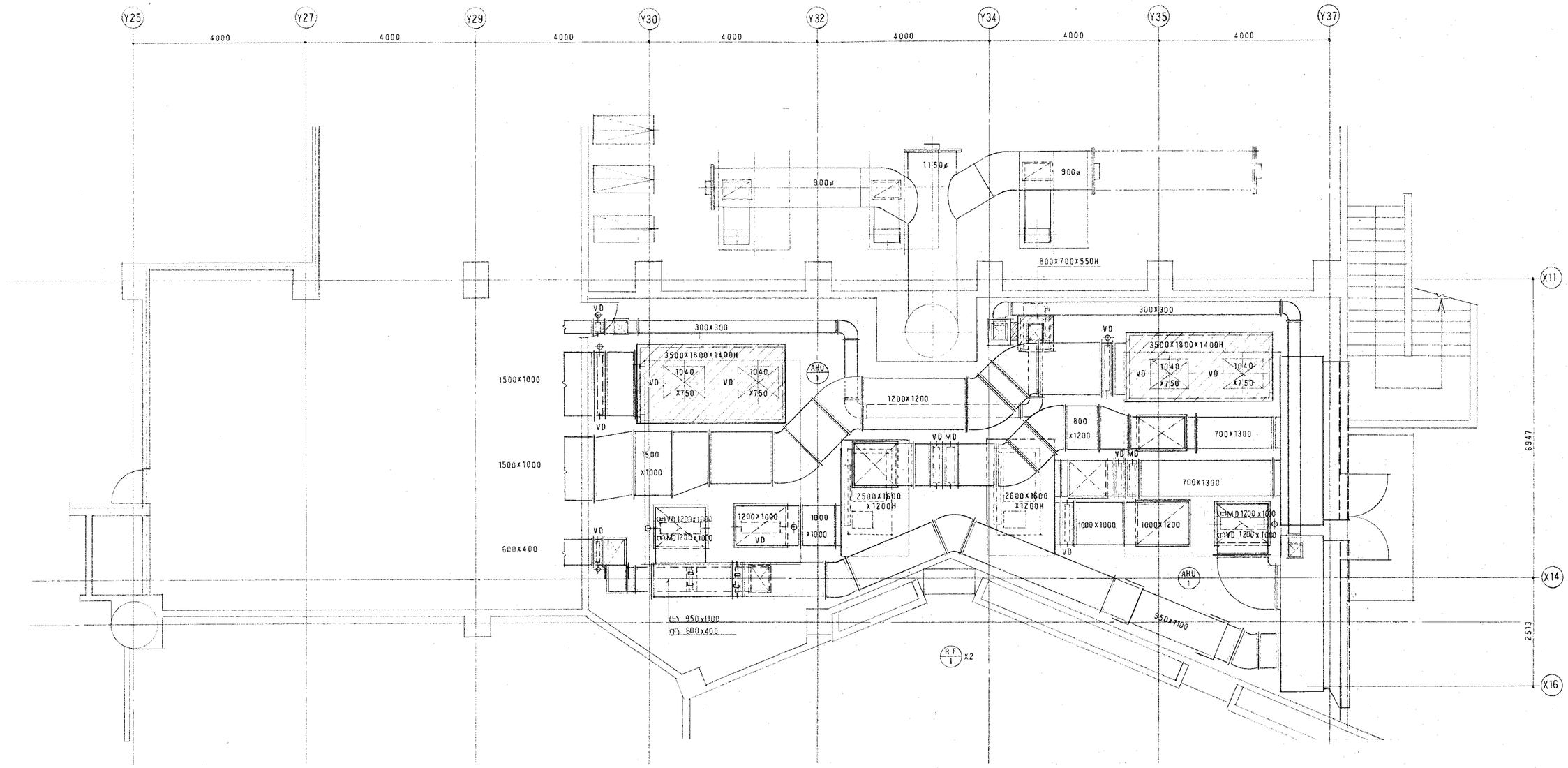

設計名称	（仮称）深谷グリーンパーク機械設備工事
図面名称	空調設備　詳細図－2
縮尺	1/50
年月	H8.3
設計番号	
図面番号	M－21

SOWA 株式会社 相和技術研究所

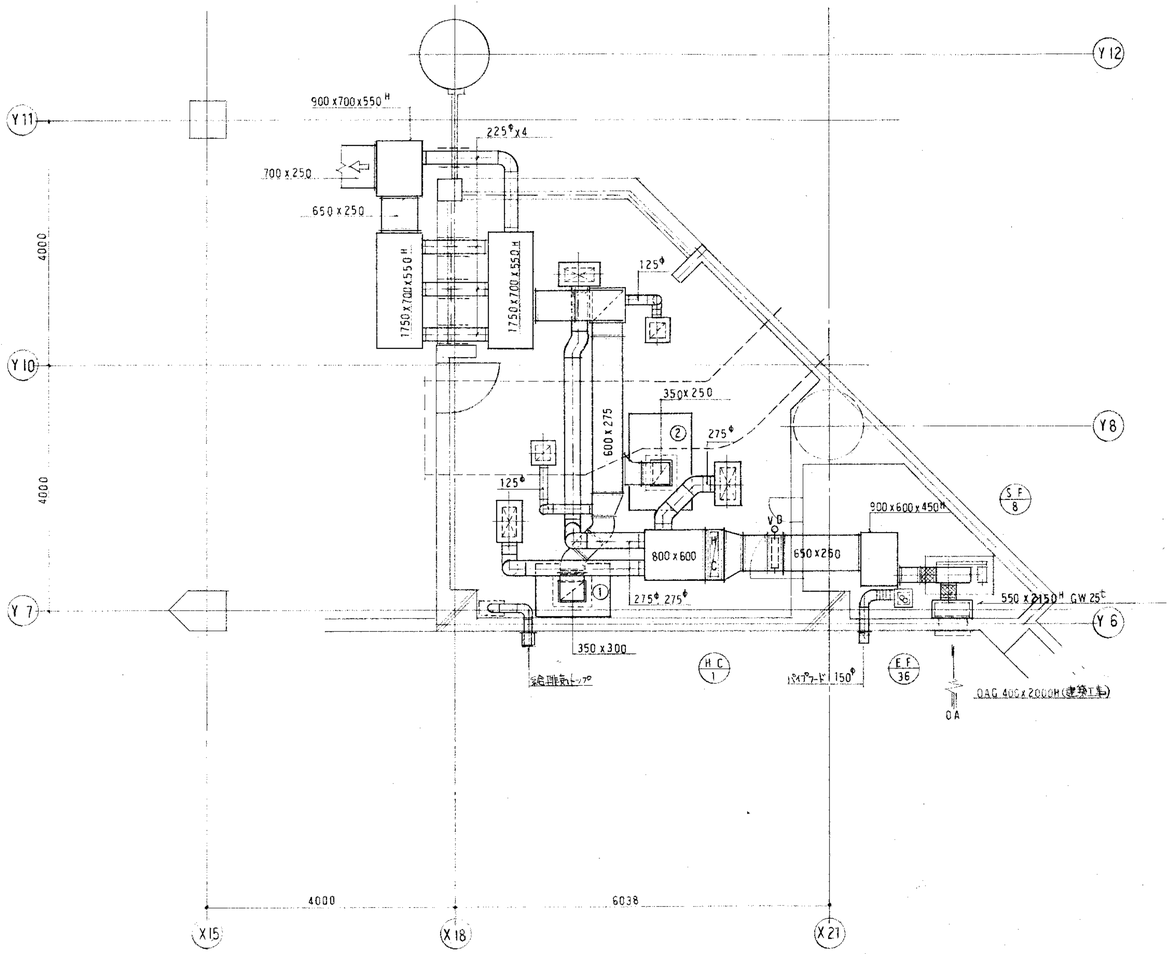

厨房ダクト詳細図 S=1/50

フード

NO	寸法	グリスフィルター	ダンパー	備考
1	SUS製 1200x900x700H	500□ x 2	F S	
2	SUS製 1600x1050x700H	500□ x 2	F S	

吹出口	
Q= CMH	
VHS 500 x 250	
BOX-700x450x350	x 3

吸込口	
Q= CMH	
HS 200□	
BOX-400□x300	x 2

設計名称	(仮称) 深谷グリーンパーク機械設備工事		
図面名称	空調設備 詳細図－3		
縮尺 1/50	年月 H8.3	設計番号	図面番号 M－22
SOWA 株式会社 相和技術研究所			

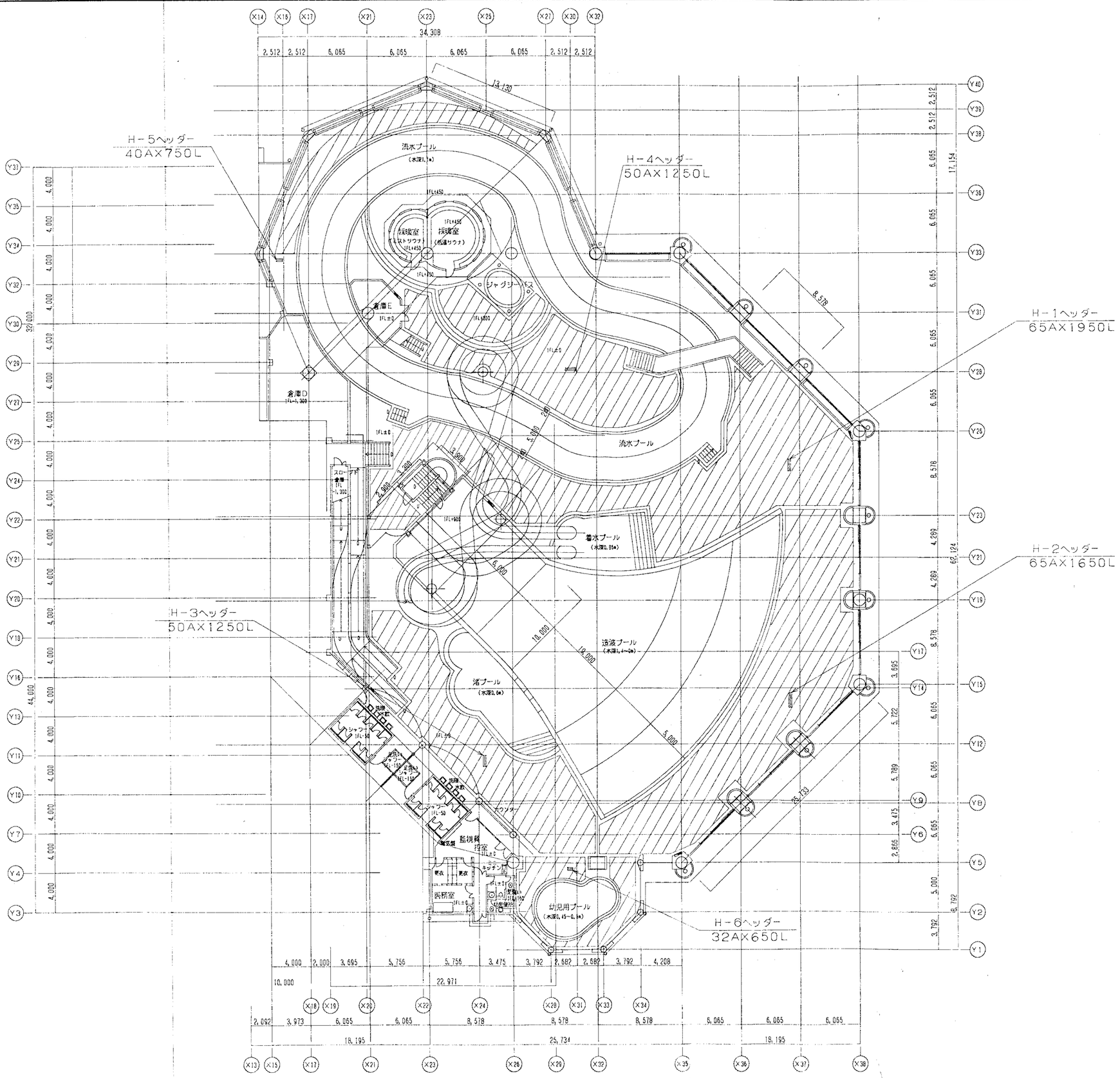

設計名称	（仮称）深谷グリーンパーク機械設備工事
図面名称	床暖房１階平面図
縮尺	1/200
年月	H5.3
設計番号	
図面番号	M－23

SOWA 株式会社 相和技術研究所

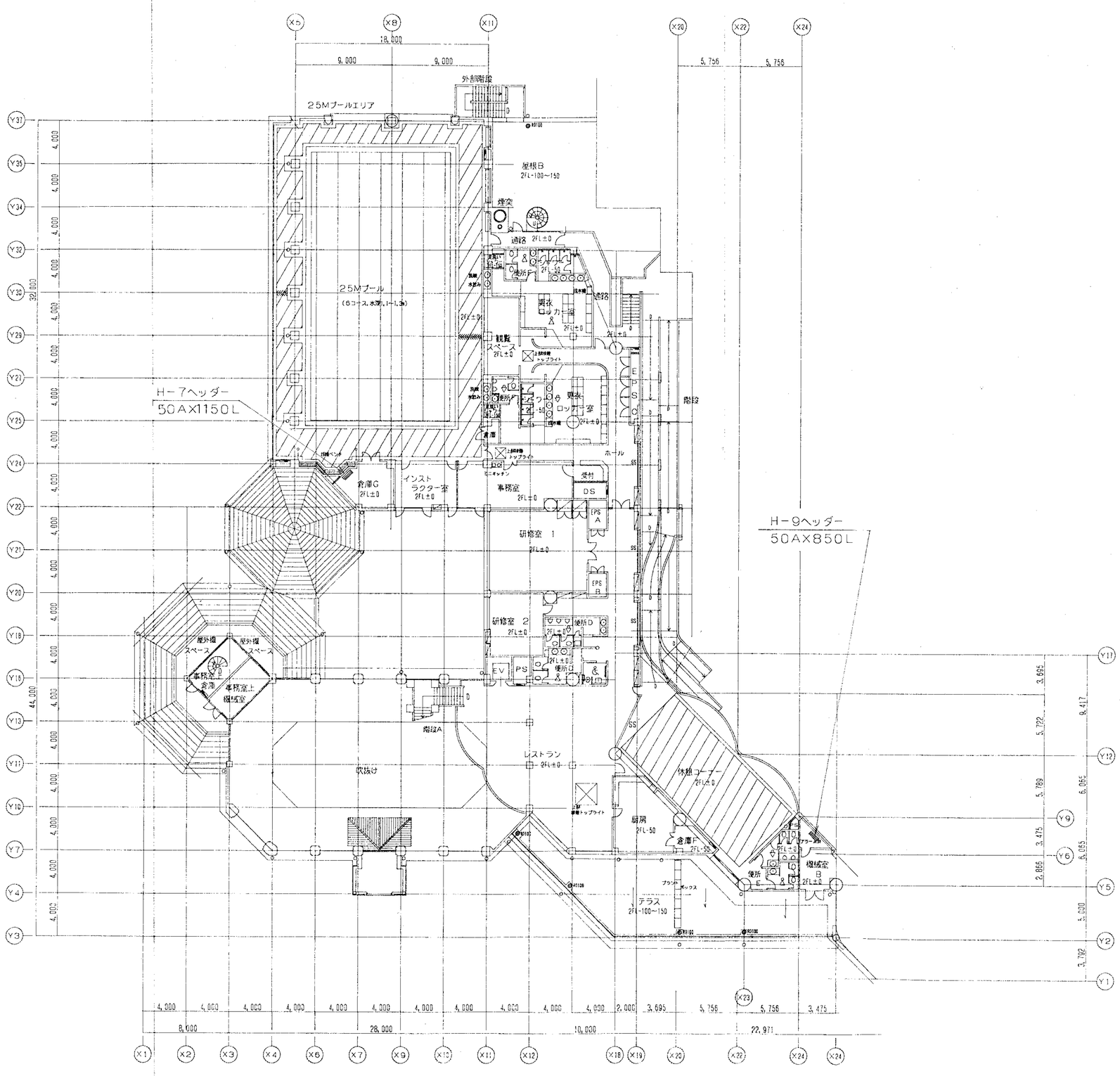

設計名称	(仮称) 深谷グリーンパーク機械設備工事
図面名称	床暖房2階平面図
縮尺	1/200
年月	H8.3
設計番号	
図面番号	M-24

SOWA 株式会社 相和技術研究所

ヘッダ寸法表

ヘッダ名	回路数	ヘッダ管径(A)	L寸法(mm)	主管サイズ(A)	水量(l/min)				
H-1	12	65	1950	50	108				大プール系統
H-2	12	65	1650	50	108				〃
H-3	7	50	1250	40	63				〃
H-4	7	50	1250	40	63				〃
H-5	3	40	750	32	27				〃
H-6	2	32	650	25	18				〃
H-7	8	50	1150	40	72				25mプール系統
H-8	5	50	850	40	45				大プール系統
〃									〃

床暖房用ヘッダー詳細図（S=1/10）

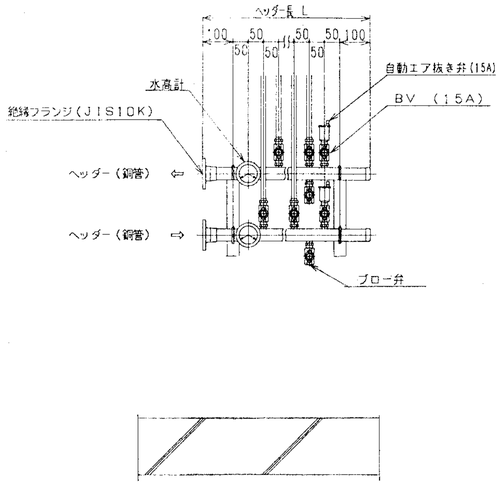

ヘッダー納まり要領図（S=1/10）

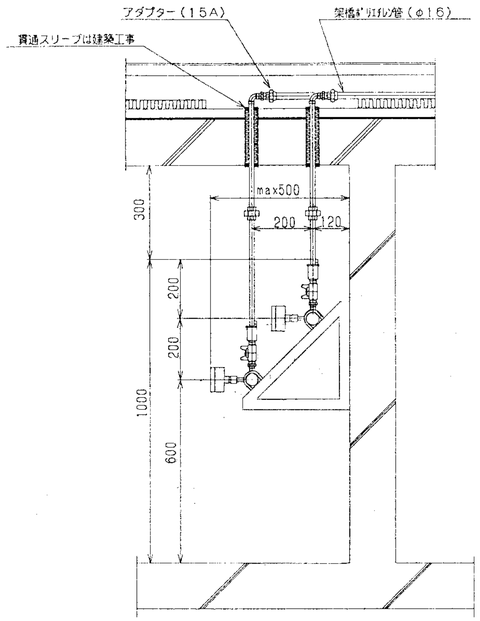

曲がり部詳細図（No Scale）

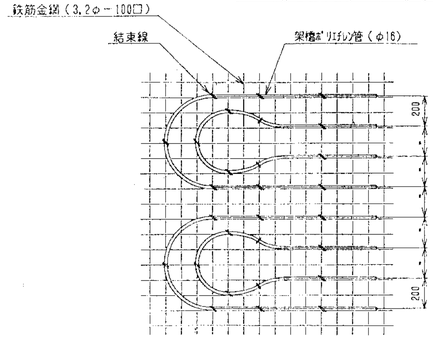

標準床断面図（S＝1/5）

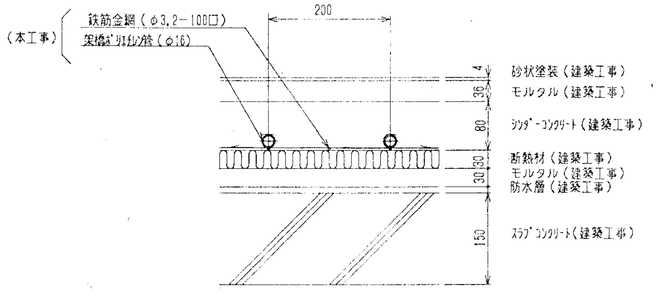

床暖房特記仕様書

『暖房形式』
パイプ埋設式

『床暖房概略』
矩体の上のモルタル又はシンダーコンクリート内に埋設したパイプに温水を循環し、暖房する。

『床暖房設計仕様』
室内温度：30℃
床下温度：1階床下5℃，2階床下20℃
床上放熱量：25～40kcal/m²（床温：33～35℃／床面乾燥時）
循環温水温度：システム入口　58℃
循環温水量：敷設面積1m²当たり0．25～0．4 ℓ／min
テスト圧力：5kgf/Cm²（空気圧又は水圧による）

『構成材料』
パイプ：架橋ポリエチレン管
断熱材：硬質ポリスチレン
鉄筋金網：100×100
ヘッダー：鋼管
継ぎ手：黄銅

設計名称	（仮称）深谷グリーンパーク機械設備工事			
図面名称	床暖房設備図			
縮尺	—— 1/10 1/5	年月 H8.3	設計番号	図面番号 M－25
SOWA 株式会社 相和技術研究所				

中央監視システム機能表

1．基本操作

（1）タッチオペレーション
　ＬＣＤに表示されたキー、アイコンなどにタッチすることにより操作を行なう。

2．システム運用

（1）ＬＣＤ画面時限消去
　画面から操作を一定時間行なわなかった場合、自動的にＬＣＤ表示用バックライトが消去される。
（2）オペレータパスワード
　パスワードを設定することにより、オペレータを操作レベル毎に限定する。（3レベル）
　パスワードを設定しなかった場合は、誰でも操作可能とする。
（3）運用区分設定
　警報レベルによる運用区分や時間帯別禁止指定が出来る。

3．監視機能

（1）状態監視
　デジタル及びアナログ点の状態を監視する。データは定期的に更新し、随時ＬＣＤに表示出来る。
（2）警報発生監視
　警報入力時、自動的に警報発生状態を表示し、ブザーを鳴動させる。
（3）発停失敗監視，不一致監視
　発停出力後一定時間の後も機器の状態が一致しない時、発停失敗（異常停止／起動）として警報を発する。
（4）アナログ上下限（偏差値）監視
　アナログ値が設定された上下限（偏差）値を超えた時、上下限（偏差）警報を発する。
　連動制御用の設定値も可能とする。ポイント毎に時間設定が可能なものとする。
（5）警報レベル指定
　ポイント毎に警報レベル（４レベル）を指定することが出来る。
（6）運転時間積算表示
　機器の運転状態により、運転時間を積算し、保守・点検のガイドとする。
（7）発停回数積算表示
　機器の発停回数を積算し、保守・点検のガイドとする。

4．表示機能

（1）表示画面
　主表示部はＬＣＤ表示とし、日本語処理による表示とする。
　画面タイトル，システム状態表示，主表示等、表示エリアが区分されている。
（2）時刻表示
　項目選択の操作により、時刻をＬＣＤ画面に表示する。
（3）機器リスト表示
　アイコン表示により、登録されている機器の状態を表示する。
（4）未確認一覧表示
　未確認の全警報点を発生順に発生日付，時刻付きで表示し、ポイント毎に確認可能とする。
（5）一覧リスト表示
　警報一覧・状態一覧・未確認警報一覧・運転中機器一覧・停止中機器一覧・
　計測点一覧・設定一覧を表示する。
（6）オペレーションガイド表示
　画面上にオペレーション用のガイド表示を行なう。
（7）システム状態表示
　発生中の警報の有無，未確認警報の有無，停電・火災状態を表示する。
（8）操作支援メッセージ表示
　画面上に操作を補助するメッセージ（ＨＥＬＰ）を表示する。
（9）トレンドグラフ／バーグラフ表示
　温湿度などの計測ポイントデータや動力の運転状態の時系列変化を一定期間蓄積し、トレンドグラフ表示
　する。電力量などの積算値を毎時，毎月の各設定で時系列的にバーグラフ表示する。
（10）警報インストラクション表示
　警報発生時、緊急連絡先などを表示する。

5．操作機能

（1）手動個別発停
　機器リスト画面，ワンポイント画面より、手動にて機器を発停（切換・・・3位置も可能）
　する。誤操作防止の為、確認操作を追加した専用操作を機器毎に設定することが出来る。
（2）手動群発停
　複数の発停点を手動にて群発停する。
（3）遠隔設定
　温度の設定値，ダンパ開度の設定値変更操作
（4）各種設定値変更
　時刻，目標値，制御入力，制御出力等のプログラム設定変更
（5）許可／禁止指定
　ポイント単位，プログラム単位にて制御の保留

6．制御機能

（1）タイムプログラム
　動力等の機器はタイムプログラムに登録することによって、自動的にスケジュール発停（入／切）操作を
　行なう。タイムプログラムは7曜日及び休日／特別日（2種）に対し、それぞれ起動／停止の時間を自由に
　設定することが出来る。又、向こう1週間の残業運転毎の臨時スケジュールが設定出来る。
（2）イベントプログラム制御
　監視点の状態変化，警報発生などを指定条件として、対象動力を予め設定した状態に動作させる。
（3）火災プログラム
　火災時に空調機等の関連機器を停止させる。
　火災入力時には、ＬＣＤに火災メッセージを表示し、登録された機器を自動的に停止させる。
（4）復電プログラム
　復電後自家発から商用電源に切換った後、停電直前に運転（稼動）していた機器を再起動（投入）させる。
　再起動時の順序指定，再投入の対象外指定を可能とする。
（5）季節切替制御
　春・夏・秋・冬によるシステム動作切替を月日指定にて自動切替可能とする。

7．データ管理支援

（1）警報ヒストリ
　警報発生（復帰）履歴を長期に渡って記憶し、一覧表示印字を行う。データは100データまで蓄積可能
　とする。
（2）状態・警報変化ヒストリ
　過去の操作及び状態変化、またその時刻を表示・印字する。

8．記録機能

（1）メッセージプリンタ
　警報記録，正常復帰記録，発停失敗記録，計測値上下限記録，日替記録，停復電，火災時記録，操作記録，
　状態変化記録の各印字を行なう。

9．自己診断

（1）伝送系トラブル監視
　ＤＧＰ伝送異常時、警報表示を行なう。

10．アナンシュータ

（1）機器の運転状態，故障，警報等の状態を赤／緑のＬＥＤで点灯／消灯／フリッカーにより表示する。
　又、ＡＮＮに於てはワンポイント表示部により、現在時刻，計測点，積算点の現在値等を選択表示
　することが出来る。
（2）手動発停操作
　操作キーを直接タッチすることにより、操作を行なう。

機械化管理機能（別途契約）

中央監視装置の機能に対し建物の管理を合理的に行なう為、任意の管理点を電話回線を
用いて機械化管理センターへ相互伝送出来るものとする。

（1）伝送の目的
　建物の保守管理に対し、省力化及びシステム運用効率の向上を考え、
　機械化管理センターで運用する。

（2）システム系統図

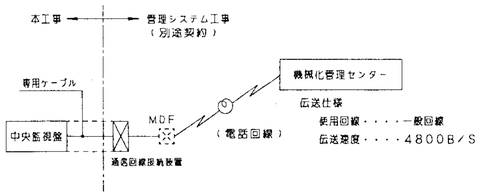

（3）システム機能項目
　1）機械化管理センターより伝送出来る内容
　　1）各動力の発停機能
　　2）各動力の状態表示機能
　　3）各設備の警報及び水位の警報表示機能
　　4）アナログ及び積算計測機能
　　5）中央監視に対するプログラム変更機能
　　＊管理内容は、中央監視入出力一覧表を参照のこと

　2）データ－収集機能
　建物に対し、下記のデータ－収集ができる仕様とする。
　　1）運転データ　（運転状態等）
　　2）保全データ　（警報，運転時間積算等）
　　3）エネルギー管理データ　（計測・計量値等）

　3）設備点検業務
　　各設備の点検を昼間常駐又は巡回点検＋機械化管理センターにより行ない、
　　夜間は無人（機械化管理センター）にて運営する。

項目は別途契約により決定する。

幹線計画

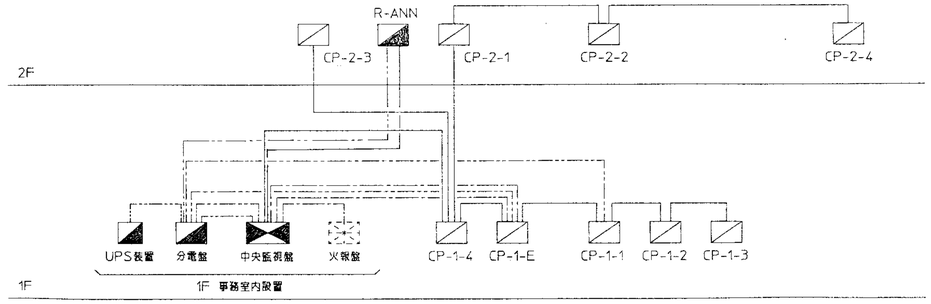

――――：中央監視幹線
－－－－：システム入力 ― AC/GC状態信号(CP-1-E)
　　― 自家発切換信号(CP-1-E)
　　― 火災信号（火報盤）
－－－－：UPS電源

設計名称	（仮称）深谷グリーンパーク機械設備工事		
図面名称	自動制御　中央監視システム機能表，機械化管理機能，幹線計画		
縮尺 ――	年月 H 8．3	設計番号	図面番号 M－26
SOWA 株式会社 相和技術研究所			

システム構成図

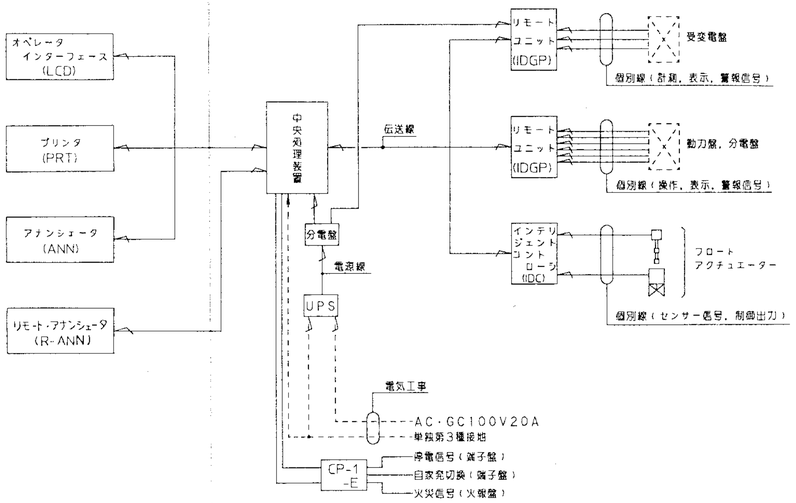

参考姿図

中央監視盤

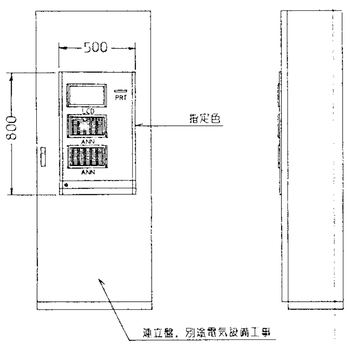

UPS 2kVA
停電バックアップ 10分

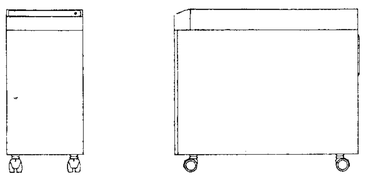

UPS仕様

項目		規格
交流入力	相数	単相
	定格電圧	100V
	電圧変動範囲	90V－100V
	定格周波数	50Hz
	周波数変動範囲	47Hz－53Hz／57HZ－63Hz
方式	冷却方式	強制風冷
	運転方式	商用常時常時インバータ
	切換方式	商用無瞬断切換
交流出力	出力容量	2kVA
	相数	単相
	定格電圧	100V
	定電圧精度	±2%
	定格周波数	50Hz／60Hz
	周波数精度	±1%
停電時保持時間		10分
バッテリ	機種	小型シール鉛蓄電池
	容量	5Ah
	個数	18個
重量		約71kg

リモート・アナンシェータ

UPS電源用分電盤

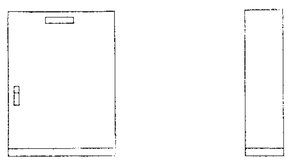

中央監視機器機能表

機器名称	システム機能	機器仕様
中央処理装置	1）マイクロプロセッサで構成し，機能はソフトウエアで処理する。 2）周辺機器の操作制御を行なう。 3）警報検出及び警報の正常復帰検出 4）状態変化の検出 5）スケジュール制御 6）イベントプログラム制御 7）火災プログラム（火災時指定動力の停止） 8）復電プログラム（復電時指定動力の順序起動） 9）アナログ値（温度など）の計測 10）アナログ値の上下限警報監視 11）運転時間積算ノ投入回数積算監視表示 12）自己点検（システムチェック，発停エラーチェック） 13）機器ブロック連動制御	管理点数　：500点 主記憶装置　：ICメモリ 接地条件　：第3種単独接地 供給電源　：AC100V，50Hz 最大200VA 電源断保護　：停電後100時間のデータメモリ 及びカレンダ動作 周囲条件　：5～40℃，20～80%RH システム入出力：システム出力（システム異常，重故障，軽故障， 給切れ，火災確認） システム入力（給電状態，自家発切換，火災　） 警報ブザー　：電子ブザー
オペレータ インターフェイス (LCD)	1）タッチパネルによりデータの表示，操作，警報確認を行なう。 （システム運用として，パスワードによる操作制限，運用区分設定機能を有する） 2）各制御プログラムの変更を行なう。 3）各管理点の情報としてアドレス，名称，単位，状態を表示する。 （ハイアラーキ画面，グループ画面，プログラム画面，一覧画面， アラーム画面を構成できるものとする。） 4）画面には年月日，曜日，時刻を必要時表示する。 5）画面にはオペレーションガイド表示を行なう。 6）操作支援メッセージ表示 7）トレンドグラフノバーグラフ表示 8）警報ヒストリ表示 9）操作・状態変化ヒストリ表示 10）警報インストラクション表示	形　式　：バックライト付大型LCD，10"相当 表示文字　：英，数，カナ，漢字，記号，絵文字（アイコン） 表示色　：カラー（8色） 操作部　：表示部上全面タッチパネル ：LCD自動消去
プリンタ (PRT)	1）システムと連動し，異常発生時（警報，状態変化， アナログ上下限）に，そのポイントの名称，データ，時刻を印字する。 2）自動及び手動による各種操作に対して名称，データ（ディジタル点， アナログ点），時刻を印字する。 （制御，状態変化，一覧，操作状態ヒストリ）	形　式　：感熱式ドットマトリクス 印字文字種　：英，数，カナ，漢字 印字色　：黒 印字数　：ANK　40字ノ行
アナンシェータ (ANN) (R-ANN)	1）簡易表示部に時刻又は，計測値，積算値，最終OFF時刻等を表示する。 2）発停，状態，警報点の状態を常時表示する。 3）発停点の個別手動発停操作を行なう。 4）最終OFF時刻の変更操作を行う。	簡易表示部　：7セグメント，6桁ANN－Aのみ） 操作部　：起動ノ停止，最終OFF時刻変更 ランプテスト等 常時表示灯　：LED，2灯（赤，緑）ノ点 ANN：40点，50点 R-ANN：40点
リモート ユニット (IDGP)	1）現場に設置して中央制御装置とデータ伝送を行なう。 2）リモートユニットと各入出力点数は個別配線とし，動力盤との信号取り合い は補助リレー等で電気的に分離して入出力点の事故から影響を受けないよう にする。	入出力点数　：中央管理点入出力一覧表参照 電源　：AC100V±10%　50Hz
ユニット コントローラ (IDC)	1）中央監視と通信（コミュニケーション）し制御（DDC）を行なう。 2）各入出力点間は個別配線とする。	入出力点数　：中央管理点入出力一覧表参照 制御内容　：自動制御計装図参照 電源　：AC100V±10%　50Hz 付属品　：パラメータ設定器2台（各計）
伝送線	1）リモートユニットと中央監視盤間のデータ伝送をする。	IPEV-S　0.9x1P　相当
UPS	1）中央監視盤に無停電電源を供給する。	容量　2KVA 入力　：AC100V 出力　：AC100V バッテリー動作時間：最大10分
機械化管理機能	1）管理データを電話回線を用いて機械化管理センターへ相互伝送 できるものとする。	使用回線　：NTT　一般加入電話回線

設計名称	（仮称）深谷グリーンパーク機械設備工事		
図面名称	自動制御　中央監視システム構成図，参考姿図，機器機能表		
縮尺 ――	年月 H8.3	設計番号	図面番号 M－27
SOWA 株式会社 相和技術研究所			

自動制御機器表

記号	名称	形番	備考
A/D	アナログ入力変換器	RY7100A	
AT	トランス	ATY72Z	
BFV	電動バタフライ弁	VY99S	リニア特性
BV	電動ボール弁	VY6100D2	
DC	DC24V電源	RY7910D	
dPEW	差圧発信器	JTD	マニホールド弁付
dPIC	差圧指示調節器	R30-2G	
dPS	差圧スイッチ	PYY-CL13	
ED	感電装置	V725	
FM	電磁流量計(変換器付属型)	KID/KIX	
H	湿度調節器	H615A	
I/I	アイソレータ	RY7910S	
LI	液面計	GYY-ELL-B31B2	4~20mA出力付
MD	ダンパ操作器	MY6040A	
MV1	電動2方弁	VY5110B	
MV2	電動3方弁	M904F+V5065A+Q455C	
PE	圧力発信器	JTG	コンデンサー付
PIC	圧力指示調節器	R30-2G	200%PB
Pt/D	Pt入力変換器	RY7100P	
Pt/I	Pt入力変換器	RY7910P	
QM	温度設定器	Q7705A	
R	補助リレー		
SVW	水用電磁弁		
SW	切換スイッチ		
T	温度調節器	T631C	
TC	温度調節器	R7702A	
TE1	温度検出器	TY7095A	
TED1	温度検出器		Pt100Ω
TED2	温度検出器	LY7201A-D	支持具付
TEW1	温度検出器	TY7701B31	
THED	温度発信器	HY7013C	トランス付
THP	サーモプレート	QY20A	
TIC1	温度指示調節器	R30-2G	
TIC2	温度指示調節計	R30-0G	
TM1	タイマー		
TM2	24時間タイマー	B3103628	自動クリーニング用
TR	トランス	AT72-J1	
TW1	温度調節器	T675A-W	保護管付
UC	ディジタル式調節器	WY7211	
MV3	電動二方弁	M904F/Q455D/V5064A	
CAL1	熱量計(検出部除く)	WTY7100A	
CAL2	熱量計(検出部一体)	KY7900A	
CAL3	熱量演算器	WY7048	
LC	レベルスイッチ	LC11	
FE	光電センサー	FE70	
LF	電極リレー/電極棒	61F-G	
TC1	ディジタル調節器	WY7105B	
USM	超音波計	S-2000	

CP盤寸法表

盤名	形状	参考寸法 W	参考寸法 H	参考寸法 D	収納系統名	備考
CP-1-1	自立	2800	1950	400	受水槽廻り, 貯湯槽廻り 熱源廻り, OHU-1 床暖房廻り, 外気温湿度計測 プール廻り弁温度調×6	
CP-1-2	壁掛	700	700	250		
CP-1-3	自立	700	1950	400	AHU-1, AHU-2 OHU-2	
CP-1-4	自立	700	1950	400	床暖房廻り (2F 休憩コーナー用電磁弁) プールシャワー廻り制御 × 2	
CP-1-E	壁掛	700	1200	250		
CP-2-1	壁掛	700	1200	300	プールシャワー廻り制御 × 2	
CP-2-2	壁掛	800	750	350	熱源廻り(冷却塔廻り)制御	屋外仕様
CP-2-3	壁掛	700	1400	250	PAC-2×2	
CP-2-4	壁掛	700	1400	300	PAC-1 厨房外気処理制御	

バルブ口径表

流体　W2:水(2方弁), W3:水(3方弁)
単位 流量W2, W3:流量[　], ΔP[i /]m　　kg/cm

系統名	流体	流量	PI	ΔP	CV	口径(A)	備考
<熱源廻り>							
温水バイパス2方弁	W2	2130		0.5	210	125	
熱源台数制御用 流量計		6370				300	
冷却塔用 バイパス3方弁	W3	390		0.3	49.5	50	
冷却塔用 補給水弁	W2			0.3		25	配管口径
温水熱源用 HEX-5 1次側3方弁	W3	200		0.3	25.4	32	
廃熱往水用 流量計		200				65	
<空調機廻り>							
AHU-1 メインプール系統 温水2方弁	W2	900		0.3	114.3	80	x2SETS
AHU-2 25mプール系統 温水2方弁	W2	274		0.3	34.7	40	
AHU-2 流量計	W2					50	
<床暖廻り>							
床暖用 HEX-4 1次側温水制御弁	W2	166		0.3	21.0	32	
	W2	16.6		0.3	2.1	15	
HP-7 吐出圧制御用 バイパス弁	W2	600		0.3	76.7	65	
H-1 共用プールサイド系統 床暖用 遮断弁	W2					50	配管口径
H-2 造波プール廻り系統 〃 〃	W2					50	配管口径
H-3 〃 〃 〃	W2					40	配管口径
H-4 流水プール廻り 〃 〃	W2					40	配管口径
H-5 〃 〃 〃	W2					32	配管口径
H-6 幼児用プール廻り系統 〃 〃	W2					25	配管口径
H-7 25mプール廻り系統 〃 〃	W2					25	配管口径
H-8 〃 〃 〃	W2					32	配管口径
H-9 2F 休憩コーナー系統 〃 〃	W2					32	配管口径
H-7 流量計	W2					25	配管口径
H-8 流量計	W2					25	配管口径
パネルヒーター流量計	W2					25	配管口径
<衛生設備>							
造波プール用 熱交換器1次側温水制御弁	W2	600		0.3	76.7	65	
流水プール用 熱交換器1次側温水制御弁	W2	900		0.3	114.3	80	
児童プール用 熱交換器1次側温水制御弁	W2	33		0.3	4.2	20	
25mプール用 熱交換器1次側温水制御弁	W2	650		0.3	82.5	65	
ジャグジーバス用 熱交換器1次側温水制御弁	W2	58		0.3	7.4	20	
25mプール用 熱量計	W2					80	
給湯用 HEX-3 温水弁	W2	600		0.3	76.7	65	
FMバルブ用 電磁弁	W2					20	2sets 配管口径
メインプール系統 シャワー用電磁弁	W2					32	2SETS
25mプール系統 シャワー用電磁弁	W2					25	2SETS
井水受水槽 井水/市水混合弁	W2					100	2SETS 配管口径
FMバルブ用 電磁弁	W2					20	2SETS 配管口径
<外調機廻り>	W2						
OHU-1 1Fバックヤード H/C	W2	59		0.3	6.8	20	
OHU-2 1Fバックヤード H/C	W2	22		0.3	2.8	15	

凡例

- IV2 □ (線数:本数)
- AC100V or 200V
- ファンインターロック
- シールド付ケーブル
- 現場盤内設付機器
- 監視盤との信号受渡し

設計名称	(仮称)深谷グリーンパーク機械設備工事
図面名称	自動制御 機器表、バルブ口径、盤寸法表
縮尺	――
年月	H8.3
設計番号	
図面番号	M-28

SOWA 株式会社 相和技術研究所

DDC・DDGP入出力回路図

入出力項目		リモートユニット（リモート盤）	接続ケーブル（外部配線）	現場機器類（受変電盤、動力盤、分電盤、機側盤、自動盤 他）	備考
発停状態（故障）	接点入力	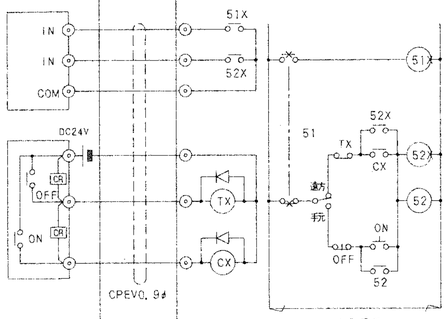	CPEVO. 9φ		1. CX, TX（DC24Vリレー）には、スパークキラー（ダイオード等）を取付のこと。 2. 接点入力は、無電圧a接点連結のこと。 3. 破線部は故障を示す。
	パルス接点出力				
切換出力	接点入力	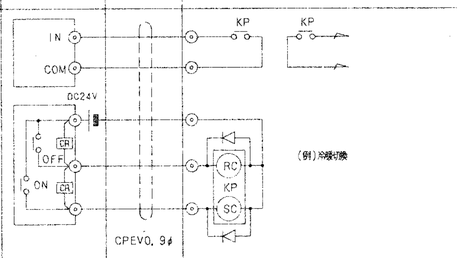	CPEVO. 9φ	（例）冷暖切換	1. KP（DC24V キーアップリレー）には、スパークキラー（ダイオード等）を取付のこと。 2. 接点入力は、無電圧a接点連結のこと。
	パルス接点出力				
状態故障または警報監視	接点入力	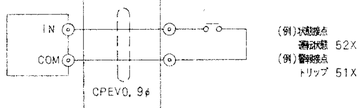	CPEVO. 9φ	（例）状態接点 運転状態 52X （例）警報接点 トリップ 51X	1. 無電圧a接点連結入力
状態及び故障監視	接点入力	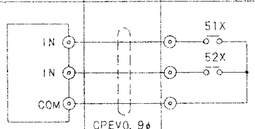	CPEVO. 9φ		1. 無電圧a接点連結入力
計量（パルス）入力	無電圧単位接点パルス	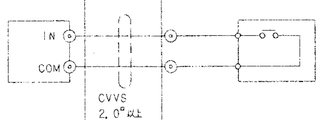	CVVS 2. 0°以上	（例）電力量計（いずれもパルス発信付）	1. 30msec 30msec 2Hz ON OFF 100msec以上 2. 回路電圧、電流 DC12V, 10mA
アナログ入力	温度入力		IV 2. 0°以上	Pt100Ω 測温体	1. 入力信号 Pt100Ω 2. 回路電圧、電流 DC1V, 1mA 3. 計測レンジ 0~50℃ −50~100℃ −20~80℃ 50~200℃
アナログ入力	電流入力	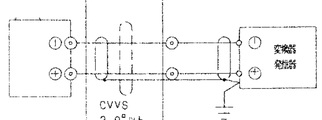	CVVS 2. 0°以上	変換器 発信器 4~20mA	1. 入力信号 DC4~20mA 2. 入力インピーダンス 300Ω 3. アイソレーションなし

中央管理点入出力一覧表　No. 1

注）COS故障：中央監視からの指令と現場の遠隔切替器が異なった時に発報する。
（手元運転、トリップ故障の場合も発報）

記号	名称	リモート盤	動力盤	取合	操作 設定	操作 切換	操作 発停	表示 状態	表示 COS故障	表示 トリップ故障	表示 警報	計測 温度	計測 湿度	計測 アナログ	計量		備考
	（空調設備）																
	温水熱源運転動	CP-1-1		PMX			○	○			○						
	受入冷熱量状態	〃						○									
	廃熱回収バイパスポンプ故障信号	〃		PMX				○			○						
	温水ボイラー故障信号	〃		〃			○x3	○x3									
	温水熱源機廃熱増設対応	〃		〃			○	○									
B-1~3	温水ボイラー	CP-1-1	機側盤	PMX				○x4		○x4							将来用含む
HP-4	温水バイパスポンプ（廃熱回収）	〃	1P-1	〃				○x2		○x2							
	温水2次側負荷流量	〃		〃										○		○	
	温水2次側負荷熱量	〃		〃										○		○	
	温水2次側往還温度	〃		〃								○x2					
	温水熱源機入口温度	〃		〃								○					
B-1~3	温水ボイラー個別停止信号	CP-1-1									○x4						将来用含む
HP-1~3	温水1次循環ポンプ	CP-1-2	1P-2					○x4		○x4							〃
HP-6	給湯一次循環ポンプ	CP-1-1	1P-1					○x2	○x2	○x2							EVプログラム
HP-7	床暖房2次循環ポンプ	〃	〃				○	○	○	○							
	床暖房電磁弁 開/閉信号	〃					○x8	○x8									
	〃 〃	CP-1-4					○	○									
HP-8	床暖房2次循環ポンプ（25mプール）	CP-1-1	1P-1				○	○	○								
	床暖房温度設定	〃			○x8							○x8					
HP-5	廃熱温水ブースターポンプ	CP-1-1	1P-1				○x2	○x2	○x2	○x2							
	床暖房温度設定	CP-1-4			○							○					
CT-1	放熱用冷却塔ファン	CP-2-2	2P-R					○		○							
〃	放熱用冷却塔凍結防止ヒータ	〃	〃					○		○							
CDP-1	放熱用冷却水ポンプ	CP-1-1	1P-1					○		○							
HHP-1	給湯循環ポンプ	〃	1P-1				○	○	○	○							
HHP-2	〃	〃	1P-1				○	○	○	○							
	<廃熱温水データ>																
	廃熱温水受入流量	CP-1-1		CAL										○		○	
	廃熱温水受入往温度	〃		〃								○					
	廃熱温水受入還温度	〃		〃								○					
	廃熱温水熱回収還温度	〃		〃								○					
	廃熱温水熱回収往温度	〃		〃										○		○	
	廃熱温水受入熱量	〃		〃										○		○	
AHU-1	1F メインプール系統 空調機	CP-1-3	1P-3				○x2	○x2	○x2	○x2							
RF-1	〃 〃 還気ファン	〃	〃					○x2		○x2							
AHU-2	1F 25Mプール系統 空調機	CP-1-1	1P-1				○	○	○								
RF-2	〃 〃 還気ファン	〃	〃					○		○							
OHU-1	1F バックヤード系統 外調型パッケージ	CP-1-1	機側盤				○	○	○								
	OHU-1 冷暖切換	〃						○		○							
OHU-2	2F バックヤード系統 外調型パッケージ	CP-1-3	機側盤				○	○	○								
	OHU-2 冷暖切換	〃															
PAC-1	2F レストラン系統 パッケージ空調機	CP-2-4	機側盤				○	○	○								
	PAC-1 冷暖切換	〃						○		○							
PAC-2	1F エントランス系統 パッケージ空調機	CP-2-3	機側盤				○x2	○x2		○x2							
	PAC-2 冷暖切換	〃					○x2	○x2									
	サウナ機械故障（一括）	CP-1-1	サウナ盤								○						
	ごみ焼却場 排水処理槽（一括）	CP-1-1	既設盤より								○						
	床暖房系統 温度（床面）	CP-1-1			○x8							○x8					
	床暖房系統 温度（床面）	CP-1-4			○							○					

設計名称	（仮称）深谷グリーンパーク機械設備工事
図面名称	自動制御 中央監視盤、管理点入出力一覧表 NO.1
縮尺	――
年月	H 8. 3
設計番号	
図面番号	M－29

SOWA 株式会社 相和技術研究所

注）COS故障：中央盤からの指令と現場の運転状態が異なった時に発報する。
（手元運転、トリップ故障の場合も発報）

記号	名称		リモート盤	動力盤	取合	操作 設定	操作 切換	操作 発停	表示 状態	表示 COS故障	表示 トリップ故障	表示 警報	計測 温度	計測 湿度	計測 アナログ	計量		備考
SF-1	1F 機械室	給気ファン	CP-1-1	1P-1				○	○	○	○							
EF-1	〃 〃	排気ファン	〃	〃					○		○							
SF-2	〃 ボイラー室	給気ファン	CP-1-2	1P-2				○	○	○	○							熱源運転盤と連動
EF-2	〃 〃	排気ファン	〃	〃					○		○							
SF-3	〃 電気室	給気ファン	CP-1-1	1P-1					○		○							サーモ発停
EF-3	〃 〃	排気ファン	〃	〃					○		○							
SF-4	〃 発電機室	給気ファン	〃	〃					○		○							発電機運転
EF-4	〃 〃	排気ファン	〃	〃					○		○							
SF-5	〃 ELV機械室	給気ファン	CP-1-4	1P-4					○		○							サーモ発停
EF-5	〃 〃	排気ファン	〃	〃					○		○							
SF-6	〃 倉庫(1)	給気ファン	CP-1-3	1P-3				○	○	○								
EF-6	〃 〃	排気ファン	〃	〃					○		○							
SF-7	〃 倉庫(2)	給気ファン	〃	〃				○	○	○								
EF-7	〃 〃	排気ファン	〃	〃					○		○							
SF-8	〃 厨房	給気ファン	CP-2-4	LP-厨房				○	○	○	○							
EF-8	〃 〃	排気ファン	〃	〃					○		○							
EF-10	〃 プール男子便所	〃	CP-1-4	1P-4				○	○	○	○							
EF-12	〃 ロッカー便所(1)	〃	CP-1-4	1P-4				○	○	○	○							
EF-21	〃 ロビー男子便所	〃	CP-1-4	1P-4				○	○	○	○							
EF-29	〃 女子便所	〃	CP-2-1	2P-2				○	○	○	○							
EF-34	〃 研修男子便所	〃	CP-2-1	2P-2				○	○	○	○							
EF-37	〃 休憩男子便所	〃	CP-2-4	2P-3				○	○	○	○							
EF-39	〃 造水機械室	換気ファン	CP-1-4	1P-4				○	○	○	○							
DF-1	メインプールデリベントファン		CP-2-1	2P-1				○	○	○	○							
	メインプール吸込口温度		〃	〃									○x2					
DF-2	メインプールデリベントファン		〃	〃				○x3	○x3	○x3	○x3							
	外気温湿度		CP-1-1										○	○				
	冷凍庫		CP-2-4	LP-厨房								○						
	（衛生設備）																	
WP-1	上水加圧給水ポンプ		CP-1-1	機械盤					○		○							
WT-1	上水受水槽		〃	1P-1								○H L						
	WT-1 水槽水位設定		CP-1-1		IDC	○												
WP-2	給湯加圧給水ポンプ		CP-1-1	機械盤					○		○							
WT-2	井水受水槽		〃	1P-1								○H L						
HHP-1, 2	給湯循環2次ポンプ		CP-1-1	1P-1				(○x2	○x2	○x2	)x2							
ST-1, 2	給湯貯湯槽内温度		〃	〃									○x2					
DP-1	汚水排水ポンプ		CP-1-3	1P-3					○x2		○x2							
	汚水槽		〃	〃								○H						
DP-2	雑排水ポンプ		CP-1-1	1P-1					○x6		○x6							
	雑排水槽		〃	〃								○H x3						
DP-4	雑排水ポンプ		CP-1-1	1P-1					○x2		○x2							
	雑排水槽		〃	〃								○H						
DP-5	雑排水ポンプ		CP-1-1	1P-1					○x2		○x2							
	雑排水槽		〃	〃								○H						

記号	名称		リモート盤	動力盤	取合	操作 設定	操作 切換	操作 発停	表示 状態	表示 COS故障	表示 トリップ故障	表示 警報	計測 温度	計測 湿度	計測 アナログ	計量		備考
DP-2	雑排水ポンプ		CP-1-3	1P-3					○x2		○x2							
	雑排水槽		〃	〃								○H						
DP-3	湧水排水ポンプ		〃	〃					○x2		○x2							
	湧水排水槽		〃	〃								○H						
DP-3	湧水排水ポンプ		CP-1-4	1P-4					○x4		○x4							
	湧水排水槽		〃	〃								○H x2						
DP-3	湧水排水ポンプ		〃	〃					○x2		○x2							
	湧水排水槽		〃	〃								○H						
DP-3	湧水排水ポンプ		CP-2-4	1P-6					○x4		○x4							
	湧水排水槽		〃	〃								○H x2						
	各プール他系統　ろ過設備		CP-1-1	ろ過盤				○x6	○x6		○x6							
	各プール他　温度		〃										○x6					
	（電気設備）																	
	非常動力盤　MCCB断		CP-1-E	端子盤								○						
	自家発設備　（一括）		〃	〃								○						
	引込盤　受電電力量		〃	〃								○						
	〃　地絡過電流		〃	〃								○						
	受変電　電力量		CP-1-E	端子盤								○				○		
	〃　電力		〃	〃										○				
	〃　電流		〃	〃										○				
	〃　電圧		〃	〃										○				
	〃　力率		〃	〃										○				
	低圧電灯盤　変圧器二次電圧(F11-F13)		〃	〃										○x3				
	低圧動力盤　変圧器(F21)		CP-1-E	端子盤										○				
	コンタクタ　商用／自家発コンタクタ　商用		〃	〃								○						
	受電盤　受電過電流		〃	〃								○						
	〃　受電不足電圧		〃	〃								○						
	〃　蓄電池MCCB断		〃	〃								○						
	〃　過電流(F1-F3, FC)		〃	〃								○x4						
	コンデンサ盤　コンデンサヒューズ断(C1-C4)		〃	〃								○x4						
	〃　リアクトル温度上昇(C1-C4)		〃	〃								○x4						
	〃　コンデンサ内部故障(C1-C4)		〃	〃								○x4						
	低圧電灯盤　ヒューズ断(NO. 1-NO. 3)		〃	〃								○x3						
	〃　TR温度上昇(NO. 1-NO. 3)		〃	〃								○x3						
	〃　地絡過電流(NO. 1-NO. 3)		〃	〃								○x3						
	〃　過負荷(NO. 1-NO. 3)		CP-1-E	端子盤								○x3						
	〃　MCCB断(NO. 1-NO. 3)		〃	〃								○x3						
	低圧動力盤　ヒューズ断		〃	〃								○						
	〃　TR温度上昇		〃	〃								○						
	〃　地絡過電流		〃	〃								○						
	〃　過負荷		〃	〃								○						
	〃　MCCB断		〃	〃								○						
	<計量>																	
	25mプール系統　プール昇温熱量		CP-1-1		CAL1									○		○		
	〃　AHU-2 温水熱量		〃		CAL1									○		○		
	〃　床暖房　温水熱量		〃	CAL2												○x2		
	〃　パネルヒーター温水熱量		〃	〃												○		
	〃　給水		CP-2-1	メーター												○		
	〃　給湯(仕込)		〃	〃												○x2		
	〃　電力量(動力)		CP-1-1	1P-1												○		
	〃　電力量(電灯)		CP-2-1	2L-3												○		
	PAC-8, 9系統　ガス		〃	メーター												○		
	厨房、レストラン系統　給水		CP-2-4	メーター												○		
	〃　ガス		CP-1-1	〃												○		
	〃　電力量(動力)		CP-2-4	LP-厨房												○		
	〃　電力量(電灯)		CP-1-E	〃												○		

設計名称	(仮称)深谷グリーンパーク機械設備工事
図面名称	中央管理点入出力一覧表 NO.2
縮尺	——
年月	H8.3
設計番号	
図面番号	M－30
SOWA 株式会社 相和技術研究所	

熱源廻り制御　　1set

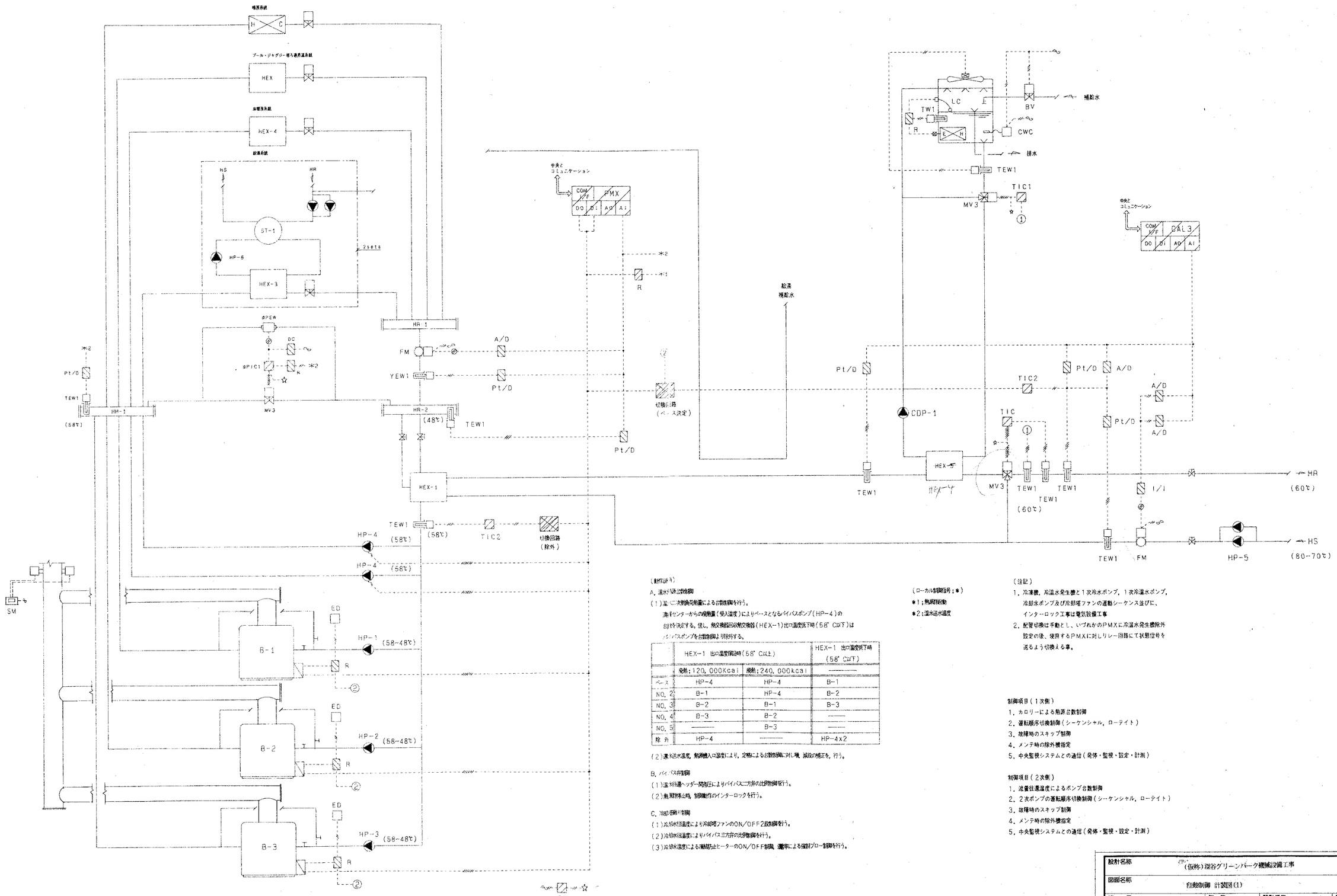

（制御説明）

A. 温水熱源台数制御

（1）基本二次側負荷熱量による台数制御を行う。

熱源センターからの負荷量（受入温度）によりベースとなるバイパスポンプ（HP−4）の台数を決定する。但し、熱交換器回路熱交換器（HEX−1）出口温度低下時（58°CWT）はバイパスポンプを台数制御より除外する。

	HEX−1 出口温度低下時（58°CW以上）		HEX−1 出口温度低下時（58°CWT）
	暖熱；120,000Kcal	暖熱；240,000kcal	———
ベース	HP−4	HP−4	B−1
NO. 2	B−1	HP−4	B−2
NO. 3	B−2	B−1	B−3
NO. 4	B−3	B−2	———
NO. 5	———	B−3	———
除外	HP−4	———	HP−4x2

（2）熱源往還水温度、熱源機入口温度により、定格による台数制御に対し増、減段の補正を、行う。

B. バイパス弁制御

（1）温水往還ヘッダー間差圧によりバイパス二方弁の比例制御を行う。

（2）熱源停止時、制御動作のインターロックを行う。

C. 冷却塔制御

（1）冷却水往還温度により冷却塔ファンのON/OFF2段制御を行う。

（2）冷却水往還温度によりバイパス三方弁の比例制御を行う。

（3）冷却水温度による凍結防止ヒーターのON/OFF制御、濃度による電動ブロー制御を行う。

（ローカル制御信号；＊）

＊1；熱源停止

＊2；温水送水温度

（注記）

1. 冷凍機、冷温水発生機と1次冷水ポンプ、1次冷温水ポンプ、冷却水ポンプ及び冷却塔ファンの運動シーケンス並びに、インターロック工事は電気設備工事
2. 配管切換は手動とし、いづれかのPMXに冷温水発生機除外設定の後、使用するPMXに対しリレー回路にて状態信号を送るよう切換える事。

制御項目（1次側）

1. カロリーによる熱源台数制御
2. 運転順序切換制御（シーケンシャル，ローテイト）
3. 故障時のスキップ制御
4. メンテ時の除外機指定
5. 中央監視システムとの通信（発停・監視・設定・計測）

制御項目（2次側）

1. 流量往還温度によるポンプ台数制御
2. 2次ポンプの運転順序切換制御（シーケンシャル，ローテイト）
3. 故障時のスキップ制御
4. メンテ時の除外機指定
5. 中央監視システムとの通信（発停・監視・設定・計測）

設計名称	（仮称）深谷グリーンパーク機械設備工事		
図面名称	自動制御　計装図(1)		
縮尺 ———	年月 H8.3	設計番号	図面番号 M−31
SOWA 株式会社 相和技術研究所			

空調機制御　3sets

AHU-1, RF-1 メインプール系統　2sets
AHU-2, RF-2 25mプール系統

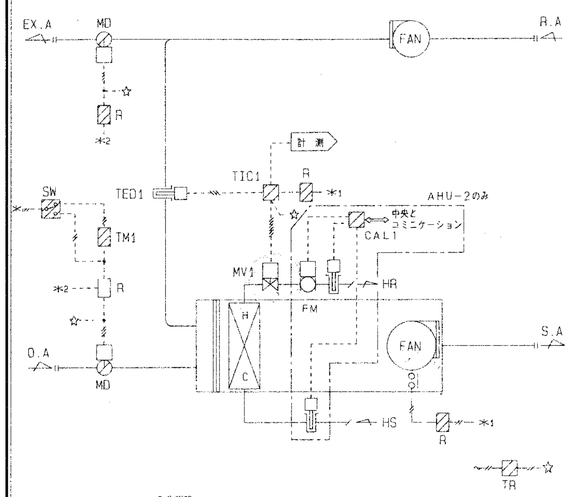

動作説明
1. 還気温度制御
　還気温度により冷温水コイル2方弁の比例制御を行う。
2. ウォーミングアップ制御
　立ち上がり時、外気・排気ダンパを閉、還気ダンパを開とし予冷／予熱を行う。
3. 空調機停止時のインターロック制御
　（対象：ダンパ／2方弁）

外調機制御　2sets

OHU-1 1F バックヤード系統
OHU-2 2F バックヤード系統

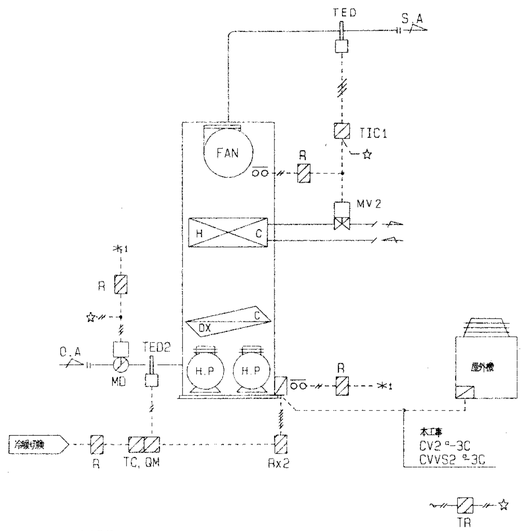

動作説明
1. 外気温度制御（冷房）
　外気温度によりコンプレッサーのON－OFF制御を行う。（2段）
2. 給気温度制御
　給気温度により温水二方弁の比例制御を行う。
3. 空調機停止時のインターロック制御
　（対象：ダンパ／二方弁）

パッケージ空調機制御（1）　1set

PAC-1 2F レストラン系統

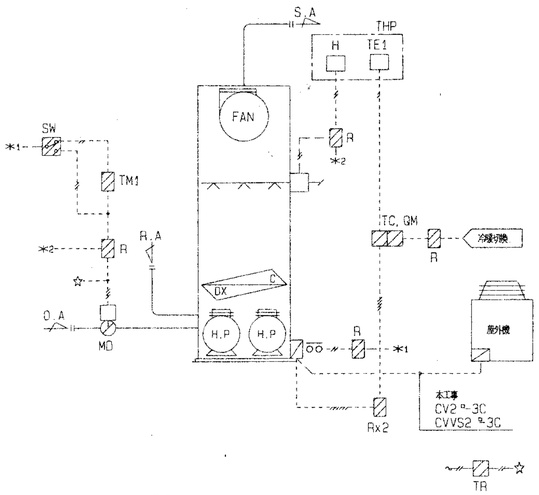

動作説明
1－1. 室内温度制御（冷房）
　室内温度によりコンプレッサーのON－OFF制御を行う。（2段）
1－2. 室内温度制御（暖房）
　室内温度により温水2方弁の比例制御を行う。
2. 室内湿度制御
　室内湿度により加湿器のON－OFF制御を行う。
3. ウォーミングアップ制御
　立ち上がり時、外気ダンパを閉とし、予冷／予熱を行う。
4. 空調機停止時のインターロック制御
　（対象：ダンパ／加湿器）

パッケージ空調機制御（2）　2sets

PAC-2 1F エントランスホール系統

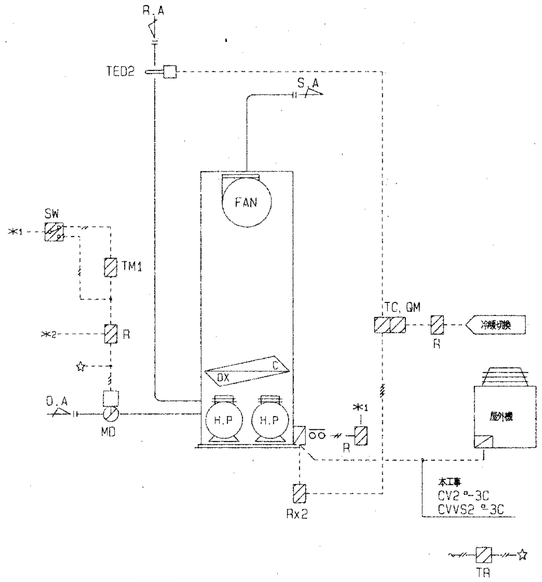

動作説明
1. 還気温度制御
　還気温度によりコンプレッサーのON－OFF制御を行う。（2段）
2. ウォーミングアップ制御
　立ち上がり時、外気ダンパを閉とし、予冷／予熱を行う。
3. 空調機停止時のインターロック制御
　（対象：ダンパ）

床暖房廻り制御　2SETS

H-1　共用プールサイド
H-2　温波プール廻り
H-3　〃
H-4　流水プール廻り（25mプール系統）
H-5　〃
H-6　幼児用プール廻り
H-7　25mプール廻り
H-8　〃
H-9　2F　休憩コーナー（25mプール系統）

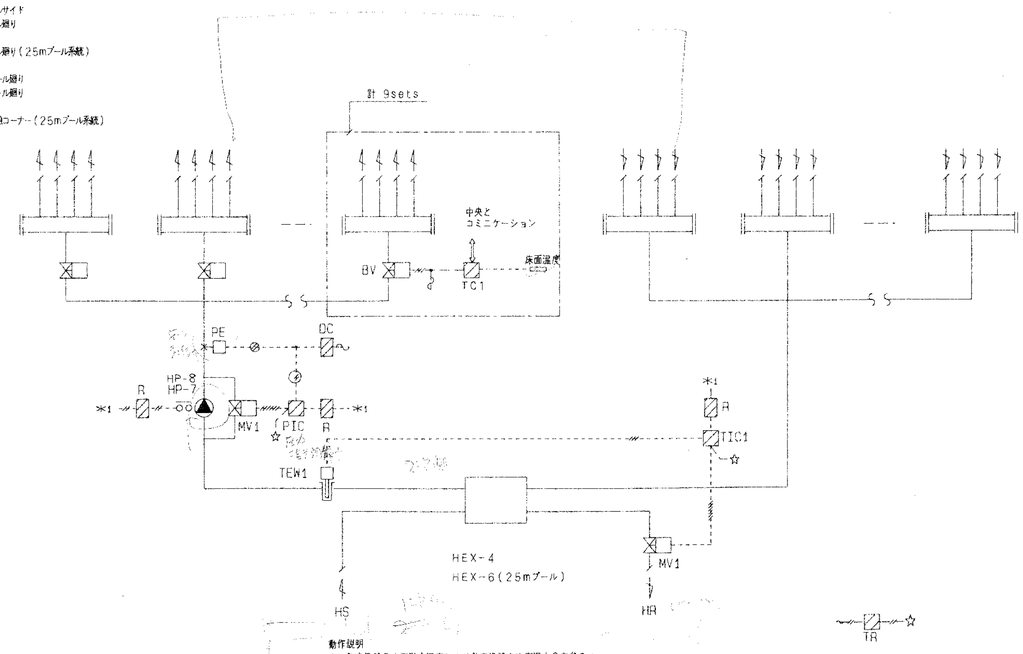

動作説明
1. 熱交換器2次側送水温度により熱交換器1次側温水2方弁の比例制御を行う。
2. 温水2次側送水圧力によりバイパス2方弁の比例制御を行う。
3. 中央監視システムからの指令により床暖房冬系統遮断弁の開／閉を行及び温度計測、設定を行う。
4. ポンプ停止時のインターロック制御
　（対象：温水2方弁／バイパス2方弁）

プール廻り昇温制御　5sets

温波プール
流水プール
児童プー
25mプール（25mプール）
ジャグジーバス

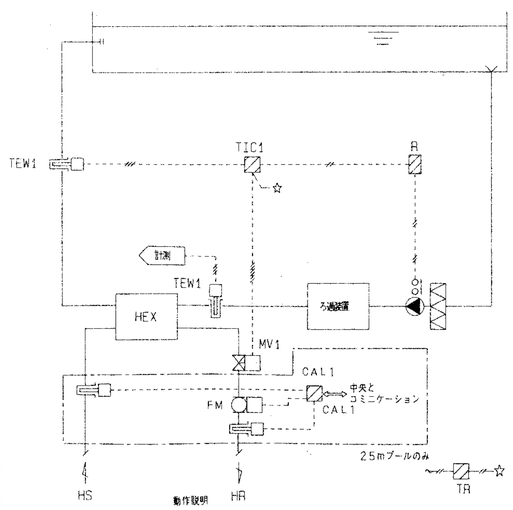

動作説明
1. 熱交換器2次側送水温度により熱交換器1次側温水2方弁の比例制御を行う。
2. ポンプ停止時のインターロック制御
　（対象：温水2方弁）

貯湯槽廻り制御　2sets

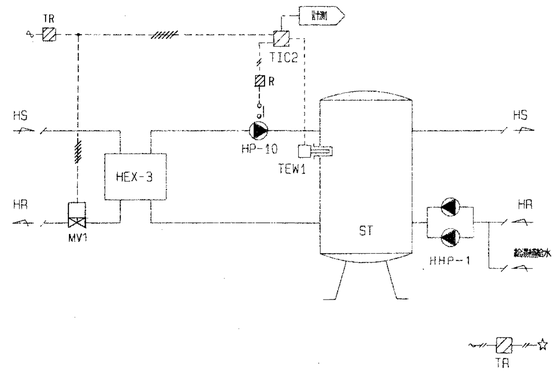

動作説明
1. 貯湯槽内温度によりHEX二方弁の比例制御を行なう

設計名称	（仮称）深谷グリーンパーク機械設備工事		
図面名称	自動制御 計装系図(2)		
縮 R ――	年 月 H8. 3	設計番号	図面番号 M－32
SOWA 株式会社 相和技術研究所			

受水槽廻り制御　1set

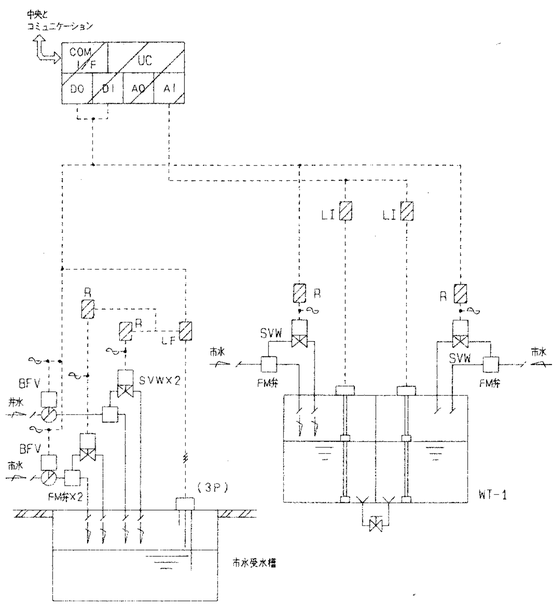

制御項目

1. 中央監視システムからの指令により、受水槽水位の設定を電磁弁の開/閉により行う。

換気制御　2sets

SF-3, EF-3　電気室系統
SF-5, EF-5　ELV機械室系統

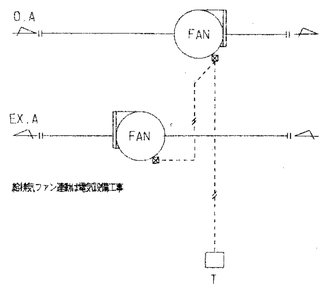

排気系ファン運転は電気設備工事

動作説明

1. 室内温度により排気系ファンのON/OFF制御を行う。

計測系統

プール吹抜上部温度　2sets

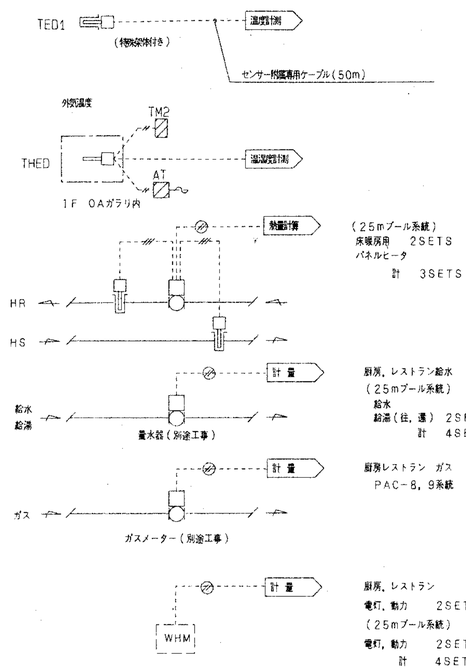

パッケージ空調機渡り配線工事　9sets

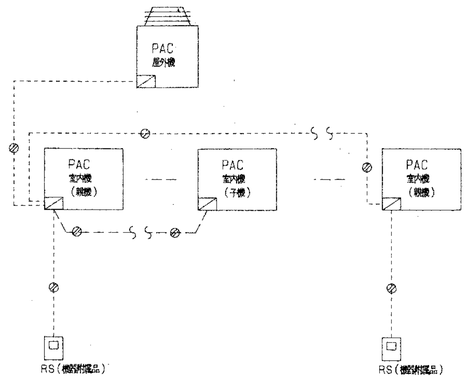

パッケージ集中リモコン渡り配線工事

屋外機	室内機	フロア	系統名	備考
PAC-3	PAC-3-1x4	1	事務室	
	PAC-3-3	1	給湯, 応接室	
	PAC-3-4	1	会議室	
	PAC-3-5	1	委託業者控室	
PAC-4	PAC-4-1x8	1	ロッカー室(1)	
	PAC-4-3	1	身体検査更衣室(1)	
PAC-5	PAC-5-1x8	1	ロッカー室(2)	
	PAC-5-3	1	身体検査更衣室(2)	
	PAC-5-6	1	監視員控室	
	PAC-5-7	1	医務室	
	PAC-5-8	1	更衣	

屋外機	室内機	フロア	系統名	備考
PAC-7	PAC-7-1x6	2	研修室(1)	
	PAC-7-2x2	2	研修室(2)	
PAC-8	PAC-8-1x2	2	インストラクター室	
	PAC-8-2x2	2	事務室	
PAC-9	PAC-9-1x4	2	ロッカー室(2)	
	PAC-9-2	2	更衣, 洗面(2)	
	PAC-9-3x4	2	身体検査更衣室(2)	
	PAC-9-4	2	シャワー室(2)	
PAC-10	PAC-10	4	フラワーホスピタル	

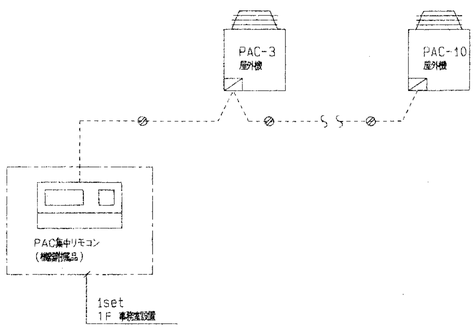

全熱交換器スイッチ渡り配線工事　13sets

1F　7sets
2F　6sets
加湿有り　6SETS

電磁弁SVは, メーカー工事とする。

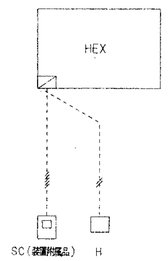

厨房外気処理制御　1SET

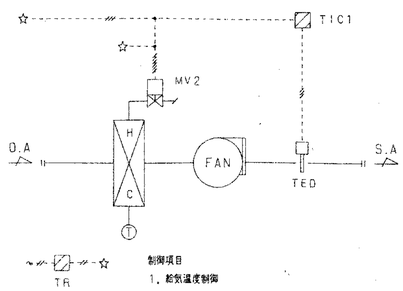

制御項目

1. 給気温度制御

プールシャワー廻り制御　4sets

メインプール系統　2sets
25mプール 〃　2sets　　<25mプール系統>

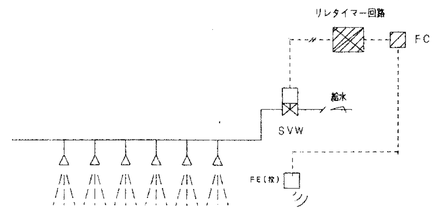

制御項目

1. シャワー室入室を検出時, 一定時間後給水電磁弁を一定時間(シャワー室通過時間)「開」とする。

設計名称	(仮称)深谷グリーンパーク機械設備工事		
図面名称	自動制御 計装図(3)		
縮尺	――	年月 H.8.3	設計番号	図面番号 M－33
SOWA 株式会社 相和技術研究所			

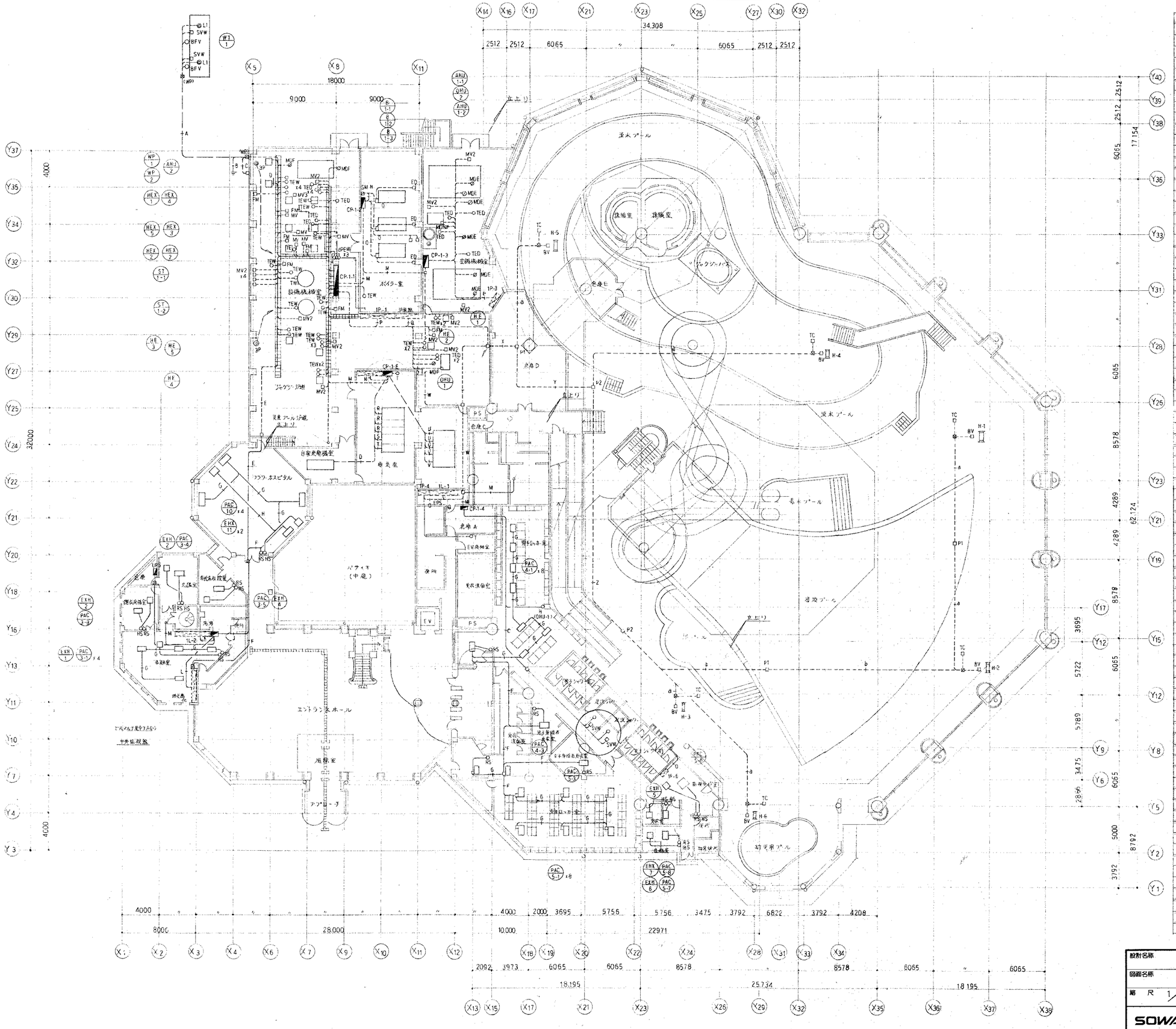

A	CVVS 2°	—	3C	x 2	(PE28)
	CVV 2°	—	2C	x 2	(PE28)
	CVV 2°	—	6C	x 2	(PE36)
B	3.5°	x	1	(PE16)	E
C	CVVS 2°	—	2C	(PE22)	
D	CPEV 0.9°	—	3P	(25)	
E	YTW	—	E	x 2	(51)
	3.5°	x	1	(19)	
	CVVS 2°	—	2C	(25)	
F	CVVS 2°	—	2C	(PF22)	
G	CVVS 2°	—	2C	x 2	(PF28)
H	CVV 2°	—	6C	(PF28)	
I	5.5°	x	2 E 5.5°	(31)	UPS
J	YTW	—	E	x 2	(51)
K	CPEV 0.9°	—	5P	(PF22)	
L	FP 0.9°	—	1P	(PF16)	
M	YTW	—	E		(25)
N	2°	x	2 E 2°	(25)	AC
O	2°	x	6	(25)	
	CPEV 0.9°	—	5P	(25)	
P	CVV 2°	—	30C	(63)	
	CPEV 0.9°	—	30P	x 2	(51) x 2
	CVV 2°	—	3C	(25)	
Q	CPEV 0.9°	—	10P	(39)	
R	CPEV 0.9°	—	3P	(19)	
	CPEV 0.9°	—	5P	x 2	(39)
S	HP 1.2°	—	6C	(25)	
T	CVVS 1.25°	—	2C	x 2	(31)
U	CPEV 0.9°	—	7P	(31)	
V	CVVS 1.25°	—	2C	x 10	(51)
W	YTW	—	E		(25)
X	2°	x	30	(51)	
Y	2°	x	24	(51)	
Z	2°	x	18	(51)	
a	2°	x	6	(25)	
b	2°	x	12	(39)	
c	CVV 2°	—	2C	x 2	(PF28)
	CPEV 0.9°	—	5P	x 2	(PF36)
d	2°	x	6	(25)	
	CPEV 0.9°	—	5P	(25)	
	YTW	—	E		(25)
e	2°	x	6	(25)	
	CPEV 0.9°	—	10P	(39)	

設計名称	（仮称）深谷グリーンパーク機械設備工事		
図面名称	自動制御 配管平面図		
縮尺 1/200	年月 H8.3	設計番号	図面番号 M－34
SOWA 株式会社 相和技術研究所			

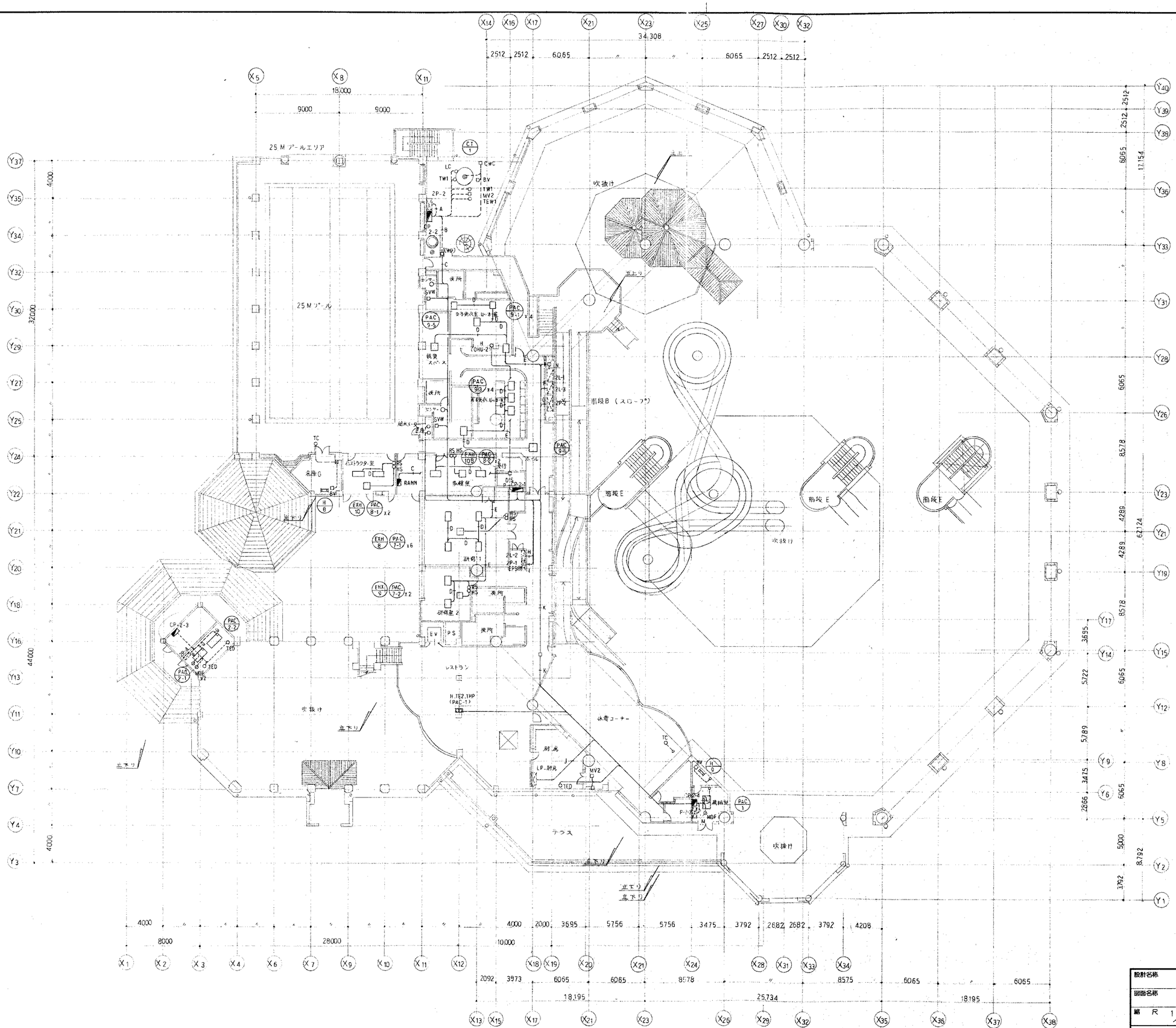

A	CVV 2°	—	2C x 2	(36)	INT x 2
	CVV 2°	—	3C	(22)	AC
	CPEV0.9°	—	10P	(36)	
B	YTW — E			(22)	
C	YTW — E			(PF22)	
D	CVVS 2°	—	2C x 2	(PF28)	
E	CVVS 1.25°	—	2C	(PF16)	
F	CPEV 0.9°	—	10P	(PF36)	
G	CVV2°	—	8C	(PF28)	
	CPEV 0.9°	—	10P x 2	(PF36) x 2	
H	CPEV 0.9°	—	5P	(PF22)	
I	CVV 2°	—	5C	(PF28)	
	CPEV 0.9°	—	10P	(PF36)	
J	CVV 2°	—	5C	(PF28)	
	CVVS 2°	—	2C x 2	(PF28)	
	CPEV 0.9°	—	10P	(PF36)	
K	YTW — E	x	2	(PF22) x 2	
L	2°	x	8	(31)	
	CPEV 0.9°	—	5P	(25)	
M	2°	x	3	(19)	
	CPEV 0.9°	—	10P	(39)	
N	CVVS 2°	—	2C	(25)	
	CPEV 0.9°	—	5P	(25)	
O	専用ケーブル x 2			(PF22) x 2	
	CVVS 2°	—	2C	(PF22)	
	CPEV 0.9°	—	5P	(PF22)	
P	YTW — E			(25)	
Q	2°	x	6	(25)	
	CPEV 0.9°	—	3P	(25)	
R	2°	x	3	(19)	
	CPEV 0.9°	—	5P	(25)	

設計名称	（仮称）深谷グリーンパーク機械設備工事		
図面名称	自動制御 配管平面図		
縮 R 1/200	年 月 H 8.3	設計番号	図面番号 M - 35
SOWA 株式会社 相和技術研究所			

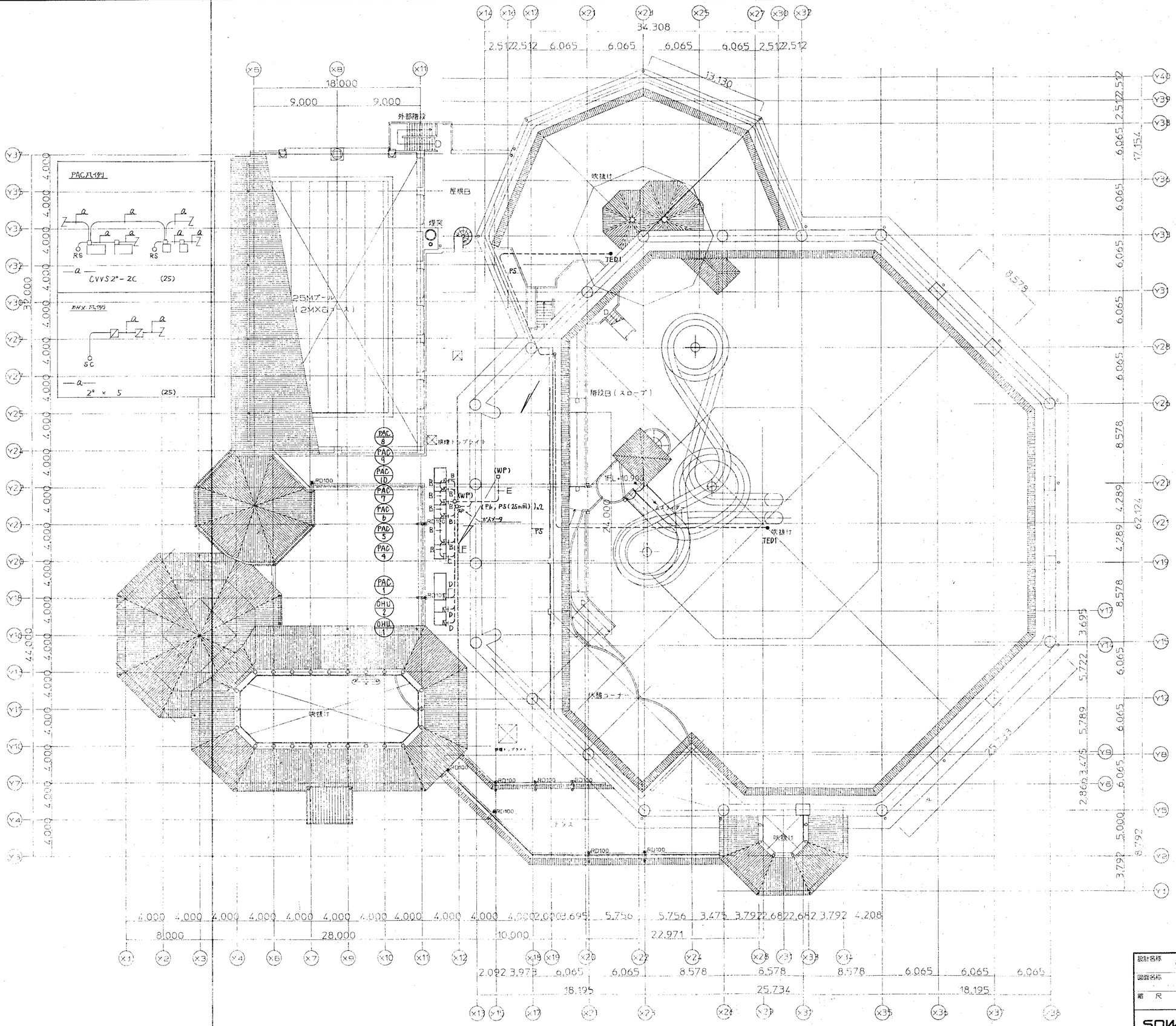

名称	記号	配		線	配管
H. TEI	○○	2"	×	4	(19)×2
H	○	2"	×	2	(19)
T	○	2"	×	2	(19)
RS	○	CVVS 2"	-	2C	(25)
SC	○	2"	×	5	(25)
TED 1	○	2"	×	3	(19)
TED 5	○	2"	×	2	(19)
H	○	2"	×	2	(19)
BP	⊗	2"	×	3	(19)
TEW 1	○	2"	×	5	(19)
THED	○	2"	×	6	(25)
		CVVS 2"	-	2C	(25)
MV 1	□	2"	×	6	(25)
MV 2	□	2"	×	6	(25)
BV	□	2"	×	3	(19)(16)
SVW	□	2"	×	2	(19)
MD	⊘	2"	×	3	(19)
ED	○	2"	×	2	(19)
dPEW	⊗	CVVS 2"	-	2C	(25)
PE	⊗	CVVS 2"	-	2C	(25)
FM	⊗	CVVS 2"	-	2C	(25)
		CVVS 2"	-	2C	(25)
FE(屋)	○	CVVS 2"	-	2C	(25)
FE(屋)	○	CVVS 2"	-	2C	(25)

屋外凡例

TW 1	○	CVV2"	-	2C	(22)
TEW 1	○	CVV2"	-	3C	(22)
TED 1	○	CVV2"	-	3C	PE(22)
MV 2	□	CVV2"	-	6C	(22)
BFV	□	CVV2"	-	7C	(28)
SVW	□	CVV2"	-	2C	(22)
LI	◉	CVVS 2"	-	3C	PE(22)
CWC	◉	CVVS 2"	-	6C	(28)
CWC屋	◙	CVV2"	-	3C	(22)

PB凡例

P1	PB	150"	×	100
P2	PB	200"	×	100
P3	PB	300"	×	200
P4	PB	400"	×	300
P5	PB	150	×	100 (WP)
P6	PB	400	×	300 (WP)

-A-
センサ付屋内ケーブル(3C) (PE22) TED1

-B-
CVVS 2"- 2C (22)

-C-
CVVS 2"- 2C×2 (36)

-D-
CV2" - 3C (22)
CVVS 2" - (22)

-E-
CVVS 2"- 2C×5 (54) 屋外機×5
CV2" - 3C×3 (36) 屋外機×3
CVVS 2"- 3C×3 (36)
CVVS 2"- 2C×2 (36) 〃 ×2
CVVS 2"- 2C (28)

-F-
CVVS 2"- 2C×5 (51) 屋外機×5
CV2" - 3C×3 (51) 屋外機×3
CVVS 2"- 3C×3 (51)
CVVS 2"- 2C×2 (39) 〃 ×2
CVVS 2"- 2C (25)

設計名称	(仮称) 深谷グリーンパーク機械設備工事		
図面名称	自動制御2階上部平面図		
縮尺 R 1/200	年月 H8. 3	設計番号	図面番号 M-36

SOWA 株式会社 相和技術研究所

機器表

記号	機器名	台数	仕様	電動機 出力 kW	相 φ	電圧 V	起動方式	設置場所	備考
MT-1	受水槽	1	型式 鋼板製一体型（内面エポキシコーティング）水槽部2槽型	—	—	—	—	屋外	指定色塗装含む
	（上水用）		寸法 3,800×(5,750+5,750)×3,050H						電極及び水槽切替盤電気工事
			有効容量 100m³						
			基礎 コンクリート（別途工事）						
			付属品 ボルトナットSUS304、内外タラップ600φ、マンホール×2						
			通気口100φ×2、オーバーフロー150φ×2、ドレン50φ×2						
MT-2	受水槽	1	型式 コンクリート製（建築工事）					機械室ピット	電極電気工事
	（井水用）		有効容量 120m³						
MT-3	プール還水槽	1	型式 コンクリート製（建築工事）					〃	
			有効容量 50m³						
MP-1	圧力給水ポンプユニット	1組	型式 片吸込渦巻型周波数制御方式（3台ローテーション運転）					ポンプ室	外部警報端子付
	（上水用）		口径 40φ×400Lit/min×30m	2.2×2	3	200	L		
			付属品 一式共、制御盤						
MP-2	圧力給水ポンプユニット	1組	型式 片吸込渦巻型周波数制御方式（3台ローテーション運転）					ポンプ室	外部警報端子付
	（井水用）		口径 50φ×600Lit/min×30m	3.7×2	3	200	L		
			付属品 一式共、制御盤、フート弁						
ST-1	貯湯槽	2	型式 立型鋼板製（内面耐熱FRP系樹脂ライニング3層仕上）					機械室	
ST-2			容量 6,700Lit						
			寸法 1,800φ×2,200H						
			付属品 一式共						
HHP-1	給湯循環ポンプ	2	型式 SUS製ラインポンプ					機械室	
HHP-2			口径 25φ× 60Lit/min×10m	0.4	3	200	L		
			付属品 一式共						
DP-1	汚水排水ポンプ	1組	型式 汚水汚物用水中型（2台1組で自動交互運転）					下部ピット	
			口径 65φ×200Lit/min× 6m（着脱式）	0.75	3	200	L		
			付属品 一式共（付属ケーブル15m）						
DP-2	雑排水排水ポンプ	3組	型式 汚水用水中型（2台1組で自動交互運転）					下部ピット	1組は耐熱仕様とする
			口径 50φ×100Lit/min× 6m	0.4	3	200	L		
			付属品 一式共（付属ケーブル15m）						
DP-3	湧水排水ポンプ	5組	型式 汚水用水中型（2台1組で自動交互運転）					下部ピット	並列運転（非常時）
			口径 50φ×100Lit/min× 6m	0.4×2	3	200	L		
			付属品 一式共（付属ケーブル15m）						
DP-4	雑排水排水ポンプ	1組	型式 汚水用水中型（2台1組で自動交互運転）					下部ピット	
			口径 50φ×170Lit/min× 6m	0.4	3	200	L		
			付属品 一式共（付属ケーブル15m）						
DP-5	雑排水排水ポンプ	1組	型式 汚水用水中型					下部ピット	並列運転（非常時）
			口径 50φ×300Lit/min× 6m	1.5×2	3	200	L		
			付属品 一式共（付属ケーブル15m）						
MT-1	薬注装置	1	型式 定量パルス注入型（滅菌用）	13W	1	100	L	機械室	
	（上水用）		吐出量 0.2Lit/min						
			タンク容量 100Lit						
			付属品 パルス発信付流量計付						
MT-2	薬注装置	1	型式 定量パルス注入型（滅菌用）	19W	1	100	L	機械室	
	（井水用）		吐出量 0.2Lit/min						
			タンク容量 300Lit						
			付属品 パルス発信付流量計付						
ET-1	膨張タンク	1	型式 鋼板製密閉型（ダイヤフラム式）	—	—	—	—	機械室	
			容量 600Lit						
			圧力 最高10K						
			寸法 1,600φ×2,000H						

記号	機器名	台数	仕様	電動機 出力 kW	相 φ	電圧 V	起動方式	設置場所	備考

設計名称	（仮称）深谷グリーンパーク機械設備工事
図面名称	給排水衛生設備　機器表
縮尺	――
年月	H8.3
設計番号	
図面番号	M－37

SOWA 株式会社 相和技術研究所

器具表

器具名	形式（参照：TOTO）	付属品	メインプール 1階 事務室男子便所	事務室女子便所	事務室湯沸所	委託業者便所	メインプール C男子便所	C女子便所	身障者便所	ロビー A男子便所	A女子便所	身障者便所	男子ロッカー室 ロッカー室	更衣室	B便所	身障者便所	シャワー室	足洗室	女子ロッカー室 ロッカー室	更衣室	B便所	身障者便所	シャワー室	足洗室	メインプール	監視員便所	幼児便所	医務室	機械室	バティオ	フラワーホスピタル	監視員更衣室（洗濯用）	メインプール 2階 研修室 男子便所	女子便所	身障者便所	厨房	レストラン	休憩室	E休憩男子便所	E休憩女子便所	25mプール事務室	テラス	事務室（洗濯用）				計	25mプール 2階 プール	F男子更衣室	F女子更衣室				計	合計	備考
洋風大便器	C21	TV750, YH50, YR30（シートペーパーホルダー）	1	1		1	1	2		1	1										1					1							1	1					1	1							14			1				1	15	
和風大便器	C750VC	TV750CR, YH50					2	5			2			1							1												1	1					1	1							15		1	1				2	17	
身障者用大便器	C48	TEF66L, TES21BF, YH50							1			1			1							1													1												5								5	
		（AC100V）																																																						
幼児用大便器	C425	TV750, YH50																									1																				1								1	
和風大便器用耐火カバー	HGS750VC																																1	1					1	1							4		1	1				2	6	
小便器	U307C	TEA99（AC100V）	1				5			3					2											1																					12		1					1	13	
〃	U307P	TEA99（AC100V）																															3						2								5								5	
幼児用小便器	U309C	T60SG						1																			1																				2			1				1	3	
洗面器	L525CF	Pトラップ, TLP30A, TS127B					4	4		2	2				7						7												2	2					1	1							20		1	1				2	22	
洗面器	L330R	Sトラップ, TLP12AA, T4A×1, TS126																								1																					1								1	
〃	L832	TL60NS, TL594A（単水栓）	1	1																																											2								2	
洗面器	L330RT2	Sトラップ（給水栓はLP22AA除く）2ヶ所穴																																														4							4	
〃	L832	TL60NS, Sトラップ																2						2	8																						12								12	
洗面器	L525CF	TLP30A, TS127B											3	6		1			3	6		7																									20		4	4				8	28	
洗面器	L103CF	Pトラップ, TL-BAG							1			1				1						1													1												5								5	
洗面器	L537	Sトラップ, TLP11A																									1																				1								1	
洗面器	L221	Pトラップ, TL605A, TS126AR																																			1	1							2								2	
手洗器	L593	Sトラップ, TL593P				1																																									1								1	
手洗器	L58	TS126AR（厨房のみT26-13）																										1								1											2								2	
化粧鏡	TS119ASAYR5	455×608																								1																					1								1	
化粧鏡	TS119ASAYR1					1																														1										2								2	
化粧鏡	LM531								1			1			1							1												1													5								5	
化粧鏡	TS119FEAY5														1							1															1	1								4								4	
掃除用流し	SK22A	付個 T37PE1						1	1			1																					1														4								4	
固定シャワー	3851																	2						2																							4		2	2				4	8	鋼カクダイ
シャワーセット	TM741CR														1							1																									2								2	
シャワーセット	TGB9AZ, TGB18																9						9																								18		4	4				8	26	
大型サーモー	TM440B32（露出型）																1						1																								2	2						2	4	
大型サーモー	TM440B25（露出型）																	1						1																							2		2	2				4	6	
水栓類	T26-13						1	1										1						1			1			1																6		1	1				2	8	
水栓類	T36S20																																			7										7								7	
洗眼水栓	T249S																	1						1	4																						6	4						4	10	
水飲水栓	T241S	（取付加工品）																1						1	4																						6	4						4	10	
散水栓	T27-13																								10				1																		11	1						1	12	
同上散水栓ボックス		床埋込型（ステンレス製）鍵付																							10				1																		11	1						1	12	

設計名称	（仮称）深谷グリーンパーク機械設備工事
図面名称	給排水衛生設備　器具表
縮尺	――
年月	H8.3
設計番号	
図面番号	M－38

SOWA 株式会社 相和技術研究所

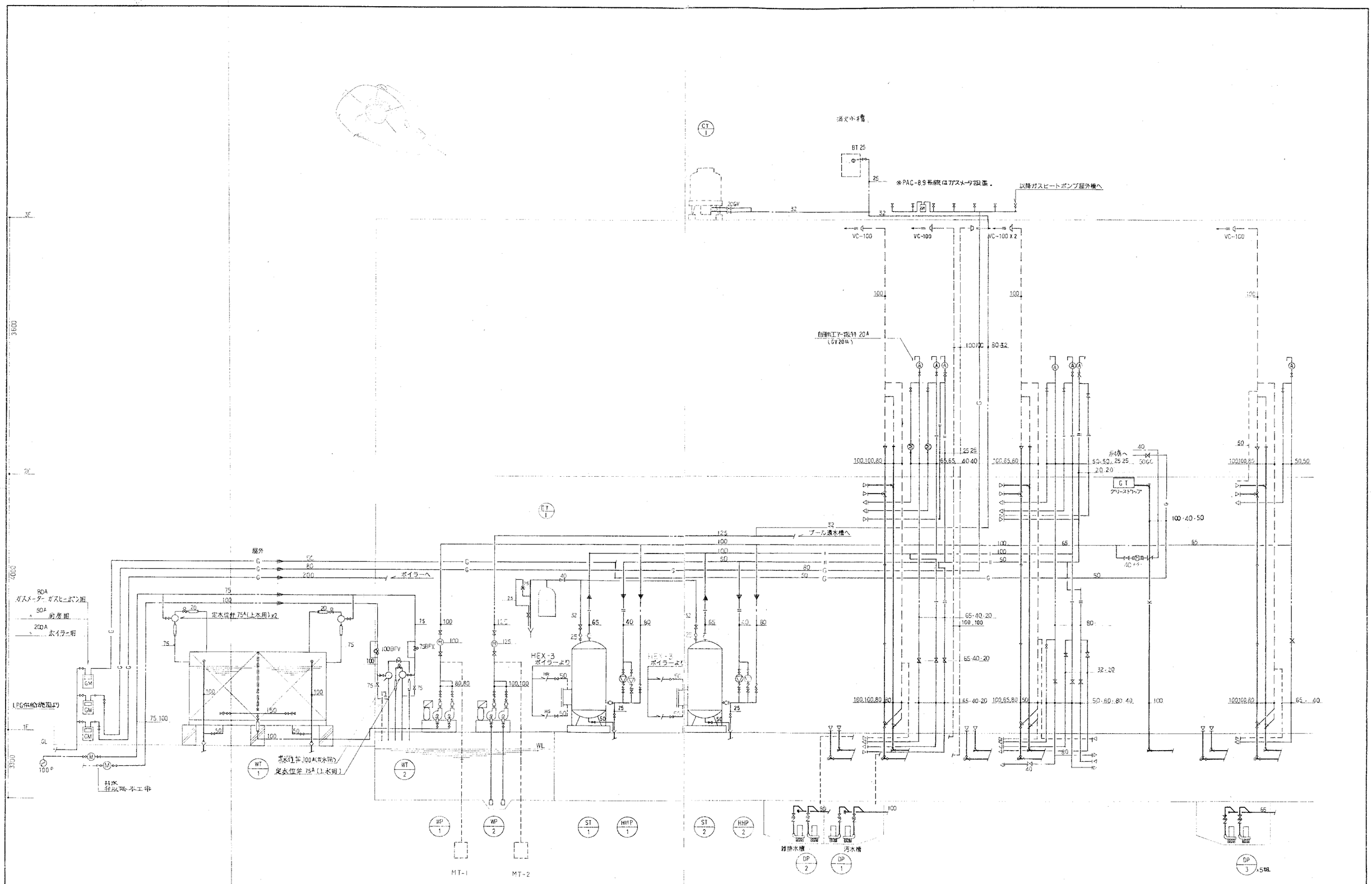

給排水衛生設備　系統図

設計名称	(仮称) 深谷グリーンパーク機械設備工事
図面名称	給排水衛生設備　系統図
縮尺	――
年月	H 8. 3
設計番号	
図面番号	M-39

SOWA 株式会社 相和技術研究所

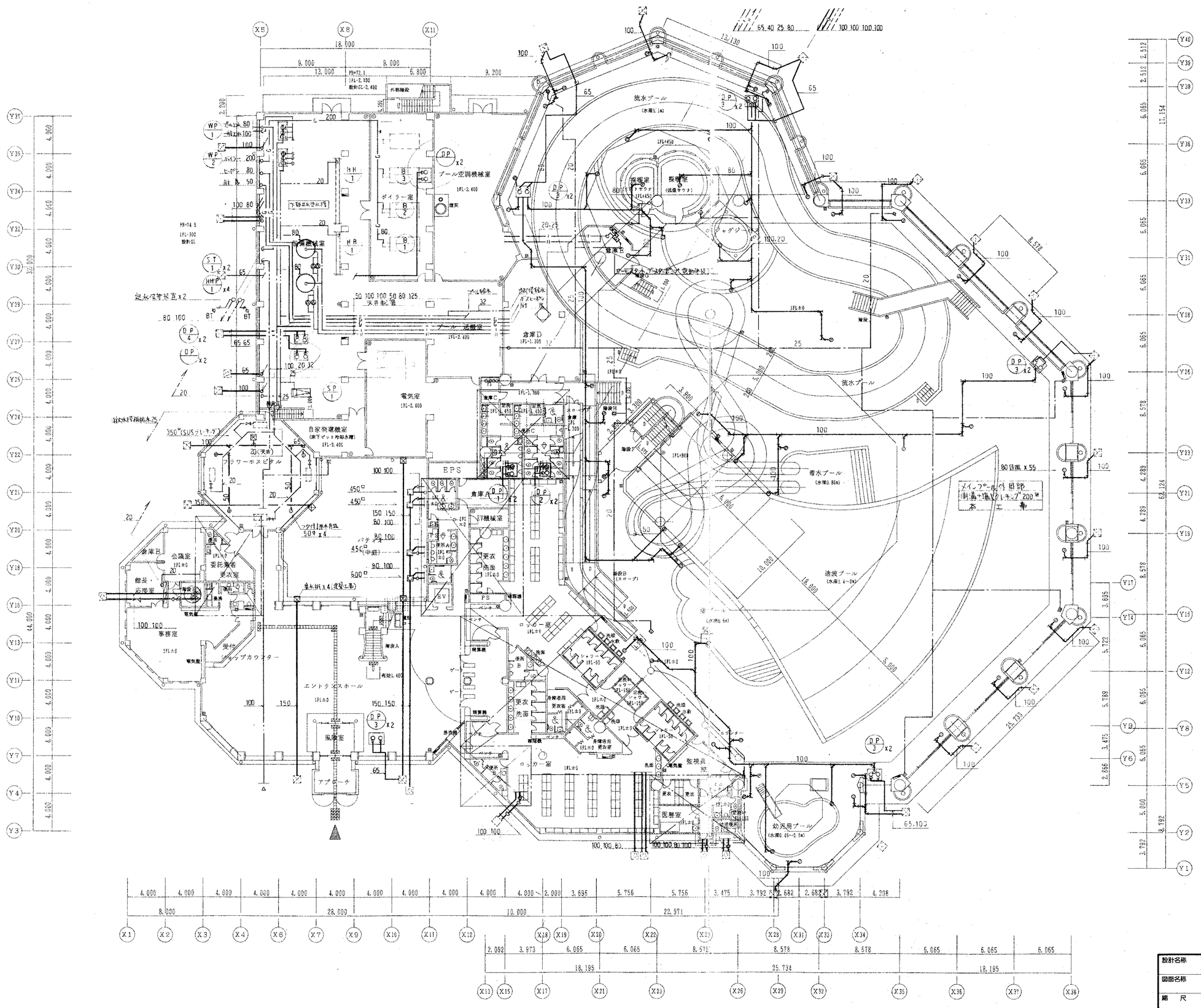
流水プール
(水深1.1m)
ボイラー室
プール空調機械室
プール濾過機室
倉庫D
電気室
自家発電機室
EPS
倉庫C
倉庫A
倉庫B
EV機械室
更衣
洗面
PS
ロッカー室
医務室
監視員室
幼児用プール
(水深0.65~0.5m)
波浪プール
(水深1.4~0m)
蓄水プール
(水深1.86m)
メインプール
(水深1.2m)
探暖室
(低温サウナ)
倉庫E
倉庫F
倉庫H
倉庫I
会議室
委託業者
更衣室
館長・
応接室
事務室
受付
カウンターカウンター
エントランスホール
風除室
アプローチ
フラワーホスピタル
外部階段
階段
有効1.400
有効1.600
有効1.800
有効2.400
有効2.300
有効2.200
有効2.100
有効1.900
有効1.800
有効1.600
有効1.300
有効1.200
有効1.100
有効1.000
有効0.900
有効0.800
有効0.700
有効0.600
有効0.500
有効0.400
有効0.300
有効0.200
有効0.100
有効0.000
有効-0.100
有効-0.200
有効-0.300
有効-0.400
有効-0.500
有効-0.600
有効-0.700
有効-0.800
有効-0.900
有効-1.000
有効-1.100
有効-1.200
有効-1.300
有効-1.400
有効-1.500
有効-1.600
有効-1.700
有効-1.800
有効-1.900
有効-2.000
有効-2.100
有効-2.200
有効-2.300
有効-2.400
有効-2.500
有効-2.600
有効-2.700
有効-2.800
有効-2.900
有効-3.000
有効-3.100
有効-3.200
有効-3.300
有効-3.400
有効-3.500
有効-3.600
有効-3.700
有効-3.800
有効-3.900
有効-4.000

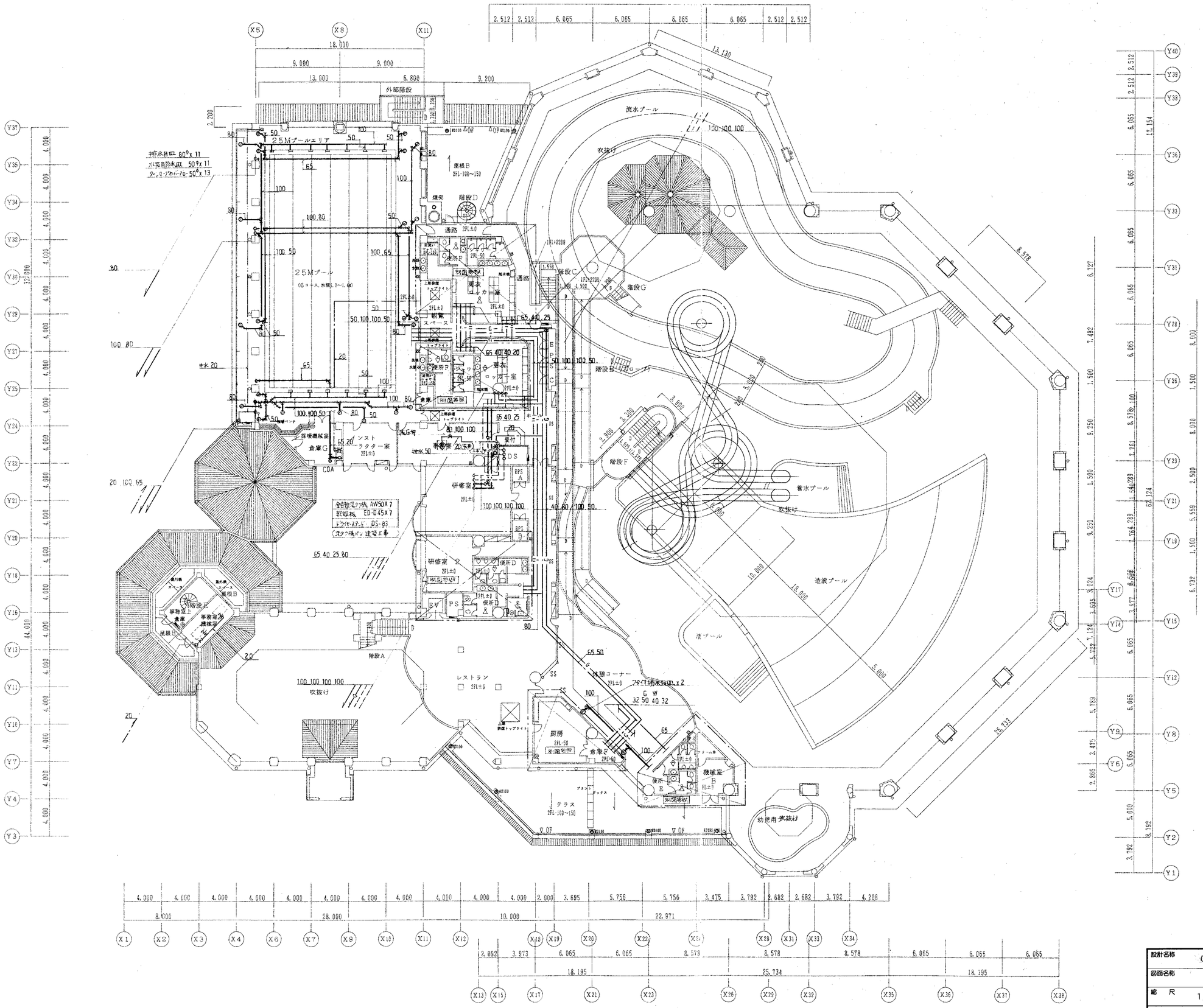

設計名称	(仮称) 深谷グリーンパーク機械設備工事
図面名称	給排水衛生設備　2階平面図
縮尺	R 1/200
年月	H8.3
設計番号	
図面番号	M-41

SOWA 株式会社 相和技術研究所

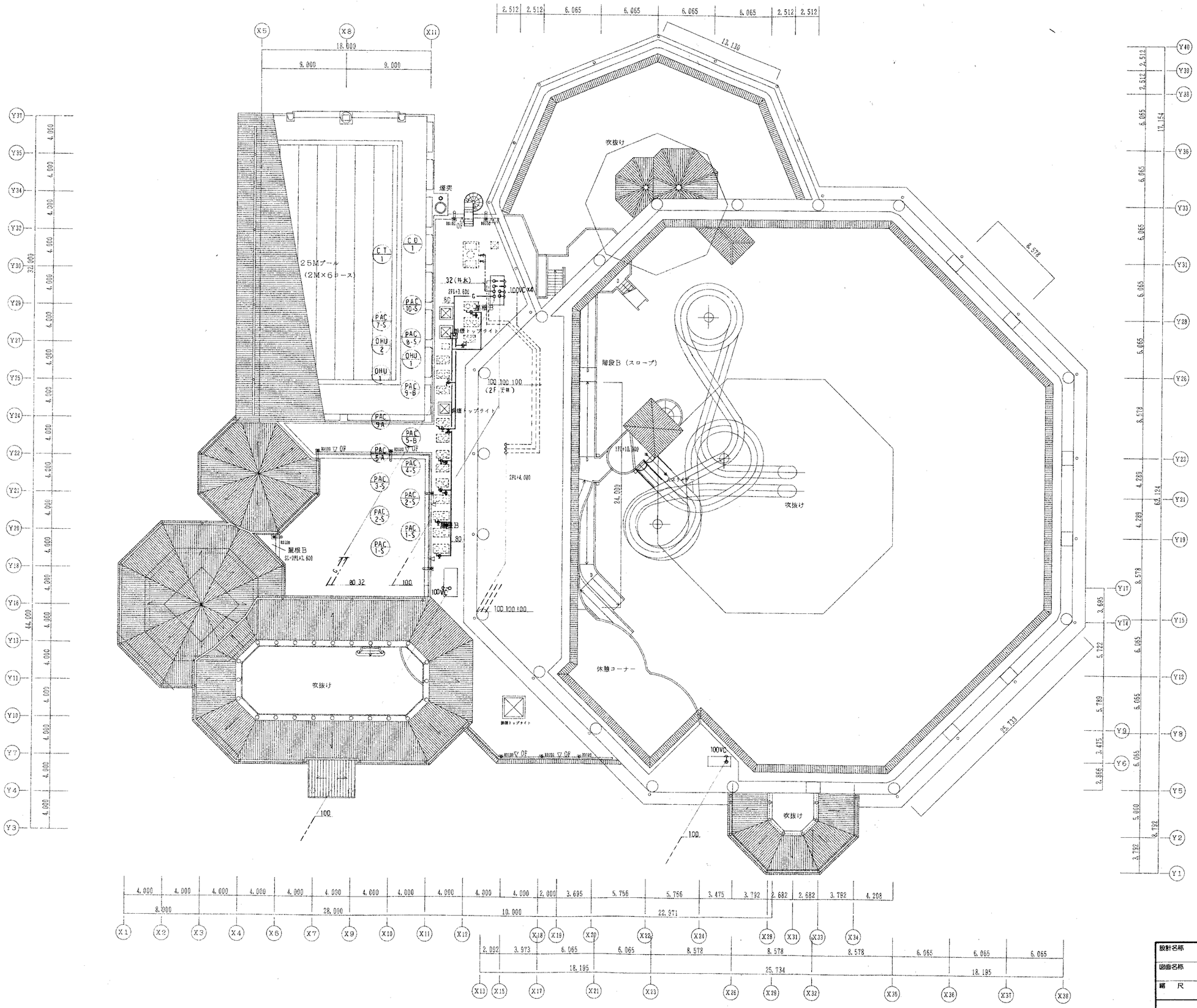

設計名称	(仮称) 深谷グリーンパーク機械設備工事		
図面名称	給排水衛生設備　2階上部平面図		
縮　尺 1/200	年 月 H8.3	設計番号	図面番号 M－42
SOWA 株式会社 相和技術研究所			

2階25mプール便所詳細図 1/50

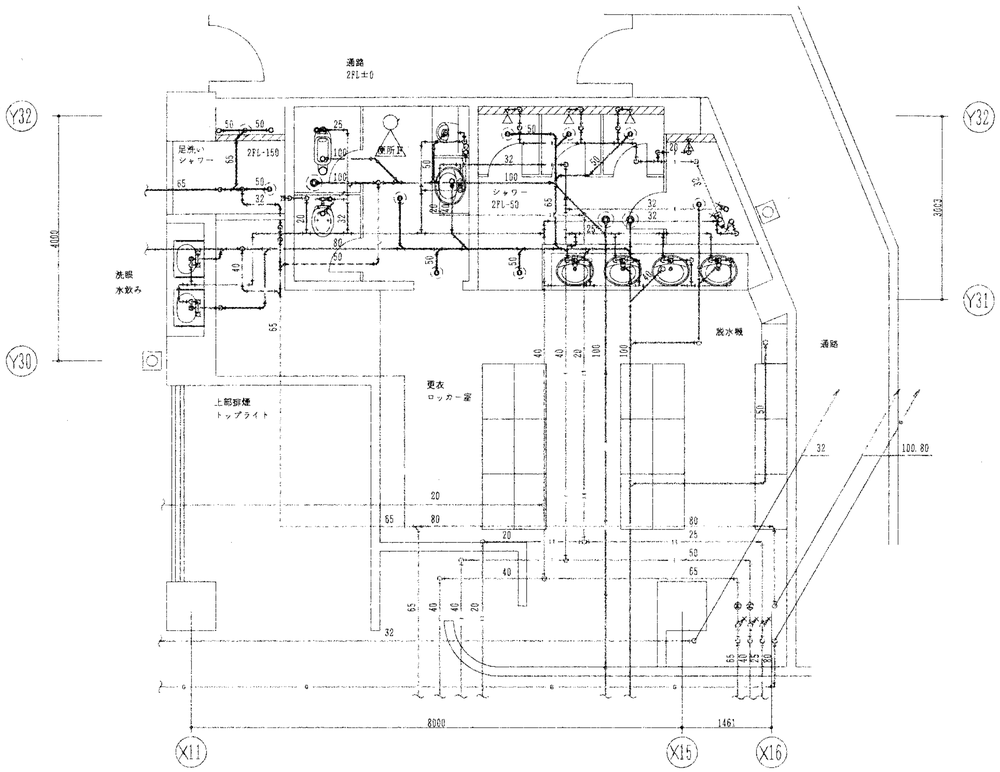

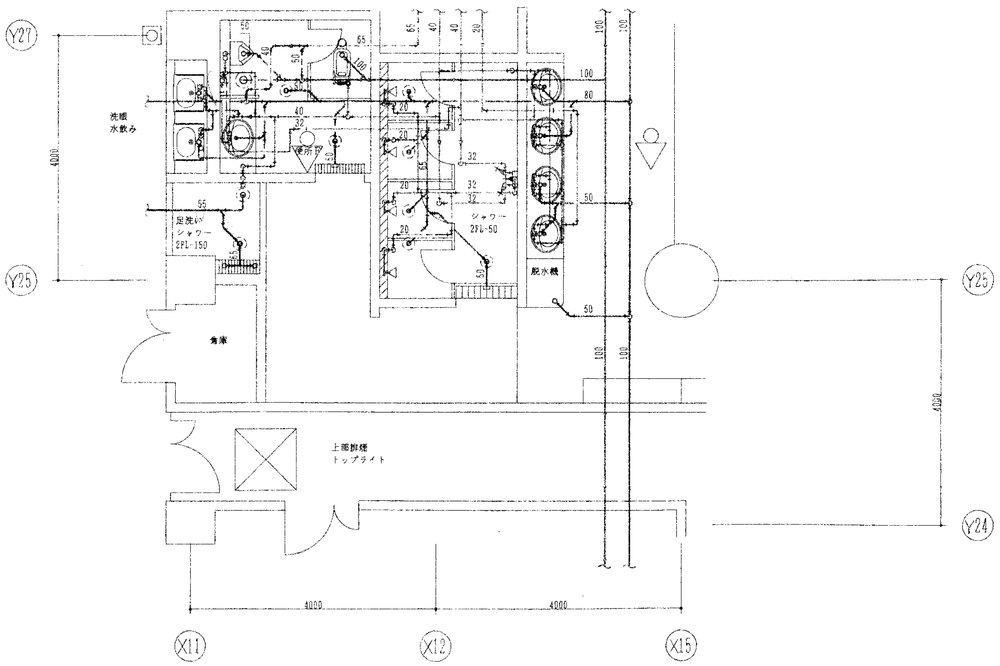

2階研究室便所詳細図 S=1/50

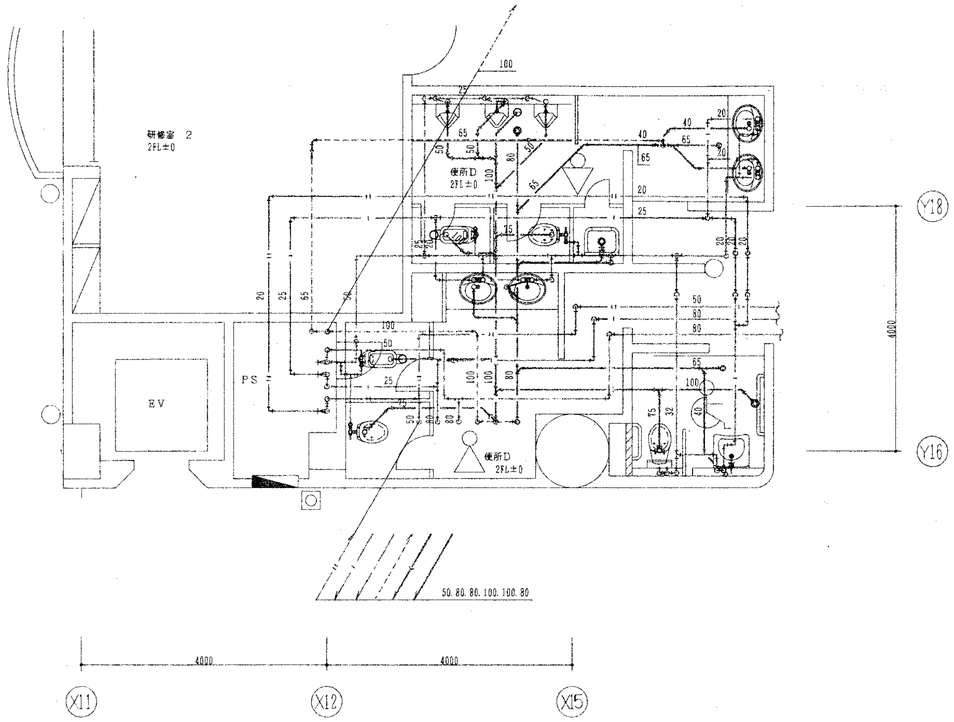

設計名称	（仮称）深谷グリーンパーク機械設備工事			
図面名称	給排水衛生設備　詳細図－1			
縮　尺	1/50	年 月 H8.3	設計番号	図面番号 M－43
SOWA 株式会社 相和技術研究所				

1階事務室・委託業者便所詳細図 1/50

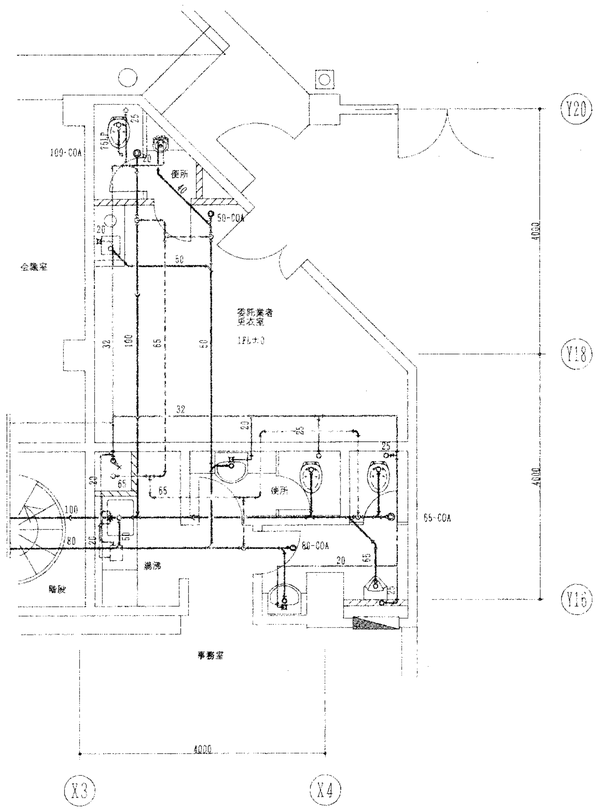

1階プール男女便所詳細図 1/50

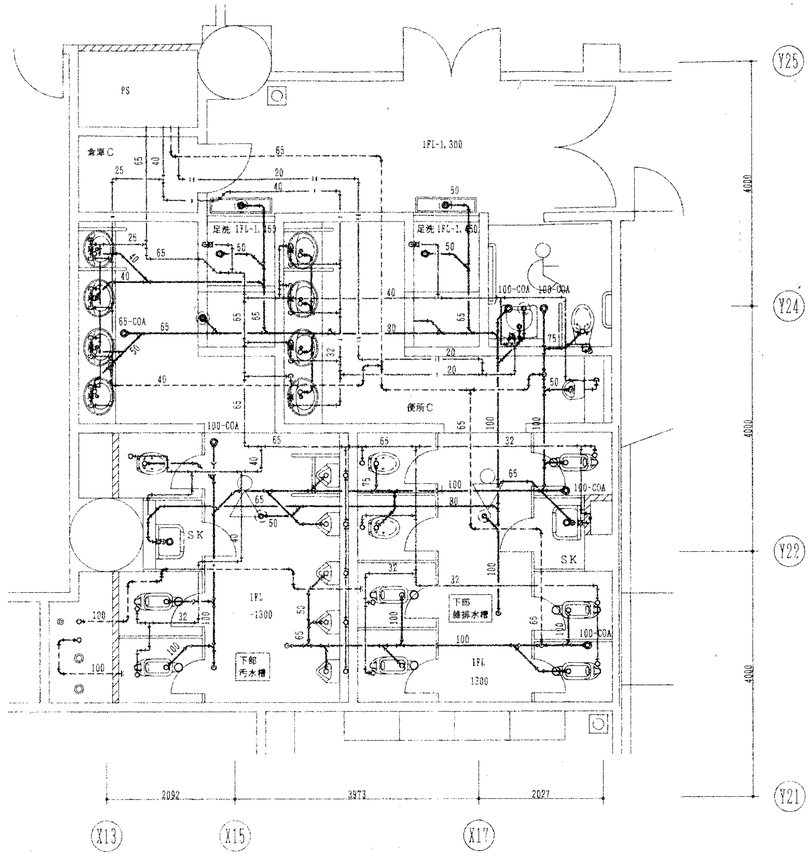

1階ロビー男女便所詳細図 1/50

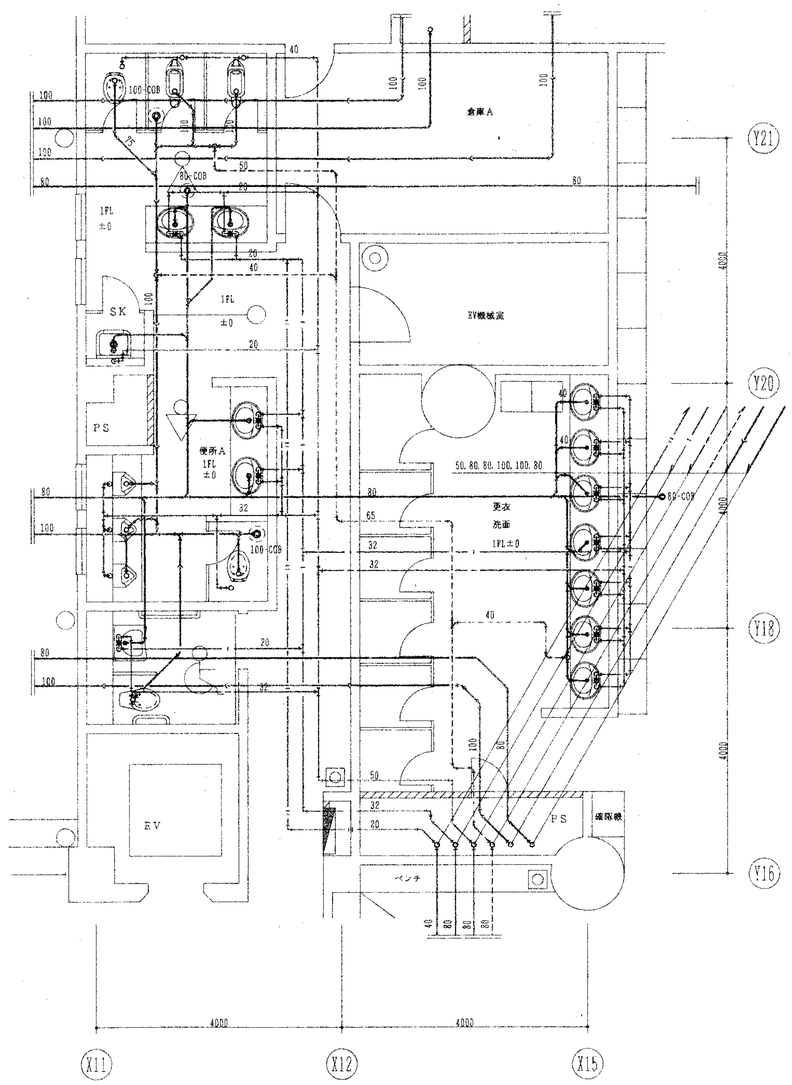

1階監視員・幼児便所詳細図 1/50

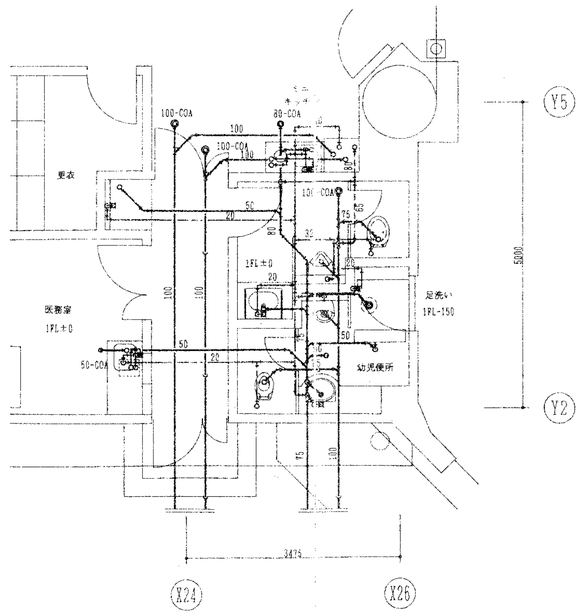

1階女子ロッカー便所詳細図 1/50

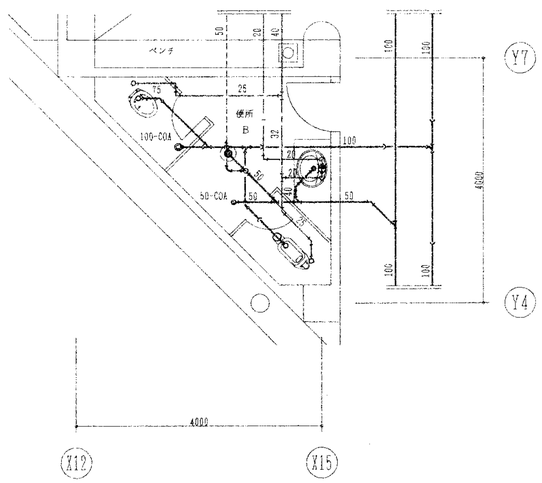

設計名称	（仮称）深谷グリーンパーク機械設備工事		
図面名称	給排水衛生設備　詳細図－2		
縮尺 1/50	年月 H8.3	設計番号	図面番号 M－44
SOWA 株式会社 相和技術研究所			

1階プールシャワー室廻り詳細図 1/50

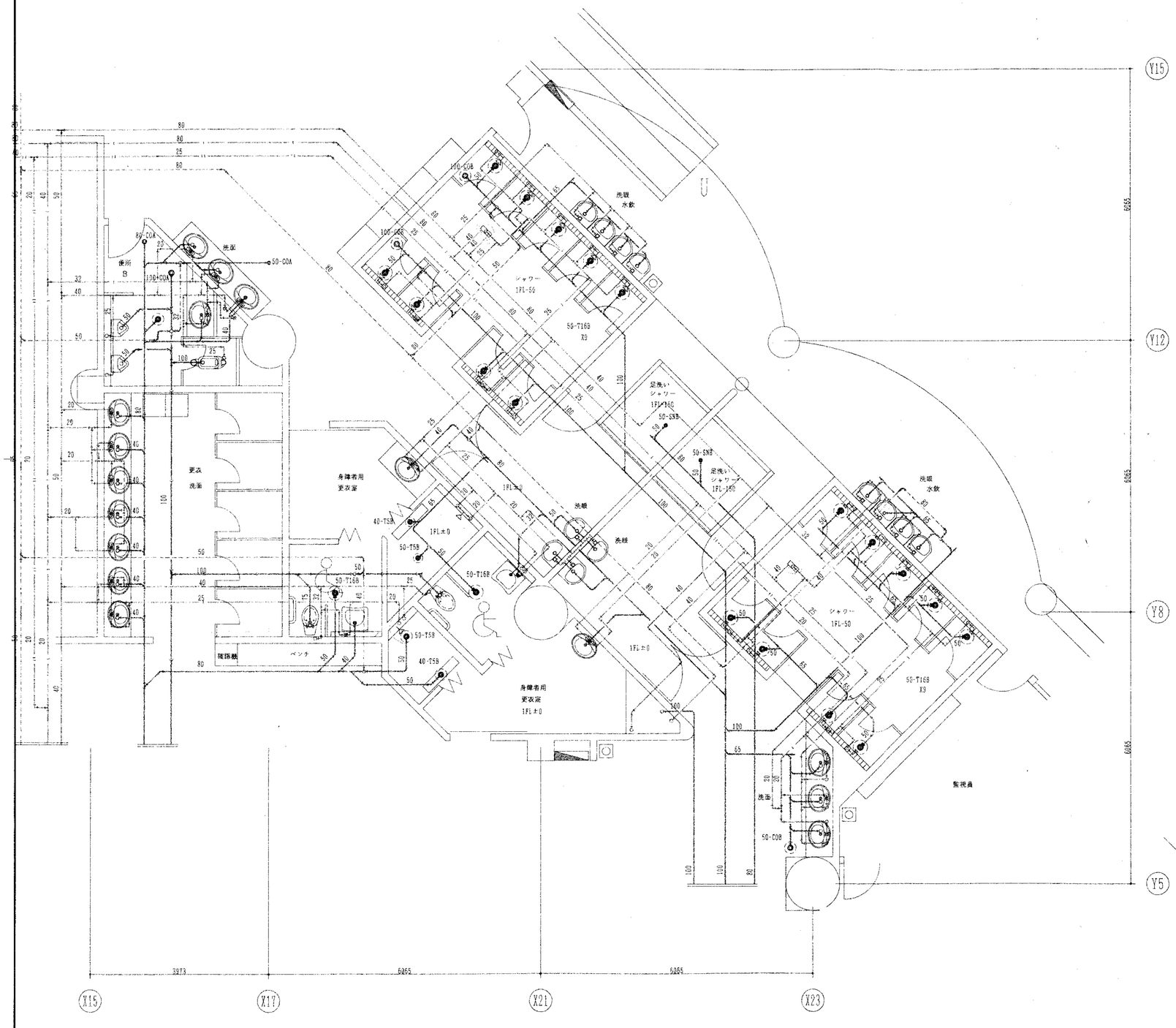

2階休憩コーナー便所詳細図 1/50

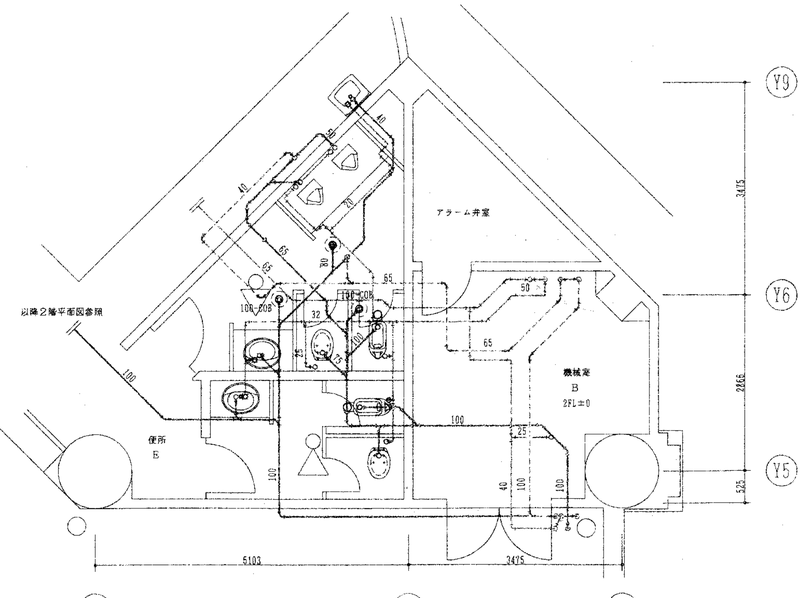

設計名称	(仮称) 深谷グリーンパーク機械設備工事		
図面名称	給排水衛生設備 詳細図－3		
縮尺 1/50	年月 H8.3	設計番号	図面番号 M－45
SOWA 株式会社 相和技術研究所			

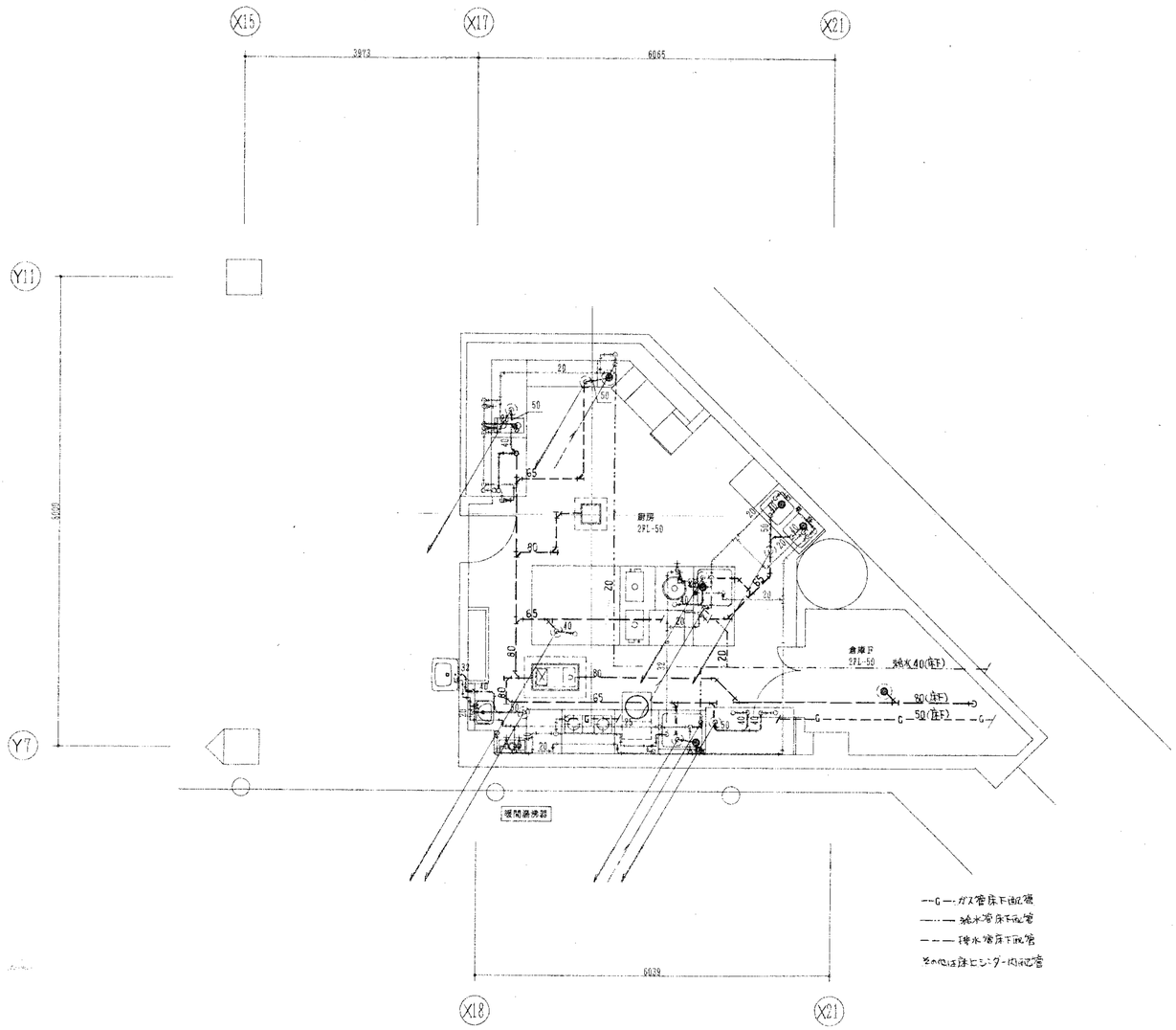

厨房配管詳細図　S＝1／50

設計名称	（仮称）深谷グリーンパーク機械設備工事			
図面名称	給排水衛生設備　詳細図－4			
縮　尺	1／50	年　月 H8.3	設計番号	図面番号 M－46
SOWA 株式会社 相和技術研究所				

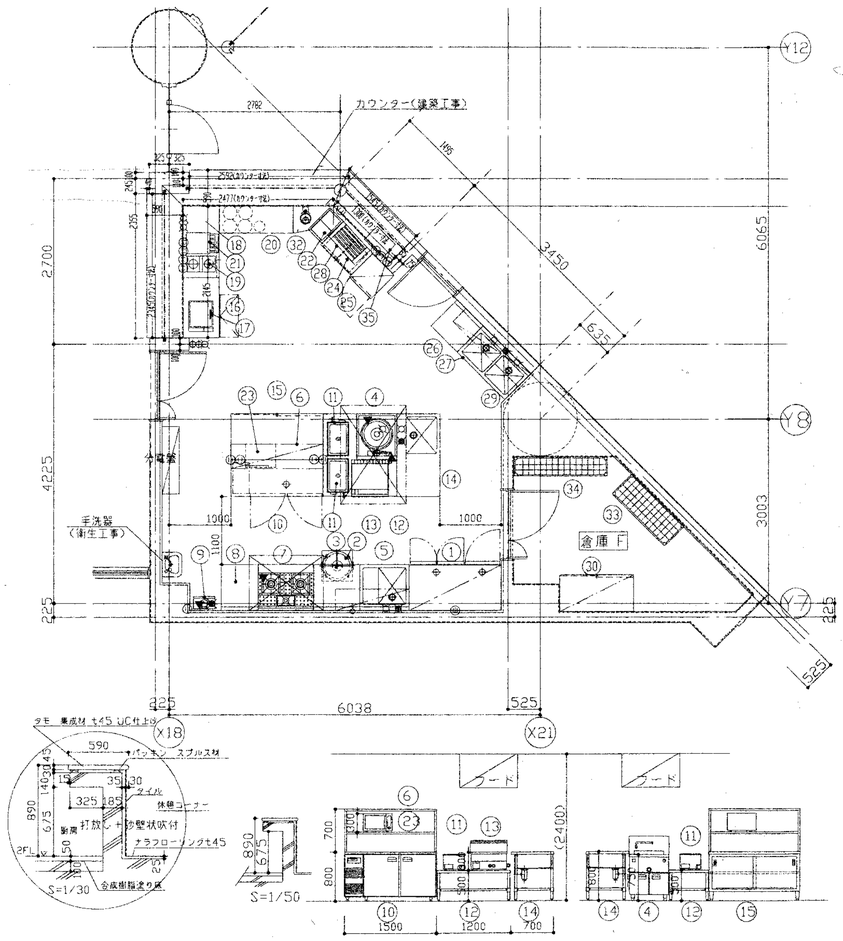

(5328-1)

NO	品名	規格	寸法 間口	奥行	高さ	必要数	附帯設備 給水	給湯	排水	ガス 容量	消費量(kg/h)	ファン	電気(kW/50Hz) 1φ100V	1φ200V	3φ200V	備考
1	冷凍冷蔵庫	5432	1580	900	1905	1			40AX2						1.0	
2	ガス加湿器	RR-503I	525	481	434	1				φ10	0.733					
3	作業台		750	750	800	1										物品カート付き
4	エチ機器	SU-2	650	750	750	1	20A		40A	20A	1.8	要				
5	一槽洗浄用シンク		800	750	800	1	15A	15A	40A							
6	上棚		1500	400	700	1										中段棚板物品載350m/m
7	ガスレンジ	GRA-97	900	750	800	1				25A	2.86	GF				
8	盛台		600	750	800	1										
9	卓上型洗浄機	GB-241AV-FFA	440	215	600	1	20A	20A		15A	3.95	要	0.09			FF式
10	コールドテーブル	5261CD	1560	600	800	1			40A				0.417			
11	卓上フォーマー	TEW-E	350	550	260	2							0.9X2			
12	台	変動	1200	1350	500	1										
13	グリドル	SGG-60N	600	600	300	1				20A	0.85	GF				
14	台付きシンク		1350	700	800	1	15A	15A	40A							
15	作業台	WT-157CSA	1580	750	800	1										戸棚付
16	製氷機	IM-80TL	1004	600	800	1	15A		40A				0.62			
17	カップウォーマー	DA-501	500	400	314	1							0.35			
18	作業台	現場合わせ	1180	600	800	1										
19	コーヒーマシン	SAB-2202A	260	450	610	1	15A		25A					2.56		
20	作業台	P-WTT-124 NB	1200	450	800	1										
21	コーディスペンサー	実績品				1	15A						1.5			
22	冷凍ストッカー	SCR-42G	496	336	865	1							0.071			
23	電子レンジ	EM-650T	490	378	300	1							1.2			
24	作業台		700	600	800	1										下部引出ッ2ヶ,戸棚付
25	冷蔵ショーケース	SSR-DX2805G	500	535	1740	1							0.305			
26	ドラ台		600	600	800	1										
27	二槽シンク		1100	600	800	1	15AX2	15A	40AX2							
28	ローラークラー	RF-2	600	340	180	1							0.76			
29	パイプ棚		1500	350	1段	1										
30	食器戸棚	DCS-126	1200	600	1800	1										
31	欠番															
32	ディシャーウエル付台		変動	450	800	1	15A		40A							
33	ラック	MS1220XP1590	1220	460	1590	1										
34	ラック	Sシリーズ	1520	307	1590	1										
35	ブラシング保管ケース	E-1	420	300	450	1							0.82			

設計名称	(仮称) 深谷グリーンパーク機械設備工事
図面名称	厨房配置図・器具表
縮尺	1/50
年月	H8.3
設計番号	
図面番号	M－47

SOWA 株式会社 相和技術研究所

機器表

記号	機器名	台数	仕様	電動機 出力 kW	電動機 相 φ	電動機 電圧 V	電動機 起動方式	設置場所	備考
MF-1	全自動砂層ろ過装置	1	形式　全自動砂式ろ過装置	—	—	—	—		流水・着水プール
			処理能力　60m³/h						オーバーフロー回収系統用
			ろ過タンク　内径1,600φ						
			材質　SS400						
			タンク内部FRPライニング						
			自動弁　空気シリンダーバタフライ弁　100A×4						
			ﾊﾞｽｹｯﾄ　本体材質：SUS304　バスケット材質：SUS304						
MF-2~3	全自動砂層ろ過装置	2	形式　全自動砂式ろ過装置	—	—	—	—		流水・着水プール
			処理能力　60m³/h						底引系統用
			ろ過タンク　内径1,600φ						
			材質　SUS304						
			自動弁　空気シリンダーバタフライ弁　100A×4						
			ﾊﾞｽｹｯﾄ　本体材質：SUS304　バスケット材質：SUS304						
MF-4	全自動砂層ろ過装置	1	形式　全自動砂式ろ過装置	—	—	—	—		25mプール
			処理能力　40m³/h						オーバーフロー回収系統用
			ろ過タンク　内径1,300φ						
			材質　SS400						
			タンク内部FRPライニング						
			自動弁　空気シリンダーバタフライ弁　80A×4						
			ﾊﾞｽｹｯﾄ　本体材質：SUS304　バスケット材質：SUS304						
MF-5	全自動砂層ろ過装置	1	形式　全自動砂式ろ過装置	—	—	—	—		25mプール
			処理能力　90m³/h						底引系統用
			ろ過タンク　内径2,000φ						
			材質　SUS304						
			自動弁　空気シリンダーバタフライ弁　100A×4						
			ﾊﾞｽｹｯﾄ　本体材質：SUS304　バスケット材質：SUS304						
MF-6~7	全自動砂層ろ過装置	2	形式　全自動砂式ろ過装置						造波・渚プール用
			処理能力　40m³/h						
			ろ過タンク　内径1,300φ						
			材質　SUS304						
			自動弁　空気シリンダーバタフライ弁　80A×4						
			ﾊﾞｽｹｯﾄ　本体材質：SUS304　バスケット材質：SUS304						
MF-8	全自動砂層ろ過装置	1	形式　全自動砂式ろ過装置	—	—	—	—		幼児プール用
			処理能力　10m³/h						
			ろ過タンク　内径　600φ						
			材質　SUS304						
			自動弁　電動三方弁　40A×2						
			ﾊﾞｽｹｯﾄ　本体材質：SUS304　バスケット材質：SUS304						
MF-9	全自動砂層ろ過装置	1	形式　全自動砂式ろ過装置	—	—	—	—		ジャグジー用
			処理能力　10m³/h						
			ろ過タンク　内径　600φ						
			材質　SUS304						
			自動弁　電動三方弁　40A×2						
			ﾊﾞｽｹｯﾄ　本体材質：SUS304　バスケット材質：SUS304						
PM-1	ろ過ポンプ	1	形式　陸上ナイロンコーティングポンプ	7.5	3	200	L-S		MF-1用
			能力　1.0m³/min×30mAq						
PM-2~3	ろ過ポンプ	2	形式　陸上ナイロンコーティングポンプ	7.5	3	200	L-S		MF-2~3用
			能力　1.0m³/min×26mAq						
PM-4	ろ過ポンプ	1	形式　陸上ナイロンコーティングポンプ	5.5	3	200	L-S		MF-4用
			能力　0.67m³/min×28mAq						
PM-5	ろ過ポンプ	1	形式　陸上ナイロンコーティングポンプ	11.0	3	200	ｽｰ△		MF-5用
			能力　1.5m³/min×25mAq						
PM-6~7	ろ過ポンプ	2	形式　陸上ナイロンコーティングポンプ	5.5	3	200	L-S		MF-6~7用
			能力　0.67m³/min×28mAq						
PM-8~9	ろ過ポンプ	2	形式　陸上ナイロンコーティングポンプ	2.2	3	200	L-S		MF-8~9用
			能力　0.167m³/min×28mAq						
AC-1	コンプレッサー	1	形式　圧力開閉器式空気圧縮機	0.4	3	200	L-S		MF-1~7用
CT-1	次亜塩素酸ソーダ貯留タンク	1	容量　3m³	—	—	—	—		CH-1~6用
			材質　PE						
			付属品　バルブ50A(PVC)×2						
			梯子、給液継手						

記号	機器名	台数	仕様	電動機 出力 kW	電動機 相 φ	電動機 電圧 V	電動機 起動方式	設置場所	備考
BT-1	バランシングタンク	1	材質　FRP製単板パネルタンク	—	—	—			造波・渚プール用
			寸法　500×500×1,500h						
BT-2	バランシングタンク	1	材質　FRP製単板パネルタンク	—	—	—	—		幼児プール用
			寸法　500×500×1,500h						
BT-3	バランシングタンク	1	材質　FRP製単板パネルタンク	—	—	—	—		ジャグジー用
			寸法　500×500×1,500h						
CO-1~7	薬注機	7	形式　パック使用（電磁パルスポンプ）	0.013	1	200	L-S		MF-1~7用
			能力　20mL/min						
			タンク容量　50Litタンク						
CH-1	滅菌機	1	形式　次亜塩素酸ソーダ使用（比例制御電磁パルスポンプ）	0.013	1	200	L-S		着水プール用
			能力　20mL/min						
			タンク容量　50Litタンク						
CH-2	滅菌機	1	形式　次亜塩素酸ソーダ使用（比例制御電磁パルスポンプ）	0.030	1	200	L-S		流水プール用
			能力　7.8L/h						
			タンク容量　100Litタンク						
CH-3	滅菌機	1	形式　次亜塩素酸ソーダ使用（比例制御電磁パルスポンプ）	0.030	1	200	L-S		25mプール用
			能力　7.8L/h						
			タンク容量　100Litタンク						
CH-4	滅菌機	1	形式　次亜塩素酸ソーダ使用（比例制御電磁パルスポンプ）	0.030	1	200	L-S		造波・渚プール用
			能力　7.8L/h						
			タンク容量　100Litタンク						
CH-5	滅菌機	1	形式　次亜塩素酸ソーダ使用（比例制御電磁パルスポンプ）	0.013	1	200	L-S		幼児プール用
			能力　20mL/min						
			タンク容量　100Litタンク						
CH-6	滅菌機	1	形式　次亜塩素酸ソーダ使用（比例制御電磁パルスポンプ）	0.013	1	200	L-S		ジャグジー用
			能力　20mL/min						
			タンク容量　100Litタンク						
HE-1	熱交換器	1	形式　プレート式熱交換器	—	—	—	—		流水・着水プール用
			交換熱量　540,000kcal/h						
			一次側：58℃→48℃　920L/min						
			二次側：27℃→37℃　900L/min						
HE-2	熱交換器	1	形式　プレート式熱交換器	—	—	—	—		25mプール用
			交換熱量　390,000kcal/h						
			一次側：58℃→48℃　664L/min						
			二次側：27℃→37℃　650L/min						
HE-3	熱交換器	1	形式　プレート式熱交換器	—	—	—	—		造波・渚プール用
			交換熱量　360,000kcal/h						
			一次側：58℃→48℃　613L/min						
			二次側：27℃→37℃　600L/min						
HE-4	熱交換器	1	形式　シェル&チューブ式熱交換器	—	—	—	—		幼児プール用
			交換熱量　20,000kcal/h						
			一次側：58℃→48℃　33.3L/min						
			二次側：28℃→38℃　33.3L/min						
HE-5	熱交換器	1	形式　シェル&チューブ式熱交換器	—	—	—	—		ジャグジー用
			交換熱量　35,000kcal/h						
			一次側：58℃→48℃　58.3L/min						
			二次側：34.5℃→44.5℃　58.3L/min						
OZ-1	オゾン装置	1	形式　板型無声放電式						流水・着水プール用
			オゾン発生量　35g−O3/h						
			ｵｿﾞﾝ分岐水量　10m³/h（片側5m³/h）、加圧ポンプ式						
OZ-2	オゾン装置	1	形式　板型無声放電式						25mプール用
			オゾン発生量　25g−O3/h						
			ｵｿﾞﾝ分岐水量　7m³/h（片側3.5m³/h）、加圧ポンプ式						
OZ-3	オゾン装置	1	形式　板型無声放電式						造波・渚プール用
			オゾン発生量　25g−O3/h						
			ｵｿﾞﾝ分岐水量　7m³/h（片側3.5m³/h）、加圧ポンプ式						
JV-1	ジェットバイブラ装置	1	ジェット　50×40FSGDN53.7−360L/min−34mAq	3.7	3	200	L-S		ジャグジー用
			バイブラ	1.3	3	200	L-S		
EP-1	制御盤	1	形式　屋内自立型						
CB-1	コントロールボックス	1	形式　屋内壁掛型						
			遠方操作用、ジェット用						
CB-2	コントロールボックス	1	形式　屋内壁掛型						
			遠方操作用、バイブラ用						
CB-3~5	コントロールボックス	3	形式　屋内壁掛型						
			非常停止用、流水系・25m系・造波系用						
ACL-1~5	自動塩素計	5	形式　CR-460PL						

設計名称	（仮称）深谷グリーンパーク機械設備工事		
図面名称	プール機器表		
縮尺	――	年月 H8.3	設計番号
図面番号	M − 48		

SOWA 株式会社 相和技術研究所

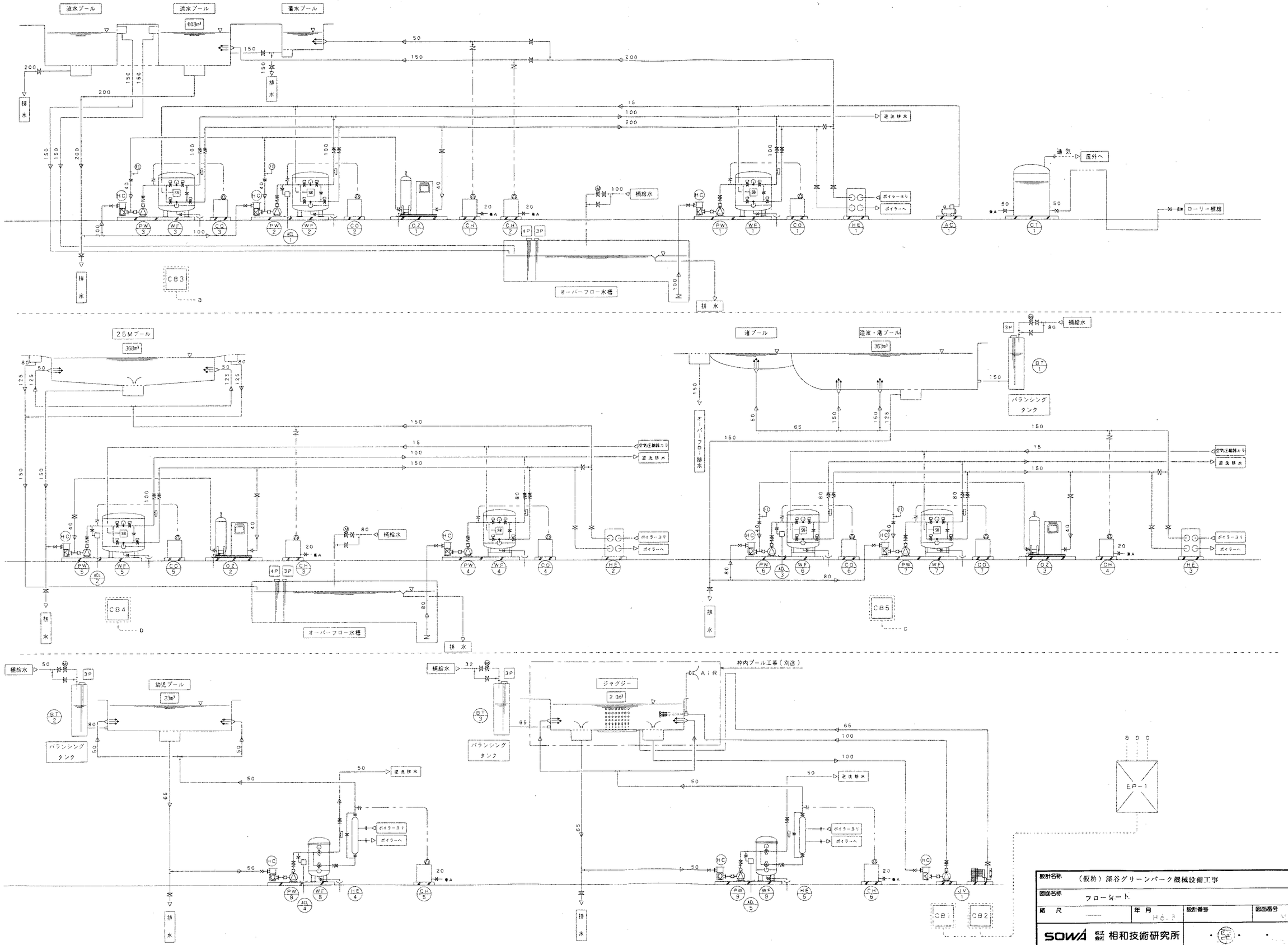

設計名称	（仮称）深谷グリーンパーク機械設備工事		
図面名称	フローシート		
縮尺	—	年月 H6.5	設計番号 / 図面番号 M-40
SOWA 株式会社 相和技術研究所			

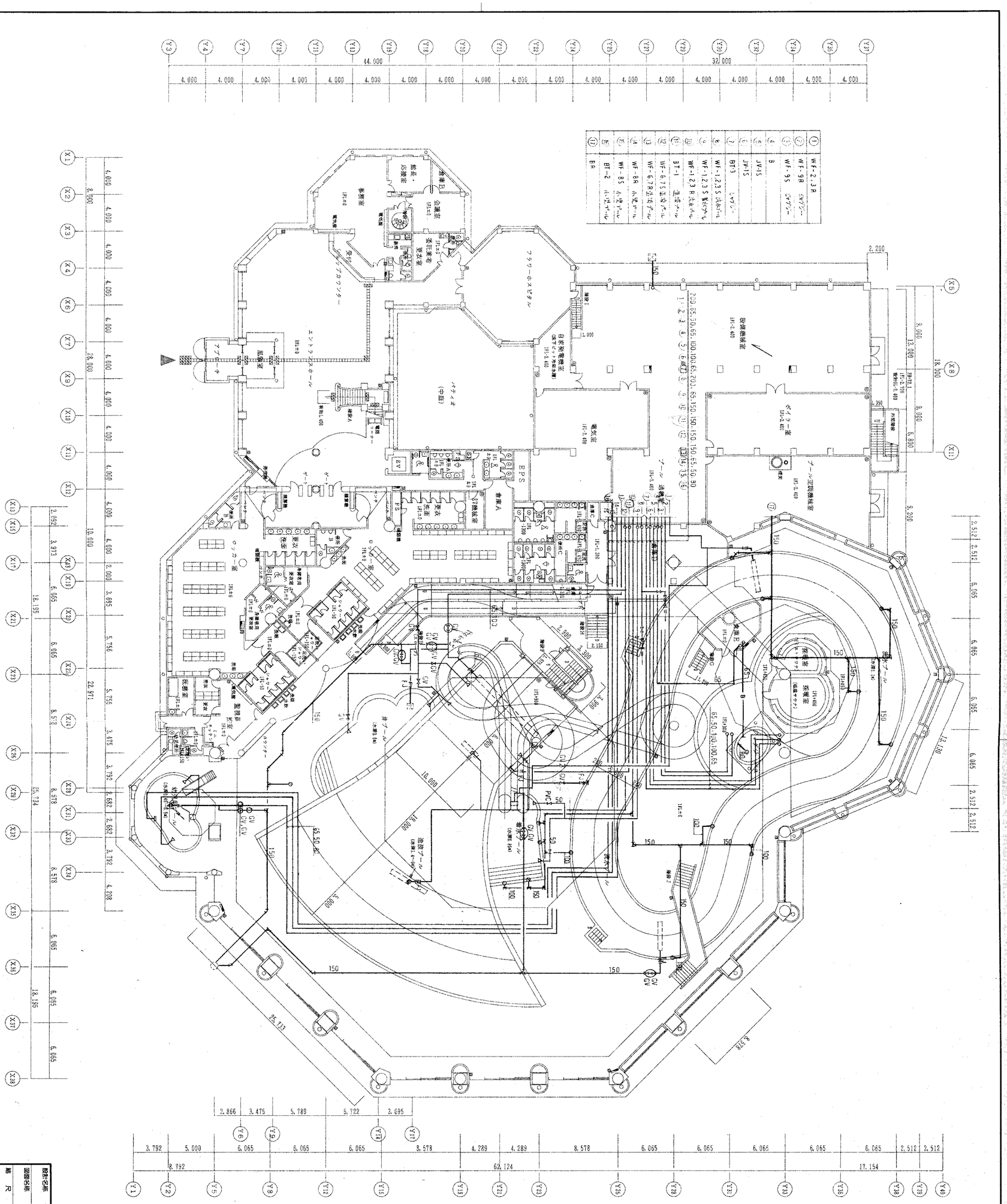
44,000
32,000
エントランスホール
バティオ
(中庭)
フラワーホスピタル
ボイラー室
プール空調機械室
プール
EPS
EV
ロッカー室
更衣
洗面
倉庫A
倉庫B
倉庫C
倉庫D
倉庫E
倉庫F
倉庫G
倉庫H
倉庫I
倉庫J
倉庫K
倉庫L
倉庫M
倉庫N
倉庫O
倉庫P
倉庫Q
倉庫R
倉庫S
倉庫T
倉庫U
倉庫V
倉庫W
倉庫X
倉庫Y
倉庫Z
倉庫AA
倉庫AB
倉庫AC
倉庫AD
倉庫AE
倉庫AF
倉庫AG
倉庫AH
倉庫AI
倉庫AJ
倉庫AK
倉庫AL
倉庫AM
倉庫AN
倉庫AO
倉庫AP
倉庫AQ
倉庫AR
倉庫AS
倉庫AT
倉庫AU
倉庫AV
倉庫AW
倉庫AX
倉庫AY
倉庫AZ
倉庫BA
倉庫BB
倉庫BC
倉庫BD
倉庫BE
倉庫BF
倉庫BG
倉庫BH
倉庫BI
倉庫BJ
倉庫BK
倉庫BL
倉庫BM
倉庫BN
倉庫BO
倉庫BP
倉庫BQ
倉庫BR
倉庫BS
倉庫BT
倉庫BU
倉庫BV
倉庫BW
倉庫BX
倉庫BY
倉庫BZ
倉庫CA
倉庫CB
倉庫CC
倉庫CD
倉庫CE
倉庫CF
倉庫CG
倉庫CH
倉庫CI
倉庫CJ
倉庫CK
倉庫CL
倉庫CM
倉庫CN
倉庫CO
倉庫CP
倉庫CQ
倉庫CR
倉庫CS
倉庫CT
倉庫CU
倉庫CV
倉庫CW
倉庫CX
倉庫CY
倉庫CZ
倉庫DA
倉庫DB
倉庫DC
倉庫DD
倉庫DE
倉庫DF
倉庫DG
倉庫DH
倉庫DI
倉庫DJ
倉庫DK
倉庫DL
倉庫DM
倉庫DN
倉庫DO
倉庫DP
倉庫DQ
倉庫DR
倉庫DS
倉庫DT
倉庫DU
倉庫DV
倉庫DW
倉庫DX
倉庫DY
倉庫DZ
倉庫EA
倉庫EB
倉庫EC
倉庫ED
倉庫EE
倉庫EF
倉庫EG
倉庫EH
倉庫EI
倉庫EJ
倉庫EK
倉庫EL
倉庫EM
倉庫EN
倉庫EO
倉庫EP
倉庫EQ
倉庫ER
倉庫ES
倉庫ET
倉庫EU
倉庫EV
倉庫EW
倉庫EX
倉庫EY
倉庫EZ
倉庫FA
倉庫FB
倉庫FC
倉庫FD
倉庫FE
倉庫FF
倉庫FG
倉庫FH
倉庫FI
倉庫FJ
倉庫FK
倉庫FL
倉庫FM
倉庫FN
倉庫FO
倉庫FP
倉庫FQ
倉庫FR
倉庫FS
倉庫FT
倉庫FU
倉庫FV
倉庫FW
倉庫FX
倉庫FY
倉庫FZ
倉庫GA
倉庫GB
倉庫GC
倉庫GD
倉庫GE
倉庫GF
倉庫GG
倉庫GH
倉庫GI
倉庫GJ
倉庫GK
倉庫GL
倉庫GM
倉庫GN
倉庫GO
倉庫GP
倉庫GQ
倉庫GR
倉庫GS
倉庫GT
倉庫GU
倉庫GV
倉庫GW
倉庫GX
倉庫GY
倉庫GZ
倉庫HA
倉庫HB
倉庫HC
倉庫HD
倉庫HE
倉庫HF
倉庫HG
倉庫HH
倉庫HI
倉庫HJ
倉庫HK
倉庫HL
倉庫HM
倉庫HN
倉庫HO
倉庫HP
倉庫HQ
倉庫HR
倉庫HS
倉庫HT
倉庫HU
倉庫HV
倉庫HW
倉庫HX
倉庫HY
倉庫HZ
倉庫IA
倉庫IB
倉庫IC
倉庫ID
倉庫IE
倉庫IF
倉庫IG
倉庫IH
倉庫II
倉庫IJ
倉庫IK
倉庫IL
倉庫IM
倉庫IN
倉庫IO
倉庫IP
倉庫IQ
倉庫IR
倉庫IS
倉庫IT
倉庫IU
倉庫IV
倉庫IW
倉庫IX
倉庫IY
倉庫IZ
倉庫JA
倉庫JB
倉庫JC
倉庫JD
倉庫JE
倉庫JF
倉庫JG
倉庫JH
倉庫JI
倉庫JJ
倉庫JK
倉庫JL
倉庫JM
倉庫JN
倉庫JO
倉庫JP
倉庫JQ
倉庫JR
倉庫JS
倉庫JT
倉庫JU
倉庫JV
倉庫JW
倉庫JX
倉庫JY
倉庫JZ
倉庫KA
倉庫KB
倉庫KC
倉庫KD
倉庫KE
倉庫KF
倉庫KG
倉庫KH
倉庫KI
倉庫KJ
倉庫KK
倉庫KL
倉庫KM
倉庫KN
倉庫KO
倉庫KP
倉庫KQ
倉庫KR
倉庫KS
倉庫KT
倉庫KU
倉庫KV
倉庫KW
倉庫KX
倉庫KY
倉庫KZ
倉庫LA
倉庫LB
倉庫LC
倉庫LD
倉庫LE
倉庫LF
倉庫LG
倉庫LH
倉庫LI
倉庫LJ
倉庫LK
倉庫LL
倉庫LM
倉庫LN
倉庫LO
倉庫LP
倉庫LQ
倉庫LR
倉庫LS
倉庫LT
倉庫LU
倉庫LV
倉庫LW
倉庫LX
倉庫LY
倉庫LZ
倉庫MA
倉庫MB
倉庫MC
倉庫MD
倉庫ME
倉庫MF
倉庫MG
倉庫MH
倉庫MI
倉庫MJ
倉庫MK
倉庫ML
倉庫MM
倉庫MN
倉庫MO
倉庫MP
倉庫MQ
倉庫MR
倉庫MS
倉庫MT
倉庫MU
倉庫MV
倉庫MW
倉庫MX
倉庫MY
倉庫MZ
倉庫NA
倉庫NB
倉庫NC
倉庫ND
倉庫NE
倉庫NF
倉庫NG
倉庫NH
倉庫NI
倉庫NJ
倉庫NK
倉庫NL
倉庫NM
倉庫NN
倉庫NO
倉庫NP
倉庫NQ
倉庫NR
倉庫NS
倉庫NT
倉庫NU
倉庫NV
倉庫NW
倉庫NX
倉庫NY
倉庫NZ
倉庫OA
倉庫OB
倉庫OC
倉庫OD
倉庫OE
倉庫OF
倉庫OG
倉庫OH
倉庫OI
倉庫OJ
倉庫OK
倉庫OL
倉庫OM
倉庫ON
倉庫OO
倉庫OP
倉庫OQ
倉庫OR
倉庫OS
倉庫OT
倉庫OU
倉庫OV
倉庫OW
倉庫OX
倉庫OY
倉庫OZ
倉庫PA
倉庫PB
倉庫PC
倉庫PD
倉庫PE
倉庫PF
倉庫PG
倉庫PH
倉庫PI
倉庫PJ
倉庫PK
倉庫PL
倉庫PM
倉庫PN
倉庫PO
倉庫PP
倉庫PQ
倉庫PR
倉庫PS
倉庫PT
倉庫PU
倉庫PV
倉庫PW
倉庫PX
倉庫PY
倉庫PZ
倉庫QA
倉庫QB
倉庫QC
倉庫QD
倉庫QE
倉庫QF
倉庫QG
倉庫QH
倉庫QI
倉庫QJ
倉庫QK
倉庫QL
倉庫QM
倉庫QN
倉庫QO
倉庫QP
倉庫QQ
倉庫QR
倉庫QS
倉庫QT
倉庫QU
倉庫QV
倉庫QW
倉庫QX
倉庫QY
倉庫QZ
倉庫RA
倉庫RB
倉庫RC
倉庫RD
倉庫RE
倉庫RF
倉庫RG
倉庫RH
倉庫RI
倉庫RJ
倉庫RK
倉庫RL
倉庫RM
倉庫RN
倉庫RO
倉庫RP
倉庫RQ
倉庫RR
倉庫RS
倉庫RT
倉庫RU
倉庫RV
倉庫RW
倉庫RX
倉庫RY
倉庫RZ
倉庫SA
倉庫SB
倉庫SC
倉庫SD
倉庫SE
倉庫SF
倉庫SG
倉庫SH
倉庫SI
倉庫SJ
倉庫SK
倉庫SL
倉庫SM
倉庫SN
倉庫SO
倉庫SP
倉庫SQ
倉庫SR
倉庫SS
倉庫ST
倉庫SU
倉庫SV
倉庫SW
倉庫SX
倉庫SY
倉庫SZ
倉庫TA
倉庫TB
倉庫TC
倉庫TD
倉庫TE
倉庫TF
倉庫TG
倉庫TH
倉庫TI
倉庫TJ
倉庫TK
倉庫TL
倉庫TM
倉庫TN
倉庫TO
倉庫TP
倉庫TQ
倉庫TR
倉庫TS
倉庫TT
倉庫TU
倉庫TV
倉庫TW
倉庫TX
倉庫TY
倉庫TZ
倉庫UA
倉庫UB
倉庫UC
倉庫UD
倉庫UE
倉庫UF
倉庫UG
倉庫UH
倉庫UI
倉庫UJ
倉庫UK
倉庫UL
倉庫UM
倉庫UN
倉庫UO
倉庫UP
倉庫UQ
倉庫UR
倉庫US
倉庫UT
倉庫UU
倉庫UV
倉庫UW
倉庫UX
倉庫UY
倉庫UZ
倉庫VA
倉庫VB
倉庫VC
倉庫VD
倉庫VE
倉庫VF
倉庫VG
倉庫VH
倉庫VI
倉庫VJ
倉庫VK
倉庫VL
倉庫VM
倉庫VN
倉庫VO
倉庫VP
倉庫VQ
倉庫VR
倉庫VS
倉庫VT
倉庫VU
倉庫VV
倉庫VW
倉庫VX
倉庫VY
倉庫VZ
倉庫WA
倉庫WB
倉庫WC
倉庫WD
倉庫WE
倉庫WF
倉庫WG
倉庫WH
倉庫WI
倉庫WJ
倉庫WK
倉庫WL
倉庫WM
倉庫WN
倉庫WO
倉庫WP
倉庫WQ
倉庫WR
倉庫WS
倉庫WT
倉庫WU
倉庫WV
倉庫WW
倉庫WX
倉庫WY
倉庫WZ
倉庫XA
倉庫XB
倉庫XC
倉庫XD
倉庫XE
倉庫XF
倉庫XG
倉庫XH
倉庫XI
倉庫XJ
倉庫XK
倉庫XL
倉庫XM
倉庫XN
倉庫XO
倉庫XP
倉庫XQ
倉庫XR
倉庫XS
倉庫XT
倉庫XU
倉庫XV
倉庫XW
倉庫XX
倉庫XY
倉庫XZ
倉庫YA
倉庫YB
倉庫YC
倉庫YD
倉庫YE
倉庫YF
倉庫YG
倉庫YH
倉庫YI
倉庫YJ
倉庫YK
倉庫YL
倉庫YM
倉庫YN
倉庫YO
倉庫YP
倉庫YQ
倉庫YR
倉庫YS
倉庫YT
倉庫YU
倉庫YV
倉庫YW
倉庫YX
倉庫YY
倉庫YZ
倉庫ZA
倉庫ZB
倉庫ZC
倉庫ZD
倉庫ZE
倉庫ZF
倉庫ZG
倉庫ZH
倉庫ZI
倉庫ZJ
倉庫ZK
倉庫ZL
倉庫ZM
倉庫ZN
倉庫ZO
倉庫ZP
倉庫ZQ
倉庫ZR
倉庫ZS
倉庫ZT
倉庫ZU
倉庫ZV
倉庫ZW
倉庫ZX
倉庫ZY
倉庫ZZ

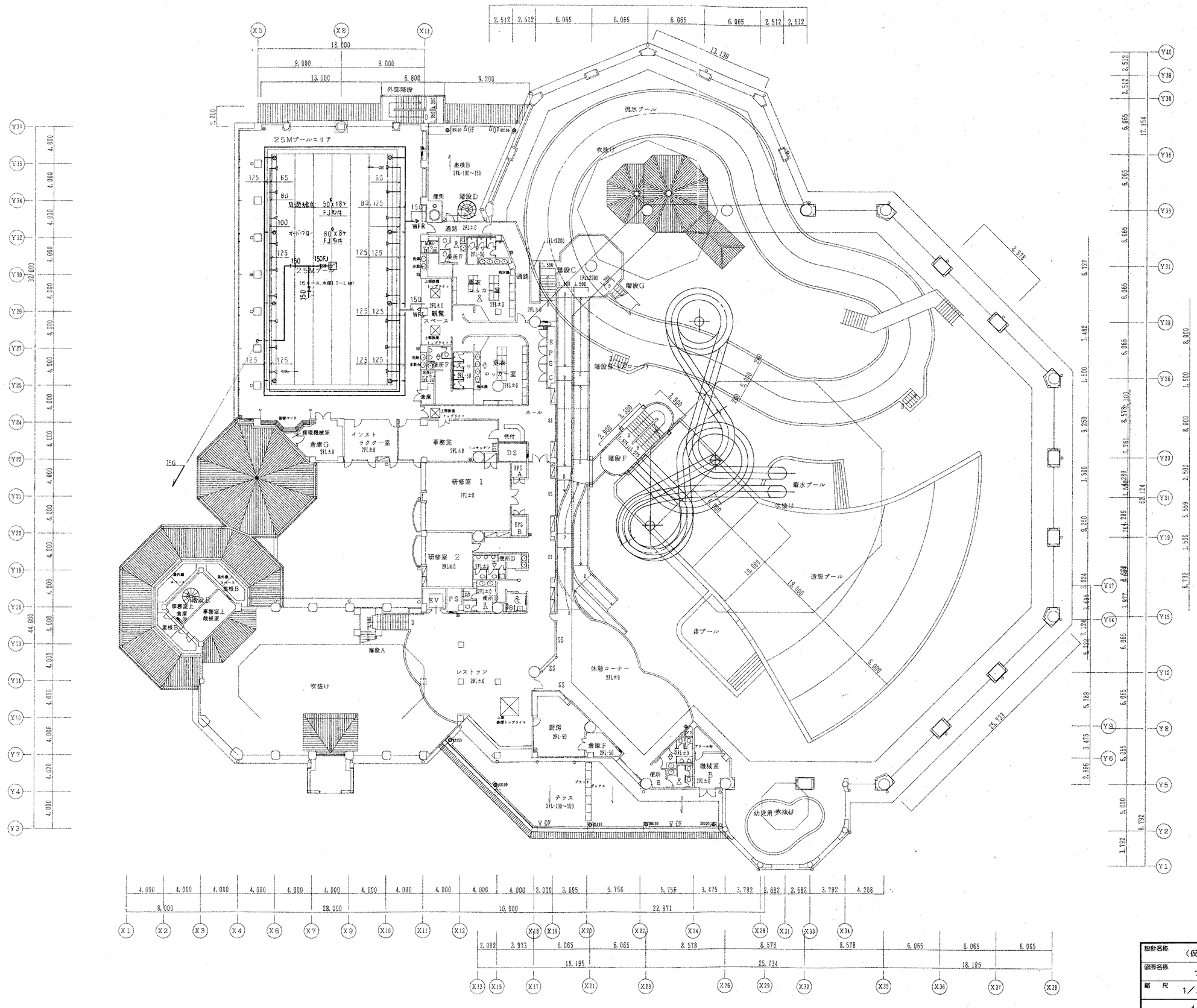

設計名称	（仮称）深谷グリーンパーク機械設備工事
図面名称	プール２階平面図
縮尺	1／200
年月	H8.3
設計番号	
図面番号	M－51

SOWA 株式会社 相和技術研究所

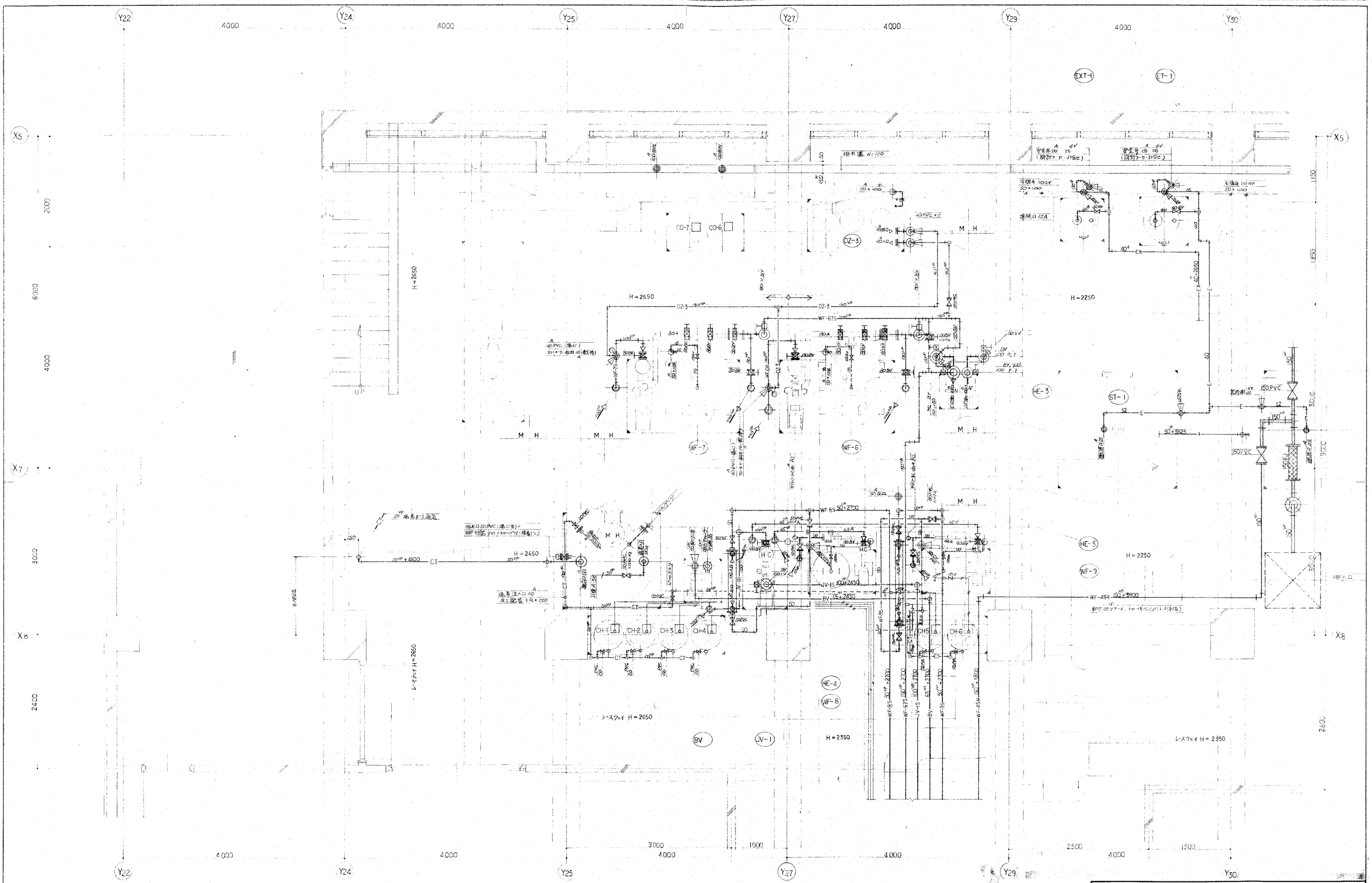

1階機械室内通水配管平面図 その-1 S:1/30

FL～1FL=2350 1FL～2FL=4000 レベル記入はFL±とする。

設計名称	（仮称）深谷グリーンパーク機械設備工事
図面名称	プール詳細図－1
縮尺	1/30
年月	H 8. 3
設計番号	
図面番号	M -52

SOWA 株式会社 相和技術研究所

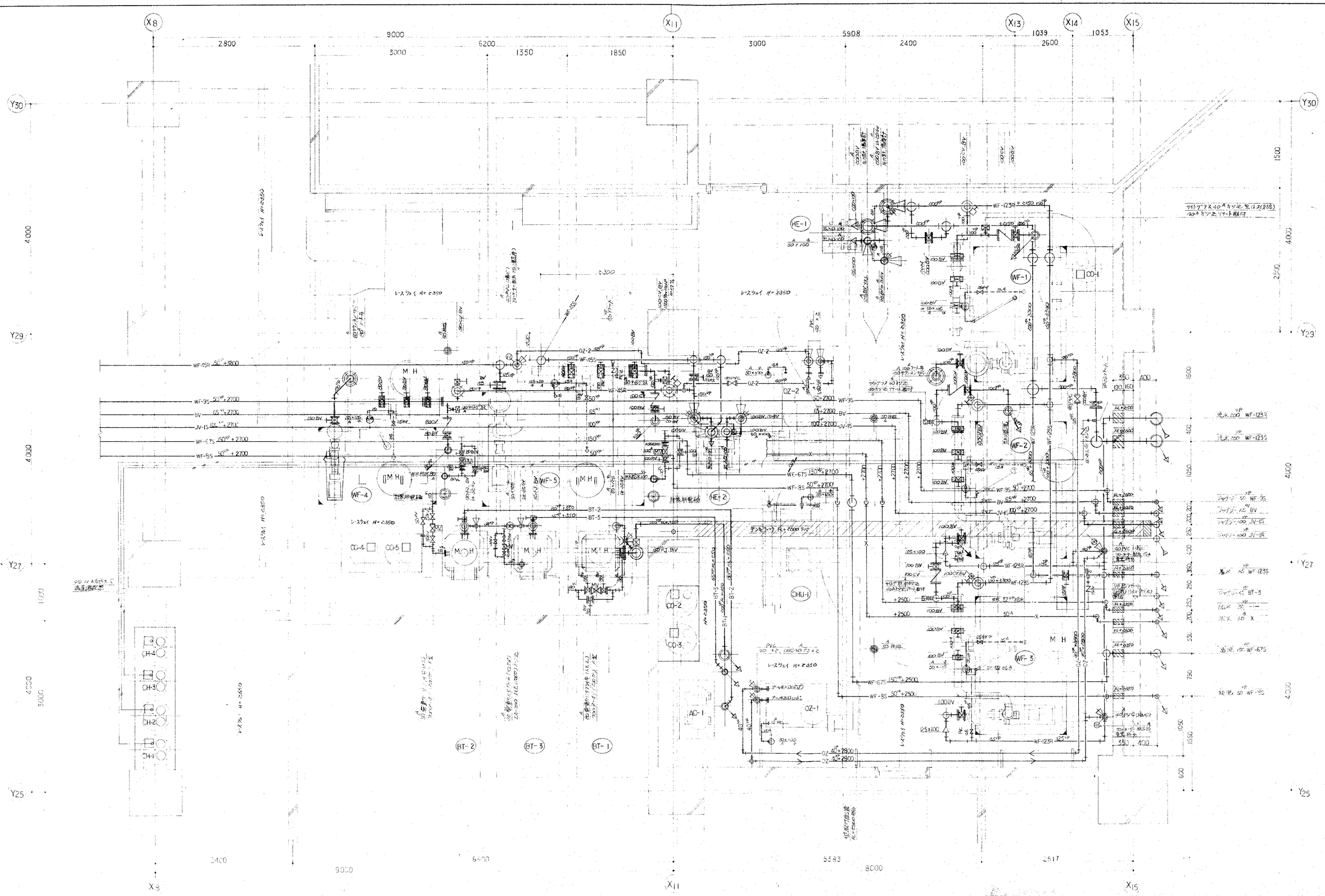

1階機械室冷凍装置配管平面図 その-2 S:1/30

FL-1FL=2350 1F～2FL=4000 ハッチ部入は FL上とする。

設計名称	（仮称）深谷グリーンパーク機械設備工事			
図面名称	プール詳細図－2			
縮尺	1／30	年月 H8.3	設計番号	図面番号 M－53
SOWA 株式会社 相和技術研究所				

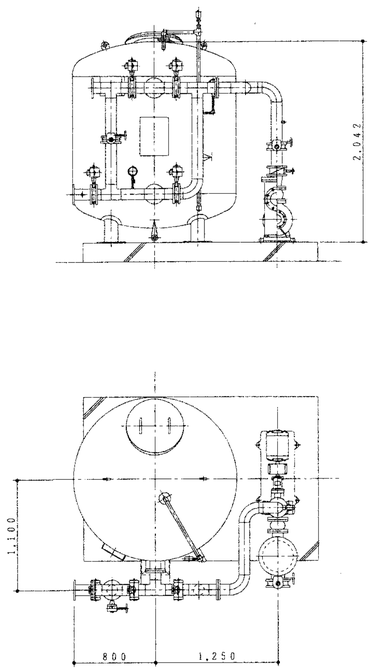

WF-1	
機器名称	仕様
全自動砂式ろ過装置	処理能力 60㎥/h タンク内径 1600φ SS400製

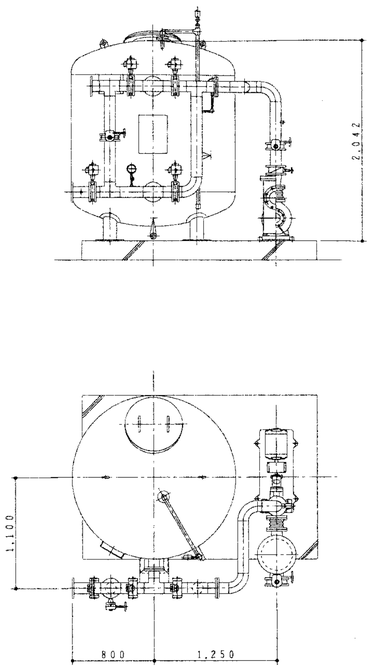

WF-2，WF-3	
機器名称	仕様
全自動砂式ろ過装置	処理能力 60㎥/h タンク内径 1600φ SUS304製

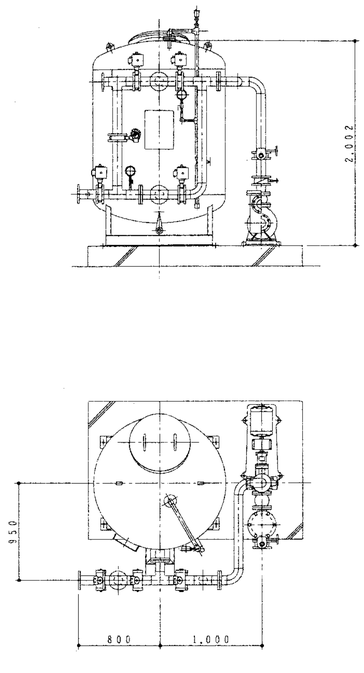

WF-4	
機器名称	仕様
全自動砂式ろ過装置	処理能力 40㎥/h タンク内径 1300φ SS400製

WF-6，WF-7	
機器名称	仕様
全自動砂式ろ過装置	処理能力 40㎥/h タンク内径 1300φ SUS304製

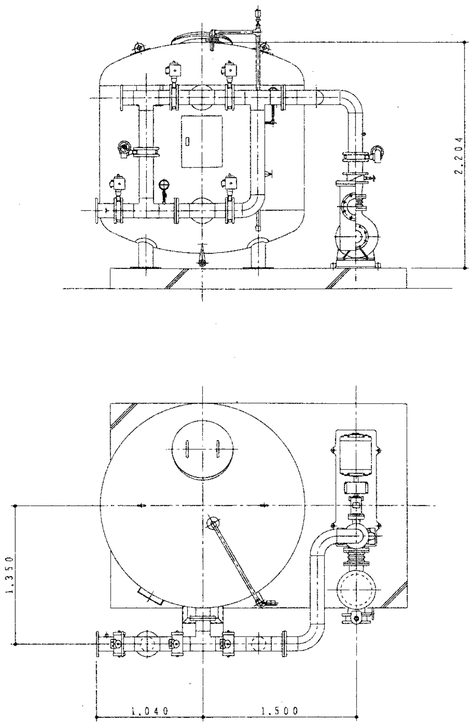

WF-5	
機器名称	仕様
全自動砂式ろ過装置	処理能力 60㎥/h タンク内径 2000φ SUS304製

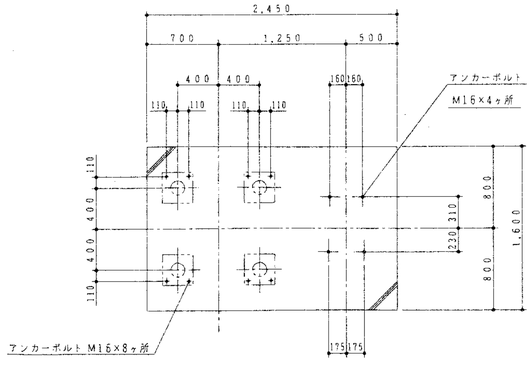

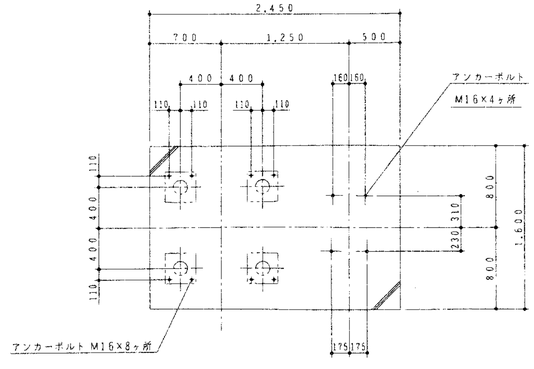

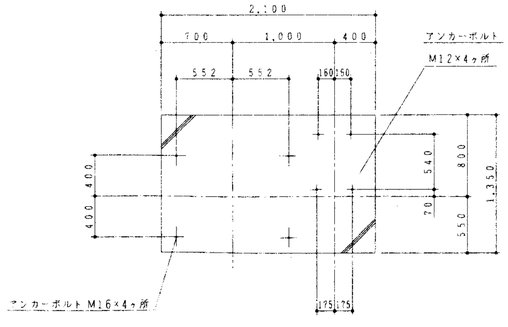

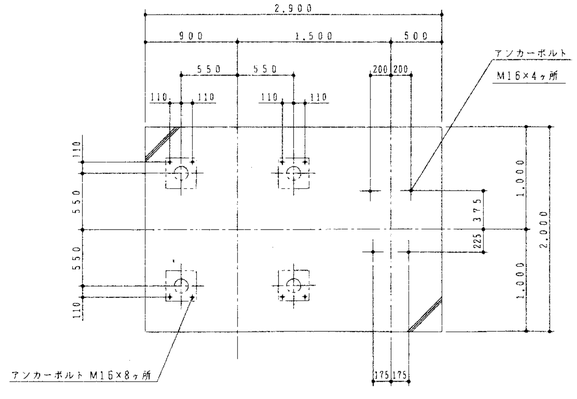

設計名称	（仮称）深谷グリーンパーク機械設備工事		
図面名称	プール詳細図－3		
縮尺 R ――	年月 H8.3	設計番号	図面番号 M－54
SOWA 株式会社 相和技術研究所			

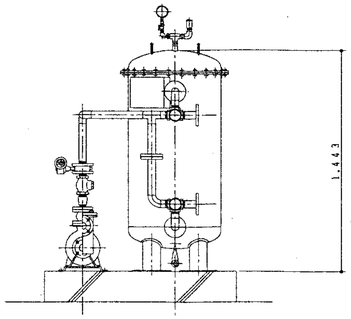

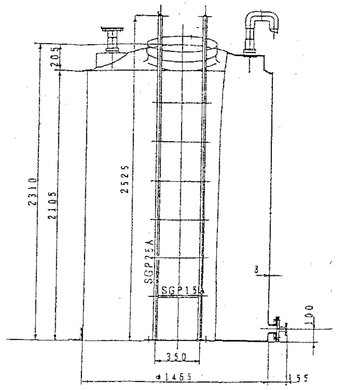

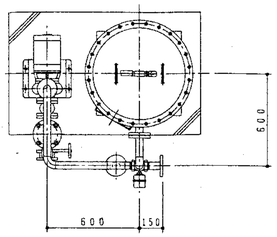

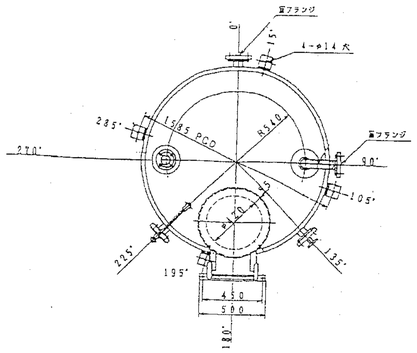

WF-8、WF-9	
機器名称	仕様
全自動砂式ろ過装置	処理能力 10m³/h タンク内径 600φ SUS304製

次亜塩素酸ナトリウム貯留タンク	
容量	3m3
材質	高密度ポリエチレン

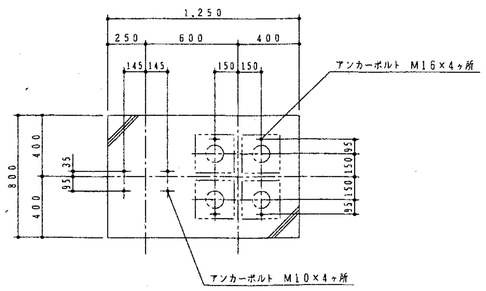

設計名称	(仮称)深谷グリーンパーク機械設備工事		
図面名称	プール詳細図-4		
縮尺 —	年月 H6.3	設計番号	図面番号 M-55
SOWA 株式会社 相和技術研究所			

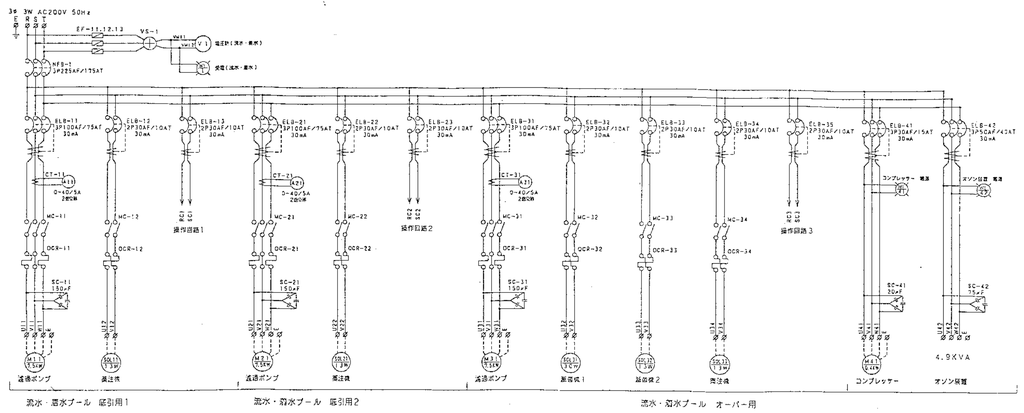

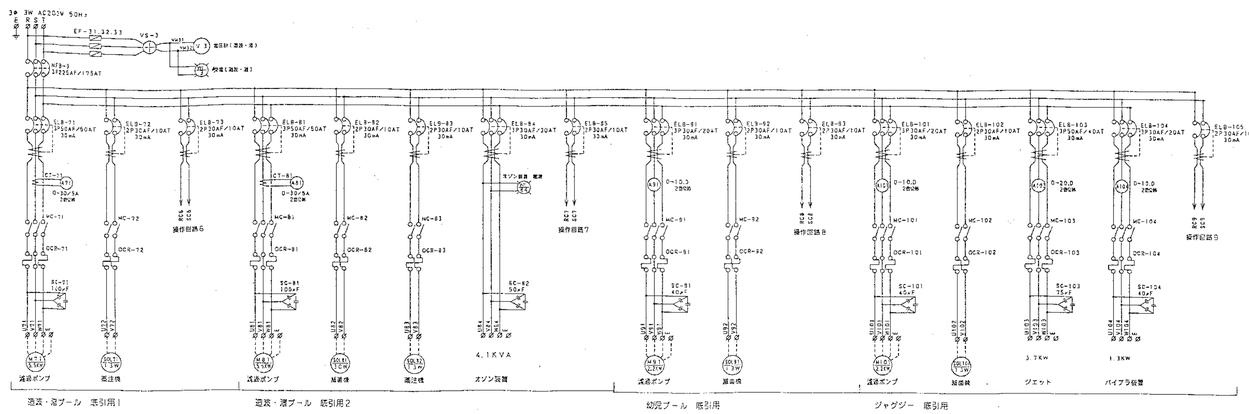

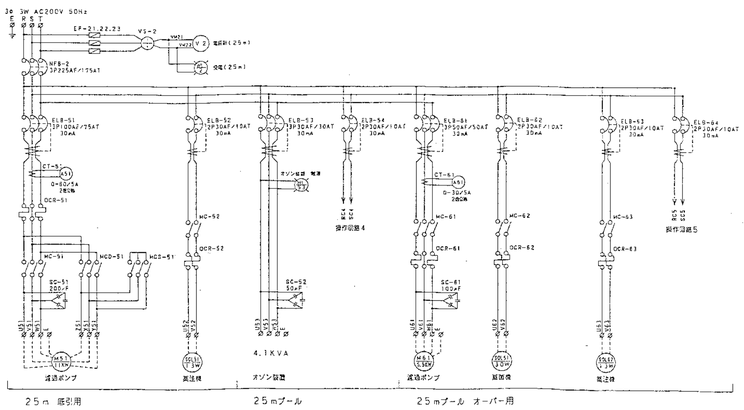

記号	名称文字	寸法	数量	記号	名称文字	寸法	数量	型式	製造社名
NP-11	流水・噴水 流速調整制御盤	40×300×3t	1	WL-1	受電 流水・噴水	スケアライト	1	SLD72-1T525W	相和電気
NP-12	電圧計(流水・噴水)	10×80×1.5t	1	WL-2	受電 25m	スケアライト	1	SLD72-1T523W	相和電気
NP-13,16	流水・噴水(底引用1)	10×80×1.5t	2	WL-3	受電 造波・渦	スケアライト	1	SLD72-1T523W	相和電気
NP-14,17	流水・噴水(底引用2)	10×80×1.5t	2	V-1,2,3			3	PSK60,0-300V,FS	第一電機
NP-15,18	流水・噴水(オーバー用)	10×80×1.5t	2	VS-1,2,3	RS-ST-TR		3	NS385V4+V8	電圧電機
NP-19	自動検査計(流水・噴水)	10×80×1.5t	1	A-11,21,31			3	PSK80,0-40/5A,2個0W	第一電機
NP-21	25m 流速調整制御盤	40×300×3t	1	A-51			1	PSK80,0-60/5A,2個0W	第一電機
NP-22	電圧計(25m)	10×80×1.5t	1	A-61,71,81			3	PSK80,0-30/5A,2個0W	第一電機
NP-23,25	25m(最低用)	10×80×1.5t	2	A-91,101,104			3	PSK80,0-10A,0.2個0W	第一電機
NP-24,26	25m(オーバー用)	10×80×1.5t	2	A-103			1	PSK80,0-20A,0.2個0W	第一電機
NP-27	自動検査計(25m)	10×80×1.5t	1	PL-11,21,31,51,61,71,81,91,101	流路ポンプ 運転 停止 故障	スケアライト	9	SLD72-3T528RGA	相和電気
NP-31	造波・渦 流速調整制御盤	40×300×3t	1	PL-12,22,34,52,63,72,83	異圧機 運転 停止 故障	スケアライト	7	SLD72-3T528RGA	相和電気
NP-32	電圧計(造波・渦)	10×80×1.5t	1	PL-13,23,35,54,64,73,85,93,103	波動 造波	スケアライト	9	SLD72-3T528RR	相和電気
NP-33,35	造波・渦(底引用1)	10×80×1.5t	2	PL-32	風発機1 運転 停止 故障	スケアライト	1	SLD72-3T528RGA	相和電気
NP-34,36	造波・渦(底引用2)	10×80×1.5t	2	PL-33	風発機2 運転 停止 故障	スケアライト	1	SLD72-3T528RGA	相和電気
NP-37	自動検査計(造波・渦)	10×80×1.5t	1	PL-35,65,86,94,104	発動発弁 開 閉	スケアライト	5	SLD72-3T528RG	相和電気
NP-41,45	幼児(底引用)	10×80×1.5t	2	PL-37,66,87,107,108	造波消波装置	スケアライト	5	SLD72-1T528A	相和電気
NP-42,46	ジャグジー(底引用)	10×80×1.5t	2	WL-41	コンプレッサー 電源	スケアライト	1	SLD72-1T523W	相和電気
NP-43	ジェット	10×80×1.5t	1	PL-42,51,84	オゾン装置 運転 故障	スケアライト	1	SLD72-2T529WA	相和電気
NP-44	パイプラ	10×80×1.5t	1	PB-11,21,31,51,61,81,91,101	流路ポンプ 起動	30φエプロン	9	ABN110-6	相和電気
NP-47	自動検査計(幼児)	10×80×1.5t	1	PB-12,22,32,52,62,82,92,102	流路ポンプ 停止	30φエプロン	9	ABN101-R	相和電気
NP-48	自動検査計(ジャグジー)	10×80×1.5t	1	CS-11,21,31,51,61,81,91,101	流路ポンプ 手動 断 自動	30φエプロン	9	ASN111	相和電気
				CS-12,22,34,52,63,72,83	異圧機 手動 断 自動	30φエプロン	7	ASN111	相和電気
				CS-13,23,35,53,64,73,84,93,103	自動弁 手動 断 自動	30φエプロン	9	ASN155	相和電気
				CS-32	風発機1 手動 断 自動	30φエプロン	1	ASN111	相和電気
				CS-33	風発機2 手動 断 自動	30φエプロン	1	ASN111	相和電気
				CS-35,65,85,94,104	発動発弁 開 閉 自動	30φエプロン	5	ASN111	相和電気
				ACL-1,2,3,4,5			5	コス	
				PL-62,82,92,102	異器機 運転 停止 故障	スケアライト	4	SLD72-3T528RGA	相和電気
				PL-105	ジェット 運転 停止 故障	スケアライト	1	SLD72-3T528RGA	相和電気
				PL-106	パイプラ 運転 停止 故障	スケアライト	1	SLD72-3T528RGA	相和電気
				CS-62,82,92,102	異器機 手動 断 自動	30φエプロン	4	ASN111	相和電気
				CS-105	ジェット 切 入	30φエプロン	1	ASN310	相和電気
				CS-106	ジェット 手元 遠方	30φエプロン	1	ASN311	相和電気
				CS-107	パイプラ 切 入	30φエプロン	1	ASN310	相和電気
				CS-108	パイプラ 手元 遠方	30φエプロン	1	ASN311	相和電気
				CB-1,2			2	AGA212Y	相和電気
				CB-3,4,5			3	AGA311Y	相和電気
				PLX1	ジェット 非常停止	30φエプロン	1	APN126R	相和電気
				PLX2	パイプラ 非常停止	30φエプロン	1	APN126R	相和電気
				PLX2,3,4	流通装置 非常停止	30φエプロン	3	APN126R	相和電気
				CSX1	ジェット 切 入	30φエプロン	1	ASN310	相和電気
				CSX2	パイプラ 切 入	30φエプロン	1	ASN310	相和電気
				PBX1,3,5	流通装置 非常停止	30φエプロン	3	ABN310	相和電気
				PBX2,4,6	リセット	30φエプロン	3	ABN101	相和電気

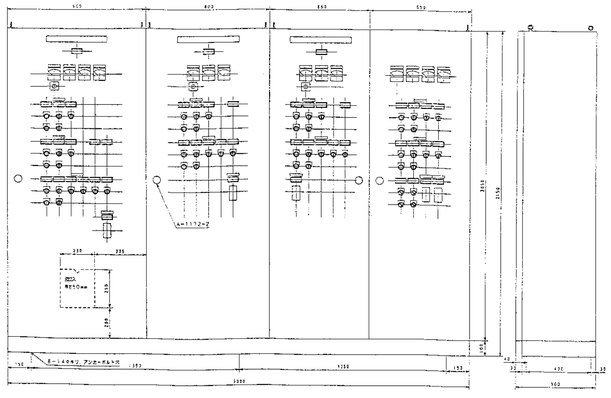

制御盤姿図 S=1／20

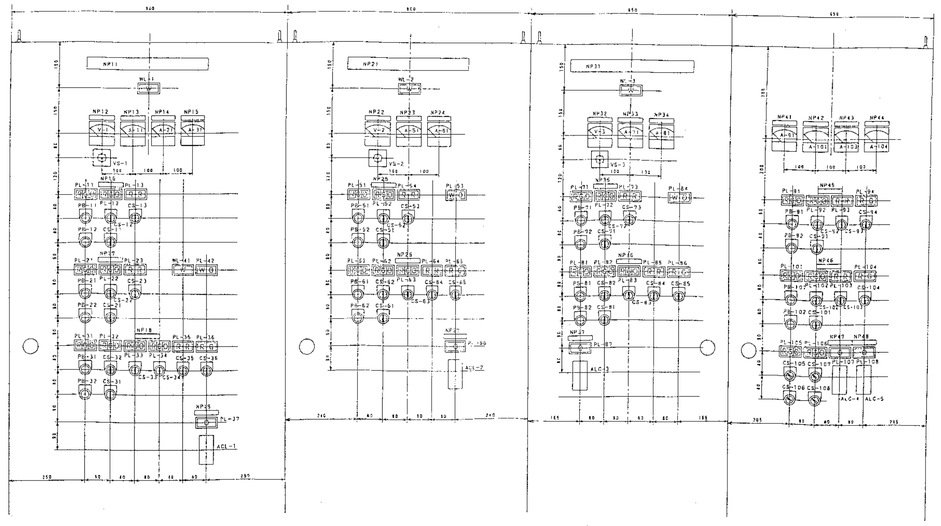

制御盤詳細図 S=1／10

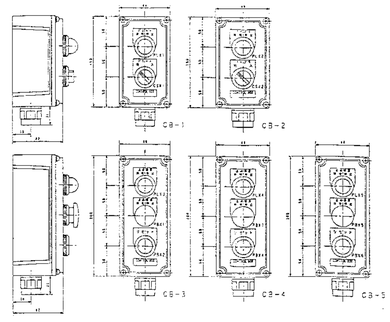

コントロールボックス姿図 S=1／5

設計名称	(仮称)深谷グリーンパーク機械設備工事		
図面名称	プール制御盤		
縮尺 —	年月 H8.3	設計番号	図面番号 ソ-36
SOWA 株式会社 相和技術研究所			

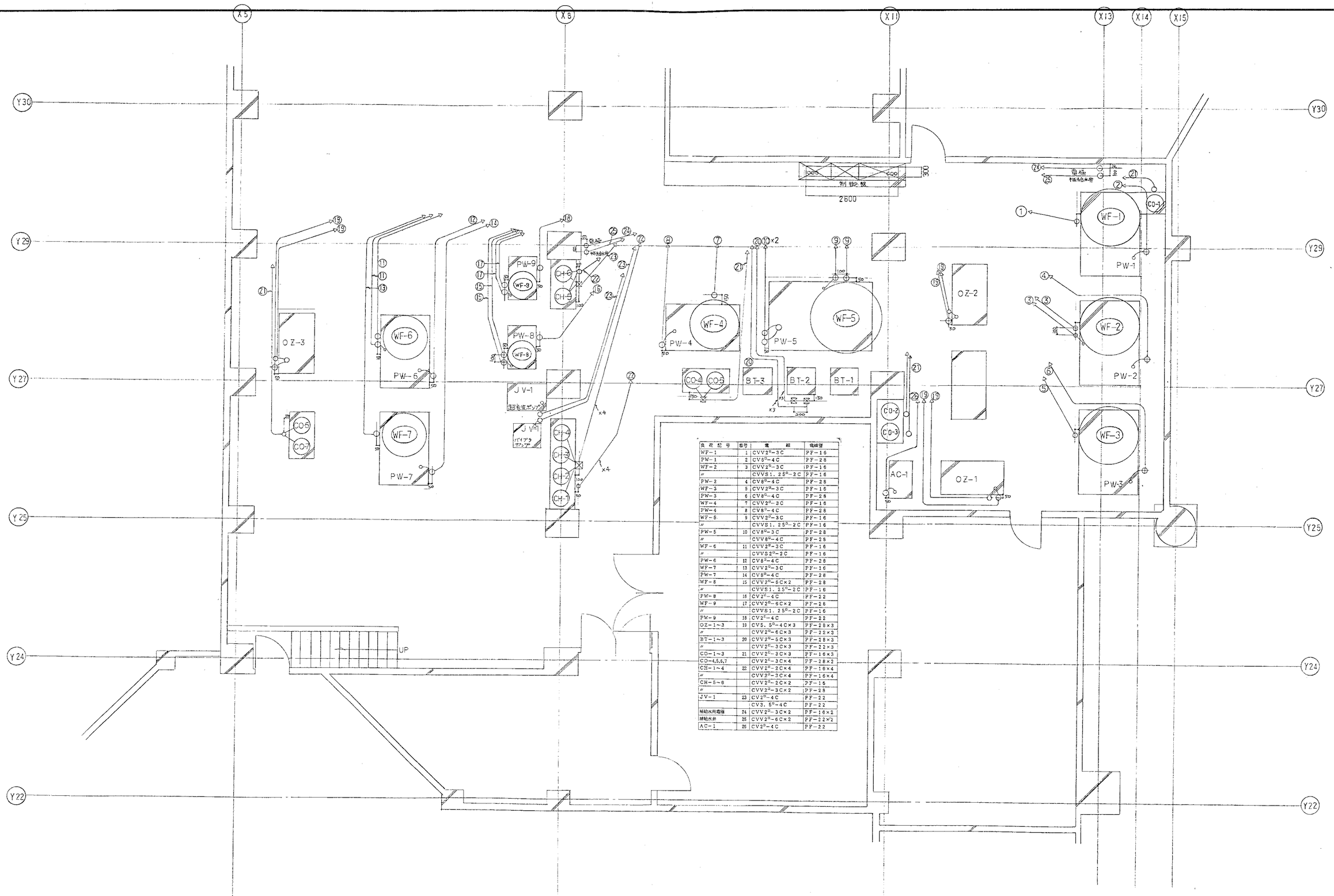

負荷記号	番号	電線	電線管
WF-1	1	CVV2P-3C	PF-16
PW-1	2	CV8P-4C	PF-28
WF-2	3	CVV2P-3C	PF-16
〃		CVVS1.25P-2C	PF-16
PW-2	4	CV8P-4C	PF-28
WF-3	5	CVV2P-3C	PF-16
PW-3	6	CV8P-4C	PF-28
WF-4	7	CVV2P-3C	PF-16
PW-4	8	CV8P-4C	PF-28
WF-5	9	CVV2P-3C	PF-16
〃		CVVS1.25P-2C	PF-16
PW-5	10	CV8P-3C	PF-28
〃		CVV8P-4C	PF-28
WF-6	11	CVV2P-3C	PF-16
〃		CVVS2P-2C	PF-16
PW-6	12	CV8P-4C	PF-28
WF-7	13	CVV2P-3C	PF-16
PW-7	14	CV8P-4C	PF-28
WF-8	15	CVV2P-6C×2	PF-28
〃		CVVS1.25P-2C	PF-16
PW-8	16	CV2P-4C	PF-22
WF-9	17	CVV2P-6C×2	PF-28
〃		CVVS1.25P-2C	PF-16
PW-9	18	CV2P-4C	PF-22
OZ-1~3	19	CV5.5P-4C×3	PF-28×3
〃		CVV2P-6C×3	PF-22×3
BT-1~3	20	CVV2P-5C×3	PF-28×3
〃		CVV2P-3C×3	PF-22×3
CO-1~3	21	CVV2P-3C×3	PF-16×3
CO-4,5,6,7		CVV2P-3C×4	PF-28×2
CH-1~4	22	CVV2P-2C×4	PF-16×4
〃		CVV2P-3C×4	PF-16×4
CH-5~6		CVV2P-2C×2	PF-16
〃		CVV2P-3C×2	PF-28
JV-1	23	CV2P-4C	PF-22
		CV3.5P-4C	PF-22
補給水用電極	24	CVV2P-3C×2	PF-16×2
補給水弁	25	CVV2P-6C×2	PF-22×2
AC-1	26	CV2P-4C	PF-22

設計名称	（仮称）深谷グリーンパーク機械設備工事		
図面名称	電気２次側配線図		
縮 R 1/50	年 月 H8.3	設計番号	図面番号 M－57
SOWA 株式会社 相和技術研究所			

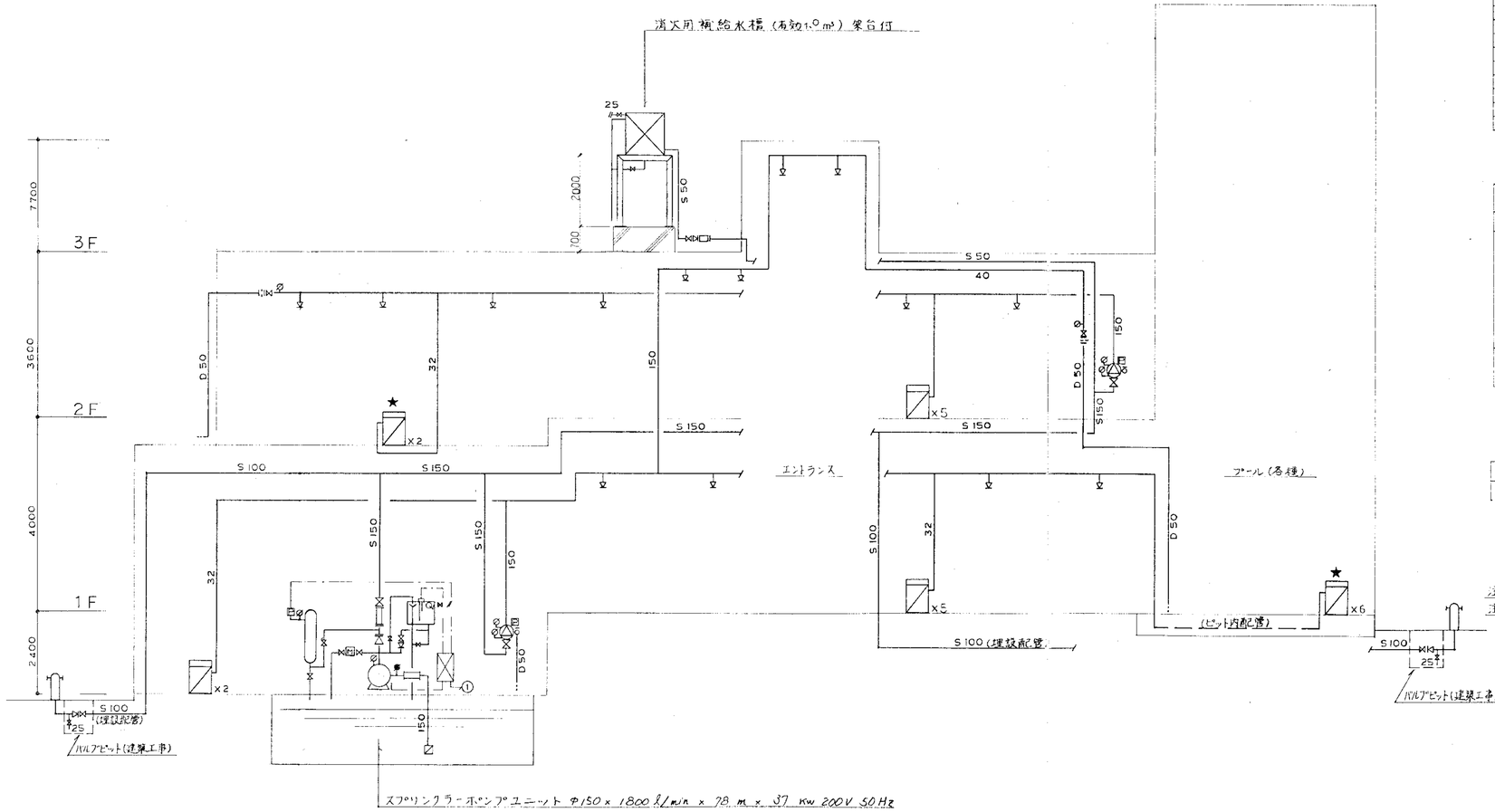

凡例

記号	名称	記事
	補助散水栓	25A,ホース25A,20m,ノズル,火報付
	スプリンクラーヘッド	72℃ 1kgf/cm² 80L/min ⊗:保護カバー付
	スプリンクラーヘッド	96℃ 1kgf/cm² 80L/min
	アラーム弁	150 A
	末端テスト弁	25A
	送水口	双口 自立型
	ゲート弁	
	チャッキ弁	
	フレキシブル	
	フート弁	
	圧力スイッチ	
	圧力計	
	連成計	
	電極棒	
	流量計	80 A
S	配管	スプリンクラー管 JIS G 3452
D	配管	排水管 JIS G 3452
	電路	
	ポンプ起動盤	VVS 始動

		補助散水栓設備	スプリンクラー設備
ポンプ揚水量		70L/min× 2個=140 L/min	20 個=1800L/min
ポンプ全揚程	管路損失	1.9 m	35.1 m
	放射圧力	25 m	10 m
	実揚程	10.4 m	20 m
	ホース損失	12 m	——
	アラーム弁	5 m	5 m
	合計×1.1	60 m	78 m
水源水量		——	1.6m³×20個= 32m³
		計 32 m³	

	以降給水工事
	以降排水工事

①	以降電気工事
	至ル火災受信機
	至ル非常電源

注）埋設配管は、消火用外面ライニング鋼管を使用します。
注）★印の補助散水栓は半径25mカバーとし、ステンレス箱を使用します。

設計名称	（仮称）深谷グリーンパーク機械設備工事
図面名称	消火設備系統図
縮尺	——
年月	H8.3
設計番号	
図面番号	M－58

SOWA 株式会社 相和技術研究所

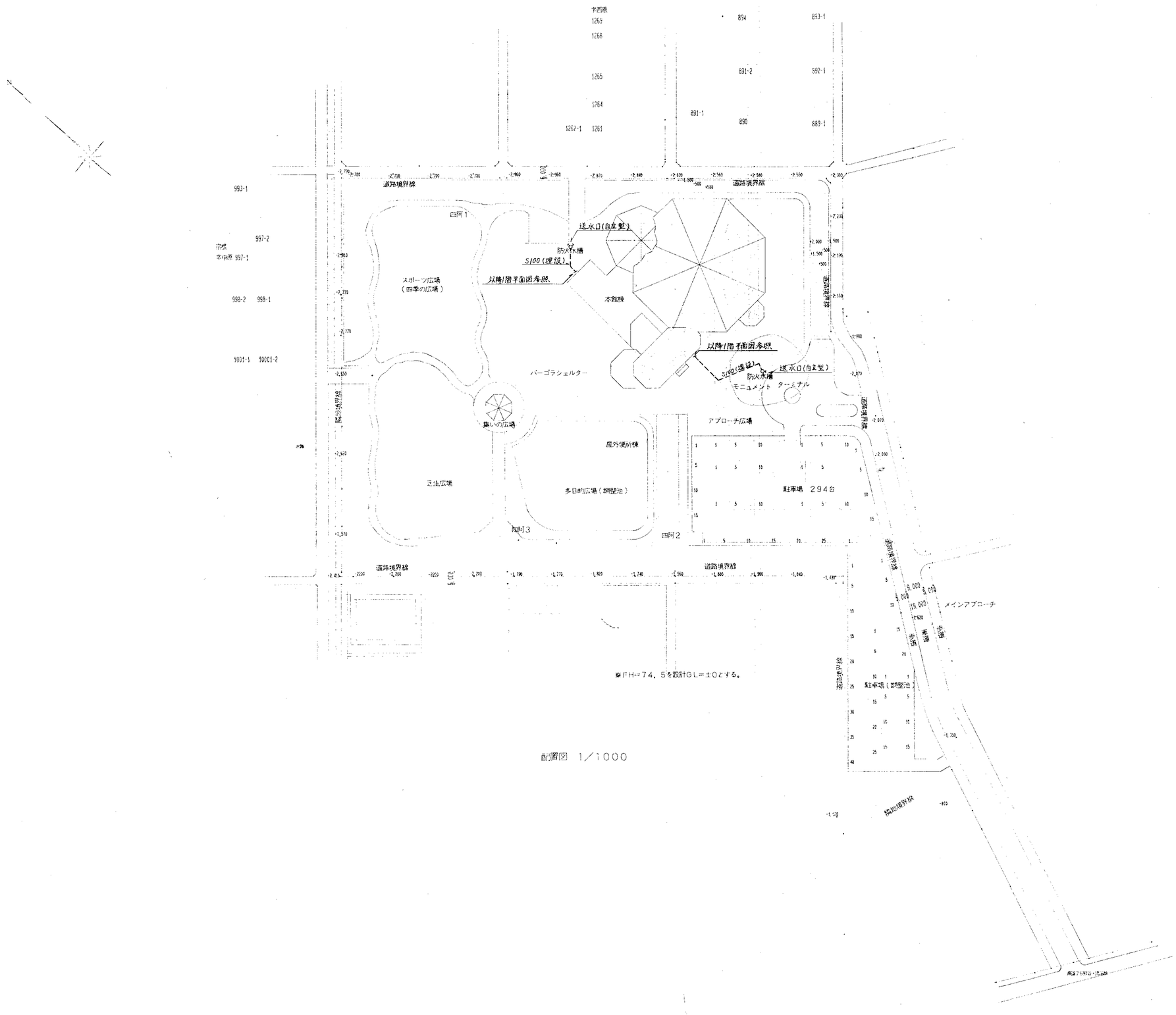

設計名称	(仮称) 深谷グリーンパーク機械設備工事
図面名称	消火設備屋外配管平面図
縮尺	1/1000
年月	H 8.3
設計番号	
図面番号	M－59

SOWA 株式会社 相和技術研究所

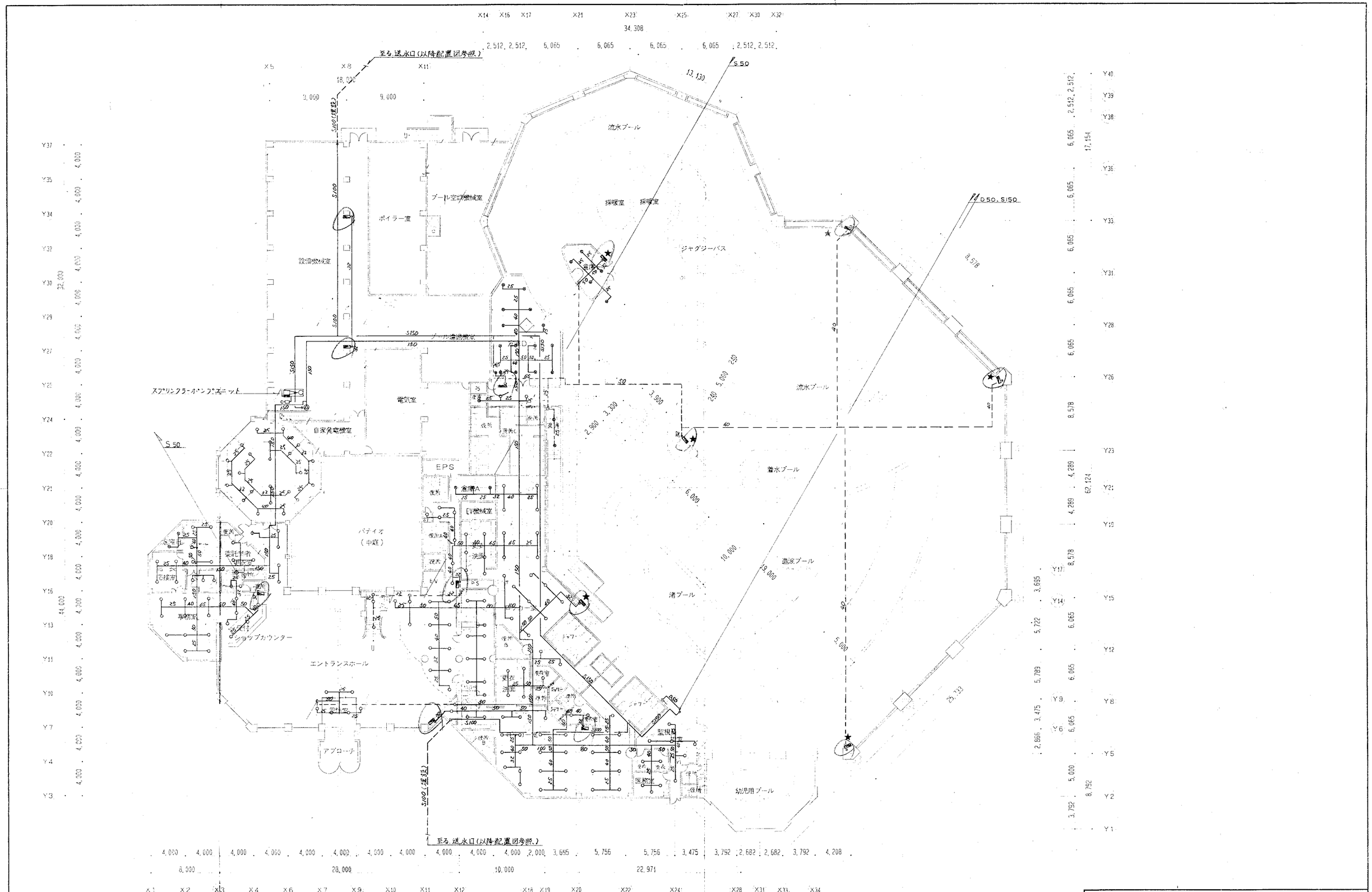

設計名称	(仮称)深谷グリーンパーク機械設備工事		
図面名称	消火設備1階平面図		
縮尺 1/200	年月 H8.3	設計番号	図面番号 M-60

SOWA 株式会社 相和技術研究所

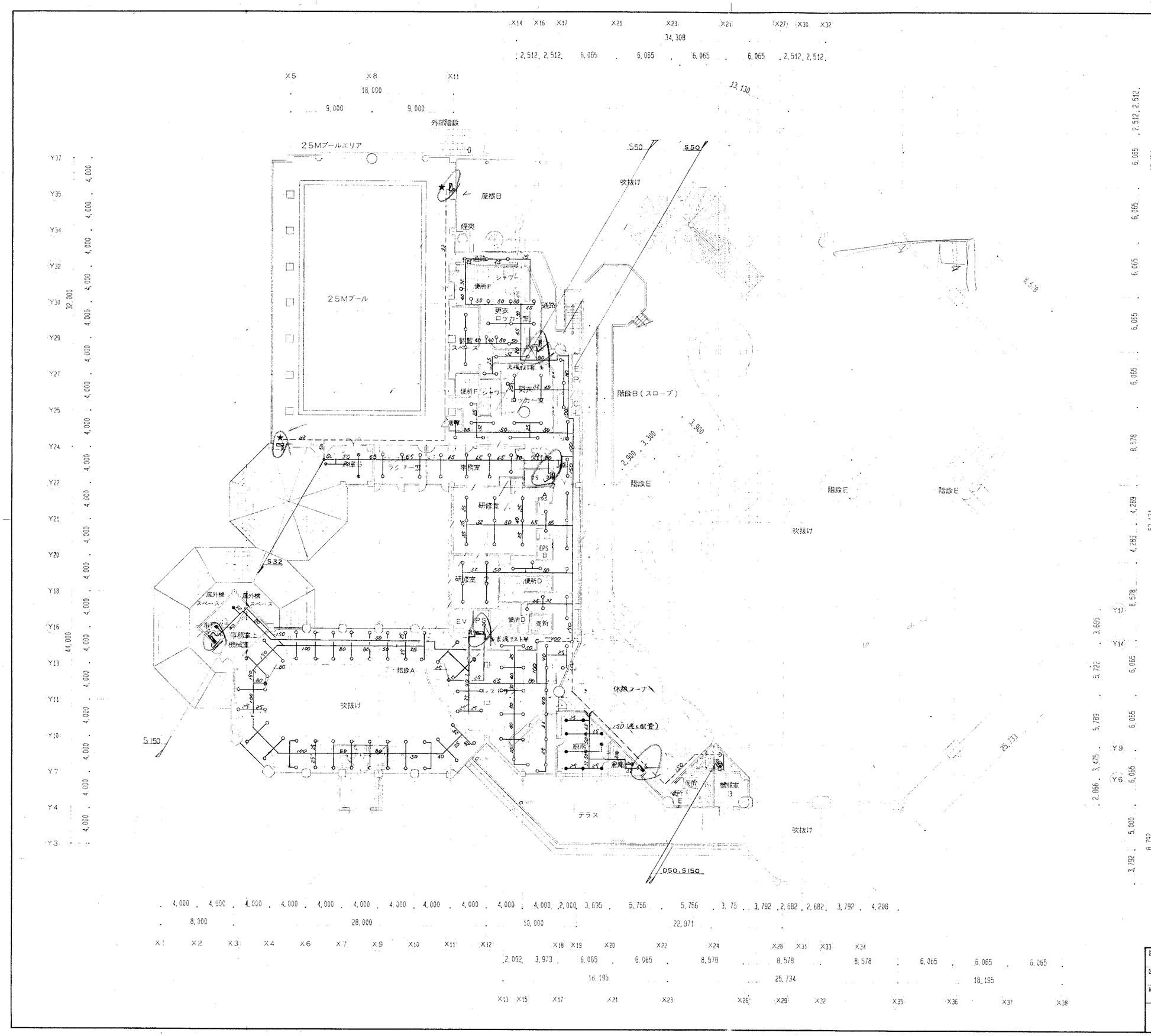

⑨ 位置変更

フールもれ →

設計名称	（仮称）深谷グリーンパーク機械設備工事
図面名称	消火設備2階平面図
縮尺	1/200
年月	H8.3
設計番号	
図面番号	M－61

SOWA 株式会社 相和技術研究所

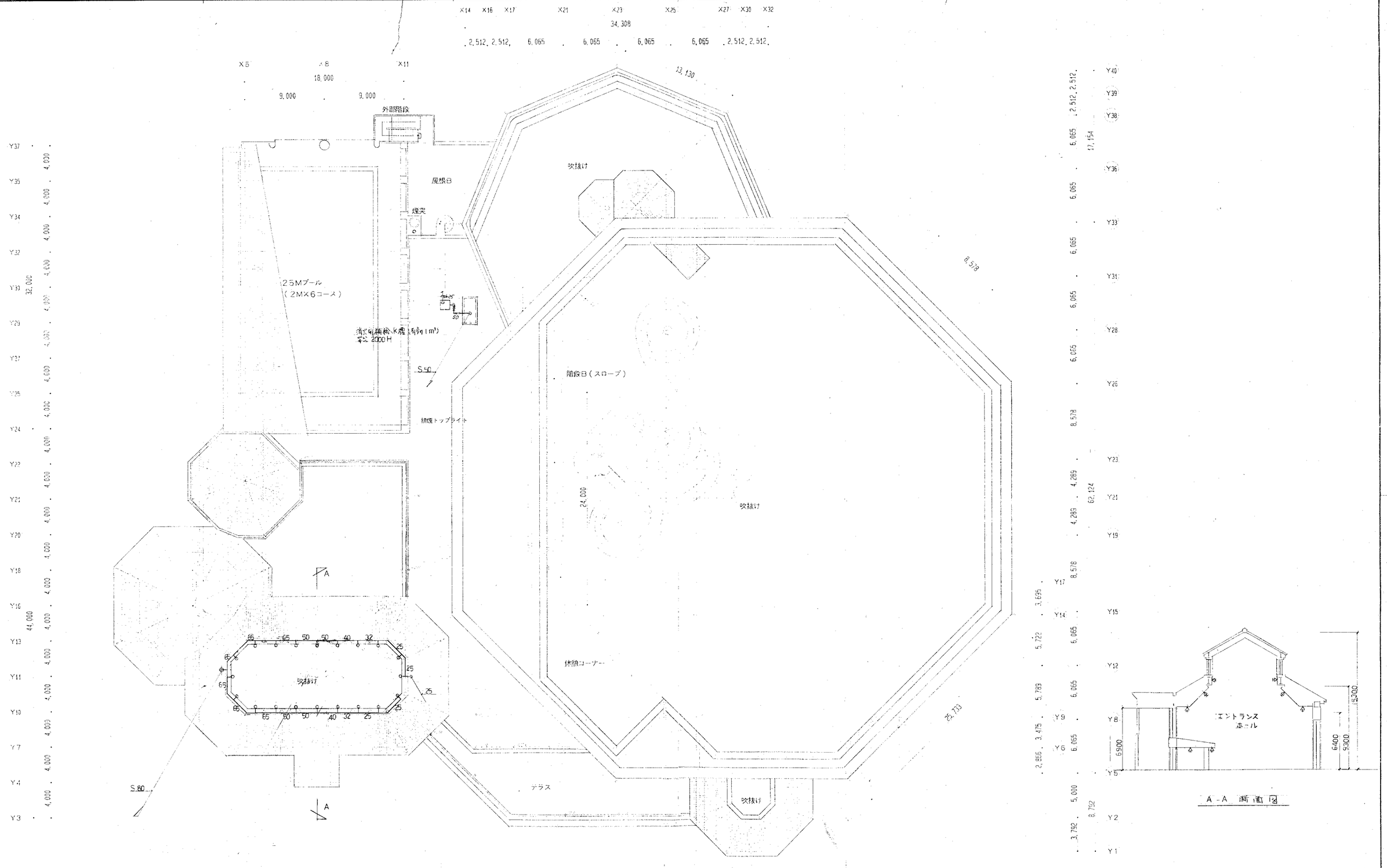

設計名称	(仮称) 深谷グリーンパーク機械設備工事
図面名称	消火設備2階上部平面図
縮尺	1/200
年月	H8.3
設計担当	
図面番号	M-62

SOWA 株式会社 相和技術研究所

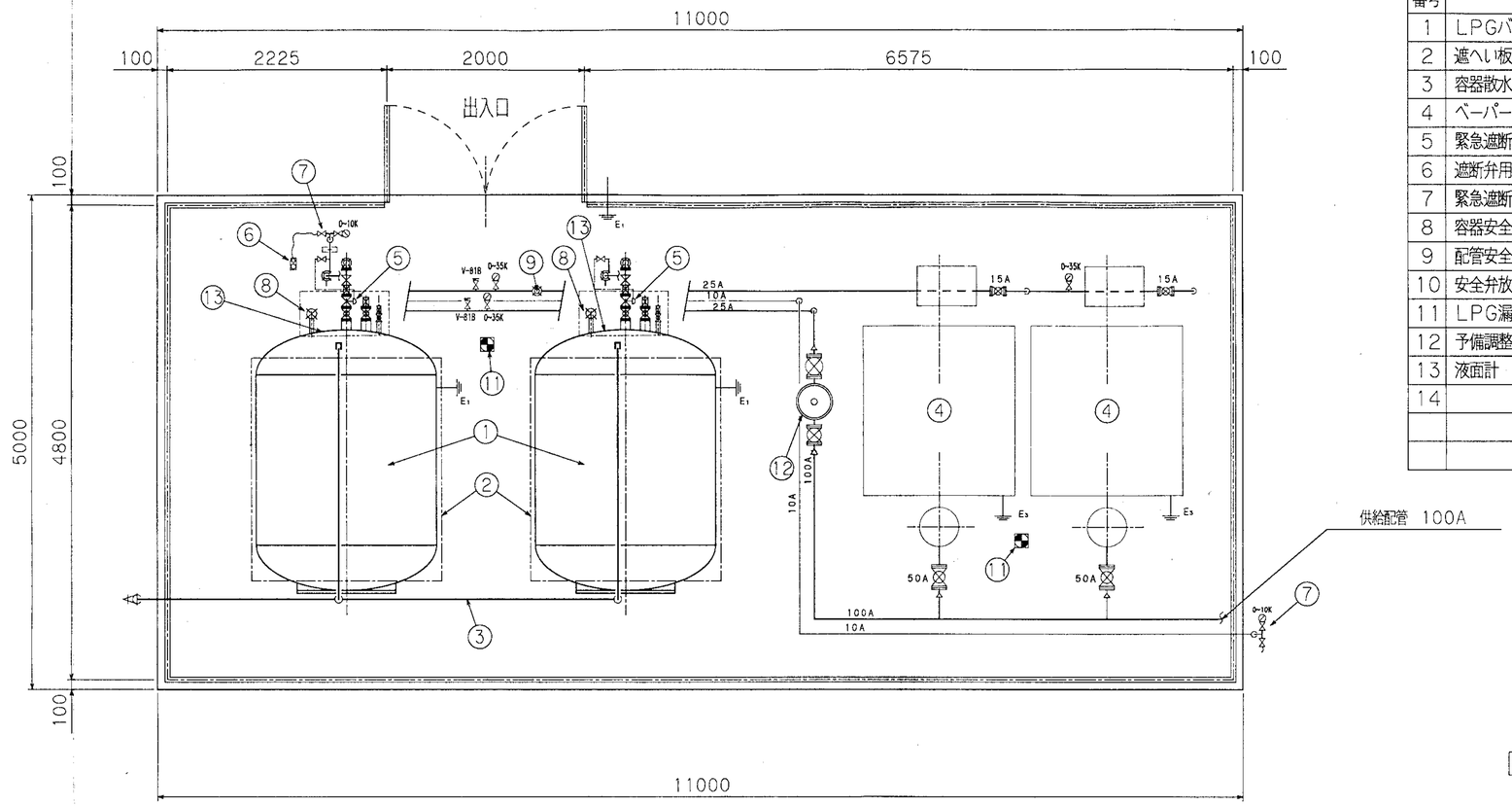

番号	番　　号	個数	備　　考
1	LPGバルク容器	2	6000リットル型
2	遮へい板	2	
3	容器散水管	2	
4	ベーパーライザー	2	NVA-200P-F
5	緊急遮断弁	2	
6	遮断弁用手動ポンプ	1	
7	緊急遮断弁操作位置	2	
8	容器安全弁	2	
9	配管安全弁	1	
10	安全弁放出管	3	
11	LPG漏洩警報器検知部	2	
12	予備調整器	1	GM-400　400kg/H
13	液面計	2	発信機能付
14			

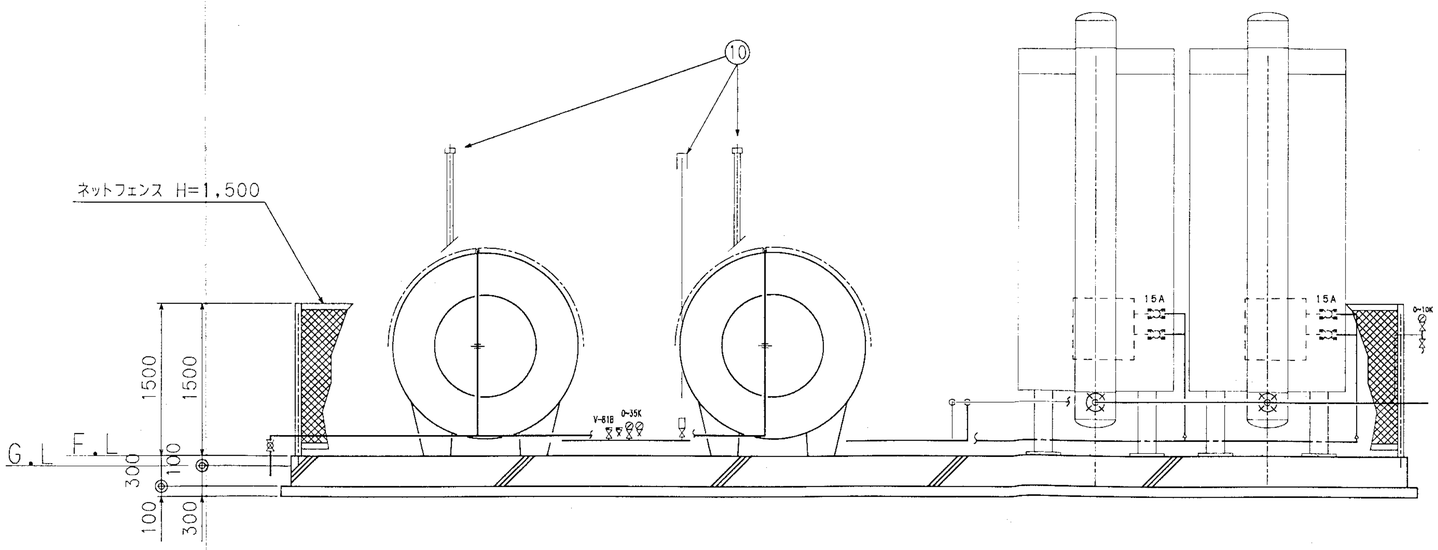

電気設備

接地抵抗
- 容器　E1(10Ω以下)
- ローリーE1(10Ω以下)
- ベーパーライザーE3(100Ω以下)×2

液面管理
- シールド線(CVVS)　(1.25□,2C)
- 本体(100V)
- 電話回線1回線必要

ガス漏れ警報器
- CVV(1.25□ 8C)
- 本体(100V)
- 外部警報可

設計名称	(仮称)深谷グリーンパーク機械設備工事
図面名称	LPガス供給施設配管平面図
縮尺	1/30
年月	H8.3
設計番号	
図面番号	M-53

SOWA 株式会社 相和技術研究所